ЗМІСТ

Редакція від 24. 04. 2023 р.

ОСНОВНІ ЕЛЕМЕНТИ ВЕНТИЛЯЦІЙНОЇ СИСТЕМИ

Мережу металевих повітроводів рекомендується компонувати з уніфікованих стандартних деталей (прямих ділянок, відводів, адаптерів, ніпелів, заглушок тощо), а також вузлів відводів (трійників, хрестовин та врізок).

1 - Прямі ділянки
AD-VKP, AD-SPN

2 - Відвід круглий 90°
AD-KPO, AD-KPG

3 - Відвід прямокутний 90°
AD-KP

4 - Адаптер з прямокутного на круглий переріз
AD-PSKK

5 - Адаптер з прямокутного на прямокутний переріз
AD-PDK

6 - Адаптер односторонній з круглого на круглий переріз
AD-PR

7 - Ніпель внутрішній
AD-NIP

8 - Муфта
AD-MF

9 - Заглушка кругла
AD-ZK

10 - Трійник круглий
AD-TR

11 - Хрестовина кругла
AD-KPS

12 - Врізка кругла в поверхню
AD-VR

13 - Трійник прямокутний
AD-TP

14 - Утка прямокутна
AD-ZP

15 - Заглушка прямокутна
AD-Z

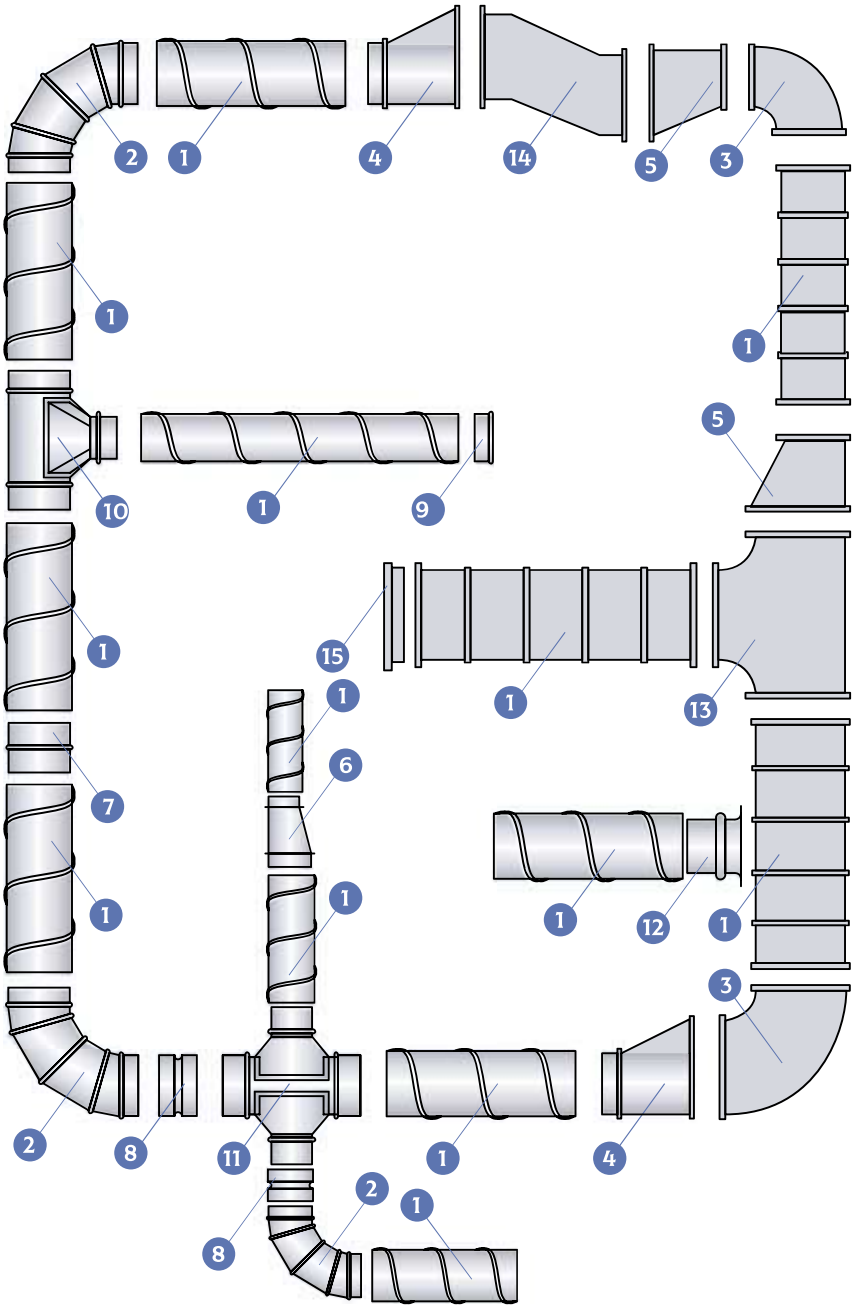

ПОВІТРОВОДИ З ІЗОЛЯЦІЄЮ УТЕПЛЮВАЧЕМ

Утеплені повітроводи застосовуються в системах промислової вентиляції, опалення та кондиціонування.

У якості ізоляції застосовується синтетичний каучук, який володіє добрими теплоізоляційними властивостями, чинить високий опір проникненню водяної пари, не поглинає і не вбирає вологу, є відмінним шумо-, вібро- і звукоізоляційним матеріалом, стійкий до агресивного середовища, важкогорючий і екологічно безпечний.

Можливе виготовлення повітроводів з товщиною ізоляції від 6 до 20 мм.

Ізоляція повітроводів за допомогою утеплювача виконує ряд завдань:

- зменшення теплопередачі між потоком повітря в повітроводі і зовнішнім середовищем;
- зниження шуму і вібрацій, що виникають в процесі руху повітря по повітроводу;
- попередження утворення конденсату як на внутрішній, так і на зовнішній поверхнях повітроводів.

Переваги теплоізоляції повітроводів в заводських умовах:

- заводська якість;
- швидкий монтаж;
- немає необхідності здійснювати ізоляцію на об'єкті;
- довгий термін служби.

ОСОБЛИВОСТІ ПОВІТРОВОДІВ З ТЕПЛОІЗОЛЯЦІЄЮ

- нанесений утеплювач збільшує габаритний розмір (діаметр або висоту і ширину) виробу на дві товщини "Т" матеріалу, що застосовується, не впливає на довжину вироба;
- для фасонних (ніпельних) елементів утеплювач не наноситься на посадну поверхню щоб не ускладнювати збірку системи повітроводів, для вентиляційних каналів та муфт наноситься по всій зовнішній поверхні виробу.

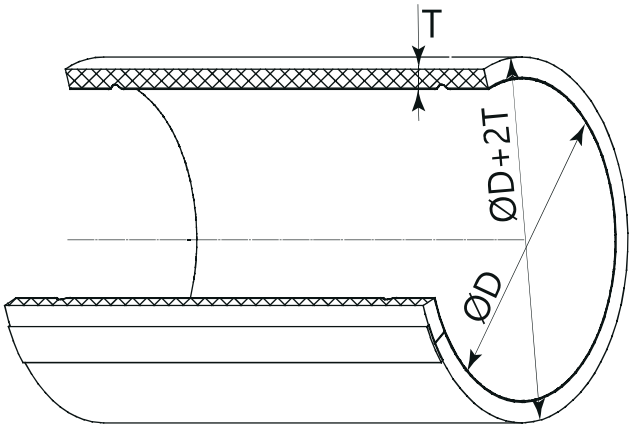

ПОВІТРОВОДИ КРУГЛОГО ПЕРЕРІЗУ

Круглі повітроводи та фасонні вироби ніпельного з'єднання - це безфланцеві повітроводи з великим і різноманітним числом фасонних частин, що дозволяють створювати будь-які конфігурації вентиляційних мереж. У круглих повітропроводів є ряд переваг перед прямокутними: вони мають більшу твердість, більш рівномірно розподіляють повітряний потік, що проходить по ним отже повітря виробляє менше шуму. Круглі повітроводи з ніпельним з'єднанням не мають виступаючих частин і вимагають значно менше простору для монтажу систем вентиляції.

Залежно від способу виготовлення круглі повітроводи бувають спіральнонавивні та прямошовні. Особливість прямошовних повітроводів - додаткова жорсткість конструкції, що надається звареним або замковим швом, що забезпечує вентиляційній магістралі найбільшу міцність та герметичність. Повітроводи спірального типу визнаються найбільш ефективними, тому що шви йдуть по спіралі, це забезпечує міцність вентканалу і збільшує аеродинамічні характеристики повітряного потоку.

Фасонні частини повітроводів мають відмінну рису: при виготовленні в них можуть встановлюватися прокладки з EPDM-гуми для герметизації місць з'єднання. Система повітроводів монтується з прямих ділянок та фасонних частин просто і швидко. Для їх з'єднання достатньо, злегка повертаючи з боку в бік, невеликим зусиллям встановити фасонну частину в пряму ділянку. Герметизація стику при цьому станеться автоматично. За допомогою 3-4 заклепок або самонарізних гвинтів, встановлених по периметру стику, з'єднання стане ще більш надійним і більш щільним. Діаметри і номенклатура фасонних частин повітроводів відповідає європейському стандарту повітроводів. Також можливе виготовлення без ущільнювача.

Прямі ділянки можна застосовувати довжиною 1 250, 2 500, 3 000, 4 000, 5 000, 6 000 мм. За конструктивними і технологічними умовами допускається зміна довжини прямої ділянки. Для повітроводів діаметром 1 000 мм і більше рекомендується довжина прямої ділянки не більше 3 000 мм. Круглі прямі ділянки краще замовляти максимальної довжини, зручними для перевезення і які можливо виготовити. Чим довше використовується повітровід, тим менше місць з'єднань, витоків повітря і дешевше монтаж систем вентиляції.

ГЕРМЕТИЧНА СИСТЕМА ПОВІТРОВОДІВ

Вимоги, що пред'являються сьогодні до клімату в приміщеннях тягнуть за собою високі витрати на підготовку повітря. Витоки ж призводять до неекономної експлуатації, складнощів в налаштуванні та надлишкового розміру обладнання. З цієї причини системам вентиляції ставляться високі вимоги щодо герметичності. Дуже важливо забезпечити високий рівень герметичності систем для збереження витрат на низькому рівні.

Для вирішення цієї проблеми компанія ССК ТМ передбачила можливість виготовлення стандартних фасонних виробів круглого перерізу з ущільнювачем з EPDM-гуми.

ПЕРЕВАГИ ВИКОРИСТАННЯ УЩІЛЬНЮВАЧА

- швидкий та простий монтаж;
- ущільнювач, встановлений в заводських умовах, гарантує після з'єднання відповідну укладку в каналі;
- можливість точного кріплення фасонного елемента без ризику порушити герметичність;
- сприятливий для навколишнього середовища, не вимагає застосування силіконів, що містять токсичні розчинники, проникаючі в вентиляційний канал;
- стійкий до температур від -30 °C до + 100 °C;
- витримує вакуумний тиск до 3 000 Па;
- витримує надлишковий тиск до 5 000 Па;
- внутрішній і зовнішній виробничий контроль;
- естетичний вигляд, особливо важливий при відкритому монтажі.

ІНСТРУКЦІЯ ПО МОНТАЖУ

Повітровід перед монтажем повинен бути чистим.

ПІДРІЗАННЯ ВЕНТИЛЯЦІЙНИХ КАНАЛІВ

Вентиляційні канали повинні бути ретельно підрізані під відповідним кутом, а потім їх краї повинні бути очищені від задирок.

МОНТАЖ ФАСОННИХ ЕЛЕМЕНТІВ

- перевірити чи не пошкоджені вентиляційні канали та фасонні елементи. Особливу увагу звернути на ущільнювач;
- вставити фасонний елемент в повітровід до обмежувача. Обережне повертання елемента полегшить його вставку;
- прикріпити елемент до повітроводу за допомогою саморізів або заклепок для сталевого листа. Для того щоб правильно зробити монтаж і дотриматися послідовності дій, рекомендується установка самонарізаючих гвинтів для листового металу або заклепок на хресті;
- розмістити саморізи для сталевого листа рівномірно по всьому колу, намагаючись не пошкодити ущільнювач, тобто розміщуючи їх на відстані 10 мм від краю вентиляційного каналу і обмежувача на фасонному елементі.

Наступною проблемою є послідовність вкручення наступних гвинтів - вони повинні вкручуватися хрест-навхрест. Неправильна послідовність розміщення гвинтів призводить до утворення складки, яка є причиною негерметичності. Гвинти необхідно монтувати на відстані 10 мм від краю каналу. Це особливо важливо при використанні фасонних елементів в ущільнювальній системі, що забезпечують клас щільності «D» по ЕВРОВЕНТ.

Монтаж каналів з використанням гвинтів рекомендується для класів щільності A та B. Для класів C та D слід використовувати спеціальні гвинти, які не мають сплющення знизу гвинтового корпусу - загострені, які в результаті дають отвір меншого контуру.

ДОПУСКИ

ДОПУСК ДЛЯ ВЕНТИЛЯЦІЙНИХ КАНАЛІВ ТА МУФТ

$ØD_{ном}$, мм	$ØD_{мін}$ — $ØD_{макс}$, мм	Рекоменд. товщина металу, мм
100	100,0—100,5	0,5
125	125,0—125,5	
150	150,0—150,6	
160	160,0—160,6	
200	200,0—200,7	
225	225,0—225,8	
250	250,0—250,8	
280	280,0-280,8	
315	315,0—315,9	
355	355,0—356,0	
400	400,0—401,0	0,7
450	450,0—451,1	
500	500,0—501,1	
560	560,0—561,2	
630	630,0—631,2	
710	710,0—711,5	
800	800,0—801,6	
900	900,0—902,0	1,0
1 000	1 000,0—1 002,0	
1 120	1 120,0—1 122,5	
1 250	1 250,0—1 252,5	

ДОПУСК ДЛЯ ФАСОННИХ ЕЛЕМЕНТІВ

$ØD_{ном}$, мм	$ØD_{мін}$ — $ØD_{макс}$, мм	Рекоменд. товщина металу, мм
100	97,5–98	0,5
125	122,5–123	
150	147,4–148	
160	157,4–158	
200	197,3–198	
225	222,2–223	
250	247,2–248	
280	277,2–278	
315	312,2–313	
355	352,2–353	
400	397,2–398	0,7
450	447,1–448,1	
500	497,1–498,1	
560	557,1–558,2	
630	627,1–628,2	
710	707–708,3	
800	797–798,3	
900	897,2–898,4	1,0
1 000	997,2–998,4	
1 120	1 117,2–1 118,5	
1 250	1 247,2–1 248,5	

ПОВІТРОВІД ПРЯМОШОВНИЙ КРУГЛОГО ПЕРЕРІЗУ AD-VKK

Повітроводи прямошовні круглого перерізу виробляються за наступною технологією: виконується розмітка і розкрій розгортки повітроводу на автоматичній лінії, розкрій повітроводу йде в довжину 1250 мм. Якщо потрібно виготовити повітровід довжиною менше або більше 1250 мм, то виріб розкроюється і вирізається на ручній гільйотині.

Отримана заготовка надходить на електромеханічний трьохвалковий верстат, який призначений для вальцювання, тобто формує округлість даного повітроводу.

Після утворення заготовки, в залежності від виконання повітроводу, виконується закриття шва: шов виконується на шовному зварюванні або на фальцепрокатному верстаті, після чого шов осаджується на фальцеосадному верстаті на всю довжину (тип з'єднання залежить від довжини ділянки повітроводу).

З'єднання може бути за допомогою додаткових елементів: ніпель або "труба в трубу" це тип з'єднання G - один край гофрований.

Повітроводи прямошовні круглого перерізу виробляються в діаметрах від 100 мм до 1 250 мм.

За додатковим узгодженням поставка повітроводів можлива з фланцями.

AD-VKK-T/6-160-1250-ZS/0,5-0

- найменування
- ізоляція (T - ізольований; 0 - відсутня)
- товщина ізоляції, мм (6, 10, 15, 20)
- розмір (за круглим приєднувальним перерізом øD)
- довжина каналу (L)
- матеріал (ZS - оцинкована сталь; NS - нержавіюча сталь)
- товщина сталі, мм (0,5; 0,7; 1,0)
- тип з'єднання (0 - ніпель, G - один край гофрований)

* вказується тільки в ізольованому виконанні

ТИП O

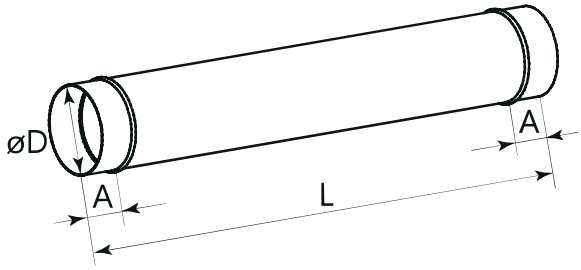

ТИП G

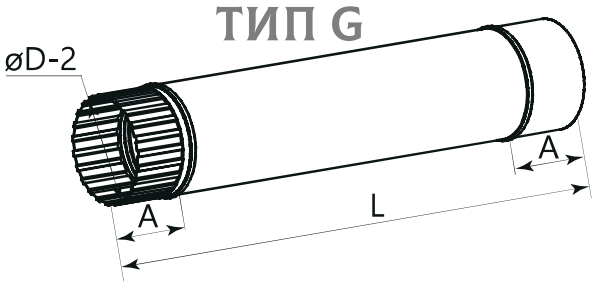

Розміри, мм		Рекоменд. товщина металу, мм	Площа, м² при L=1,25 м	Маса, кг не більше
D	A			
100	55	0,5	0,393	1,7
125			0,491	2,08
140			0,550	2,31
160			0,628	2,62
180			0,707	2,93
200			0,785	3,24
225			0,884	3,62
250			0,982	4,01
280			1,1	4,47
315			1,237	5,01
355			1,394	5,63
400		0,7	1,571	8,85
450			1,767	9,93
500			1,963	11,02
560			2,199	12,30
630			2,474	13,81
710			2,788	15,54
800			3,141	17,48
900		1,0	3,534	25,25
1000	100		3,927	28,03
1120			4,398	31,35
1250			4,909	34,96

AD-SPN | ПОВІТРОВІД СПИРАЛЬНО-НАВИВНИЙ

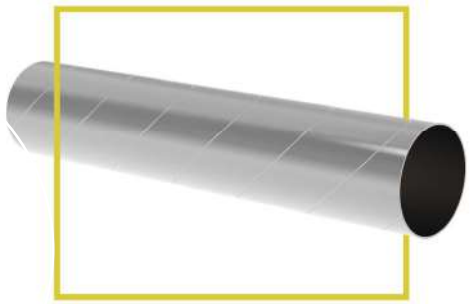

Повітроводи спирально-навивні круглого перерізу виготовляються шляхом скручування оцинкованої стрічки (штріпси) з подальшим з'єднанням стрічки в замок. Завдяки шву повітроводи відрізняються підвищеною жорсткістю та мають невелику вагу, що є дуже важливим фактором при монтажі системи і її подальшої роботи. Виготовляються повітроводи стандартної довжини 3 метри, але завдяки технології скручування довжина може бути будь-якою. Як наслідок, це дозволяє зменшити кількість стикувальних швів, що призводить до кращої герметичності всієї системи в цілому. Тому в даний час ці повітроводи є найбільш популярними і замовники, як правило, віддають перевагу саме цьому типу повітроводів.

AD-SPN-T/6-160-3000-ZS/0,5

- найменування
- ізоляція (T - ізольований; 0 - відсутня)
- товщина ізоляції*, мм (6, 10, 15, 20)
- розмір (за круглим приєднувальним перерізом ØD)
- довжина каналу (L)
- матеріал (ZS - оцинкована сталь)
- товщина сталі, мм (0,5; 0,7; 1,0)

* вказується тільки в ізольованому виконанні

D, мм	Рекоменд. товщина металу, мм	Площа, м² при L=1 м	Маса, кг не більше
100	0,5	0,314	1,4
125		0,393	1,75
150		0,48	2,2
160		0,502	2,23
200		0,628	2,79
225		0,707	3,14
250		0,785	3,49
280		0,879	3,91
315		0,989	4,59
355		1,115	5,17
400	0,7	1,256	8,16
450		1,413	9,17
500		1,57	10,19
560		1,758	11,42
630		1,978	12,84
710		2,229	14,48
800		2,512	16,31
900	1,0	2,826	23,59
1000		3,14	26,21
1120		3,517	29,36
1250		3,925	32,77

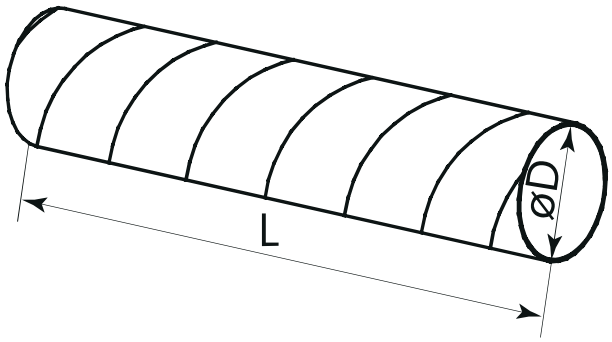

ВІДВІД 90 ГРАДУСІВ КРУГЛОГО ПЕРЕРІЗУ

AD-KPO-90

Відвід сегментний 90 градусів круглого перерізу.

R = 1 x ØD.

Відвід AD-KPO-D круглого перерізу з ущільнювачем з EPDM-гуми.

Відвід 90 градусів розвертає потік повітря під прямим кутом. Матеріал, який використовується для виготовлення круглих відводів, оцинкована сталь.

AD-KPO-T/6-90-160-ZS/0,5-D

- найменування
- ізоляція (T - ізольований; 0 - відсутня)
- товщина ізоляції*, мм (6, 10, 15, 20)
- кут (градусів)
- розмір (за круглим приєднувальним перерізом ØD)
- матеріал (ZS - оцинкована сталь; NS - нержавіюча сталь)
- товщина сталі, мм (0,5; 0,7; 1,0)
- з гумовим ущільнювачем (вказувати при наявності)

* вказується тільки в ізольованому виконанні

Розміри, мм			Рекоменд. товщина метала, мм	Площа, м²	Маса, кг не більше
ØD	F	A			
100	65	55	0,5	0,098	0,38
125	78			0,138	0,54
150	90			0,191	0,72
160	105			0,205	0,89
200	115			0,296	1,1
225	128			0,362	1,32
250	125			0,434	1,63
315	158			0,664	2,5
355	178			0,82	3,73
400	200		0,7	1,014	5,1
450	220			1,311	8,0
500	250			1,583	9,6
560	230			1,974	11,8
630	315			2,444	14,5
710	355			3,041	22,4
800	400			3,79	28,0
900	450		1,0	4,885	34,6
1000	500	100		5,933	43,0
1120	560			7,323	59,8
1250	625			8,994	73,0

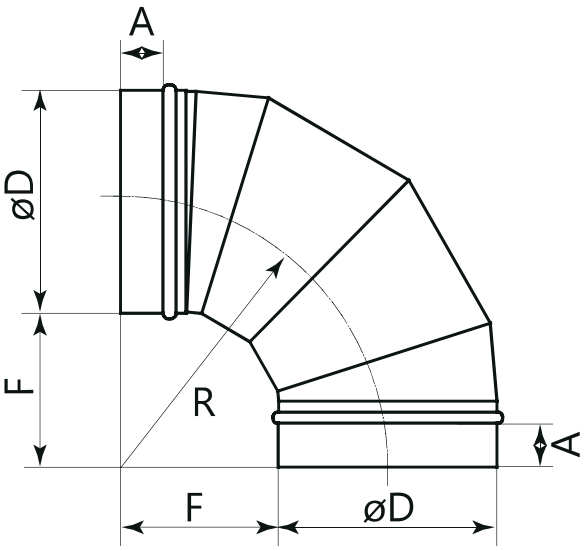

AD-KPO-60 ВІДВІД 60 ГРАДУСІВ КРУГЛОГО ПЕРЕРІЗУ

Відвід сегментний 60 градусів круглого перерізу.

R = 1 x ØD.

Відвід AD-KPO-D круглого перерізу з ущільнювачем з EPDM-гуми тільки для ніпельного з'єднання.

Тільки для аспіраційної системи висота фланця 6 мм.

AD-KPO-T/6-60-160-ZS/0,5-D-0

- найменування
- ізоляція (T - ізольований; 0 - відсутня)
- товщина ізоляції*, мм (6, 10, 15, 20)
- кут (градусів)
- розмір (за круглим приєднувальним перерізом ØD)
- матеріал (ZS - оцинкована сталь; NS - нержавіюча сталь)
- товщина сталі, мм (0,5; 0,7; 1,0)
- з гумовим ущільнювачем (вказувати при наявності)
- тип з'єднання (0 - ніпель, F - фланець)

* вказується тільки в ізольованому виконанні

Розміри, мм		Рекоменд. товщина металу, мм	Площа, м²	Маса, кг не більше
ØD	A			
100	55	0,5	0,076	0,32
125			0,105	0,41
150			0,131	0,52
160			0,153	0,6
200			0,219	0,86
225			0,265	1,04
250			0,315	1,24
315			0,476	1,87
355			0,584	3,21
400		0,7	0,718	3,95
450			0,94	5,16
500			1,129	6,19
560			1,377	7,57
630			1,698	9,32
710			2,105	11,55
800			2,614	14,35
900		1,0	3,445	24,34
1000	100		4,165	29,43
1120			5,117	36,15
1250			6,258	44,21

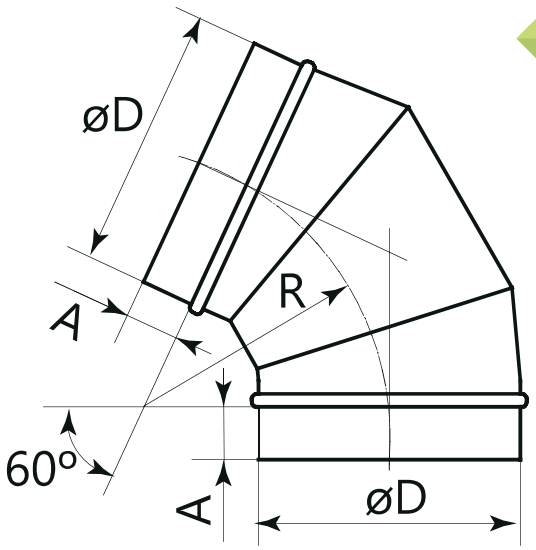

ВІДВІД 45 ГРАДУСІВ КРУГЛОГО ПЕРЕРІЗУ

AD-KPO-45

Відвід сегментний 45 градусів круглого перерізу.
R = 1 x ØD.
Відвід AD-KPO-D круглого перерізу з ущільнювачем з EPDM-гуми.
Тільки для аспіраційної системи висота фланця 6 мм.

AD-KPO-T/6-45-160-ZS/0,5-D

- найменування
- ізоляція (T - ізольований; 0 - відсутня)
- товщина ізоляції*, мм (6, 10, 15, 20)
- кут (градусів)
- розмір (за круглим приєднувальним перерізом øD)
- матеріал (ZS - оцинкована сталь; NS - нержавіюча сталь)
- товщина сталі, мм (0,5; 0,7; 1,0)
- з гумовим ущільнювачем (вказувати при наявності)

* вказується тільки в ізольованому виконанні

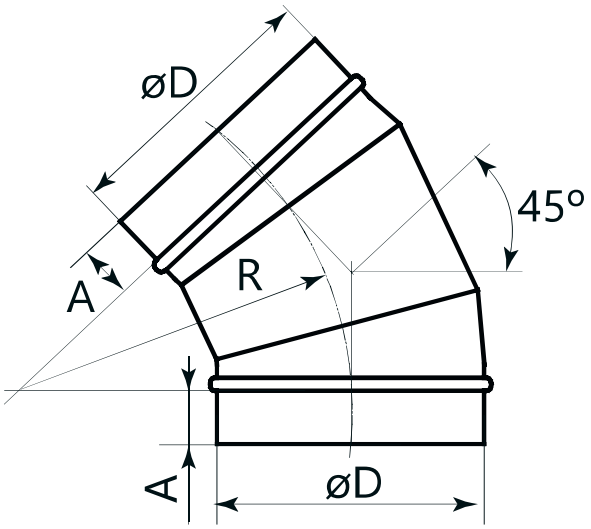

Розміри, мм		Рекоменд. товщина металу, мм	Площа, м²	Маса, кг не більше
ØD	A			
100	55	0,5	0,045	0,26
125			0,069	0,36
150			0,115	0,43
160			0,134	0,51
200			0,184	0,65
225			0,221	0,78
250			0,261	0,96
315			0,39	1,44
355			0,475	2,11
400		0,7	0,579	3,07
450			0,764	4,75
500			0,912	5,6
560			1,105	6,8
630			1,377	8,3
710			1,667	12,9
800			2,058	15,8
900		1,0	2,742	19,4
1000	100		3,297	24,0
1120			4,029	33,0
1250			4,903	40,0

AD-KPO-30

ВІДВІД 30 ГРАДУСІВ КРУГЛОГО ПЕРЕРІЗУ

Відвід сегментний 30 градусів круглого перерізу.
R = 1 x ØD.
Відвід AD-KPO-D круглого перерізу з ущільнювачем з EPDM-гуми.

AD-KPO-T/6-30-160-ZS/0,5-D

- найменування
- ізоляція (T - ізольований; 0 - відсутня)
- товщина ізоляції*, мм (6, 10, 15, 20)
- кут (градусів)
- розмір (за круглим приєднувальним перерізом ØD)
- матеріал (ZS - оцинкована сталь; NS - нержавіюча сталь)
- товщина сталі, мм (0,5; 0,7; 1,0)
- з гумовим ущільнювачем (вказувати при наявності)

* вказується тільки в ізольованому виконанні

Розміри, мм		Рекоменд. товщина металу, мм	Площа, м²	Маса, кг не більше
ØD	A			
100	55	0,5	0,054	0,21
125			0,072	0,28
150			0,095	0,34
160			0,102	0,4
200			0,141	0,48
225			0,168	0,57
250			0,197	0,71
315			0,288	1,04
355			0,348	1,52
400		0,7	0,422	2,33
450			0,569	3,5
500			0,674	4,2
560			0,812	5,0
630			0,988	6,1
710			1,209	9,6
800			1,483	11,6
900		1,0	2,005	14,1
1000	100		2,398	17,7
1120			2,91	24,0
1250			3,522	28,9

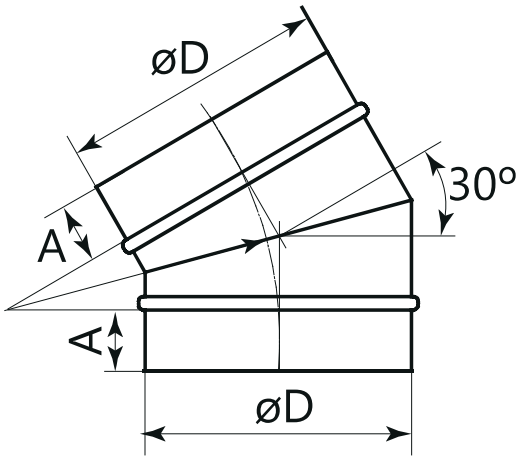

ВІДВІД 15 ГРАДУСІВ КРУГЛОГО ПЕРЕРІЗУ

AD-KPO-15

Відвід сегментний 15 градусів круглого перерізу.
R = 1 x ØD.
Відвід AD-KPO-D круглого перерізу з ущільнювачем з EPDM-гуми

AD-KPO-T/6-15-160-ZS/0,5-D

- найменування
- ізоляція (T - ізольований; 0 - відсутня)
- товщина ізоляції*, мм (6, 10, 15, 20)
- кут (градусів)
- розмір (за круглим приєднувальним перерізом øD)
- матеріал (ZS - оцинкована сталь; NS - нержавіюча сталь)
- товщина сталі, мм (0,5; 0,7; 1,0)
- з гумовим ущільнювачем (вказувати при наявності)

* вказується тільки в ізольованому виконанні

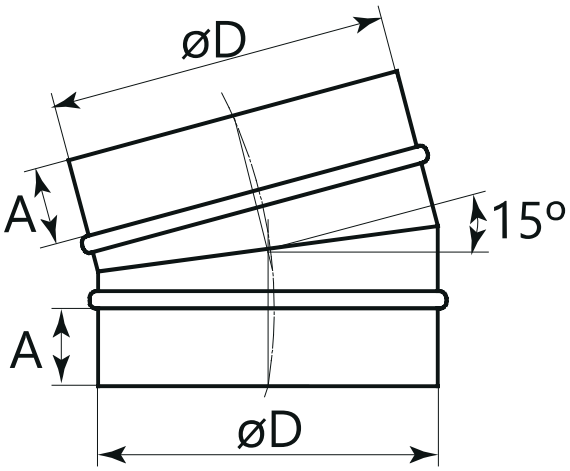

Розміри, мм		Рекоменд. товщина металу, мм	Площа, м²	Маса, кг не більше
ØD	A			
100	55	0,5	0,045	0,18
125			0,059	0,23
150			0,074	0,28
160			0,08	0,31
200			0,106	0,42
225			0,124	0,49
250			0,143	0,56
315			0,202	0,79
355			0,24	1,32
400		0,7	0,285	1,57
450			0,396	2,17
500			0,46	2,53
560			0,543	2,98
630			0,648	3,56
710			0,777	4,26
800			0,935	5,13
900		1,0	1,312	9,27
1000	100		1,54	10,88
1120			1,836	12,97
1250			2,184	15,43

AD-KPG | ВІДВІД ГОФРОВАНИЙ

Відвід гофрований має значно менше швів і з'єднань, а також підвищену твердість щодо аналогічних відводів AD-KPO з тієї ж товщини металу.

AD-KPG-90-200-ZS/0,5

- найменування
- кут (градусів)
- розмір (за круглим приєднувальним перерізом øD)
- матеріал (ZS - оцинкована сталь)
- товщина сталі, мм (0,5; 0,7)

Розміри, мм			Рекоменд. товщина металу, мм	Маса, кг не більше
øD	F	A		
200	270	55	0,5	2,2
225	295			2,5
250	320			3,2
280	350			3,9
315	395			4,8
400	500	70	0,7	10,1
450	550			12,5
500	600			17,6
560	660			19,3

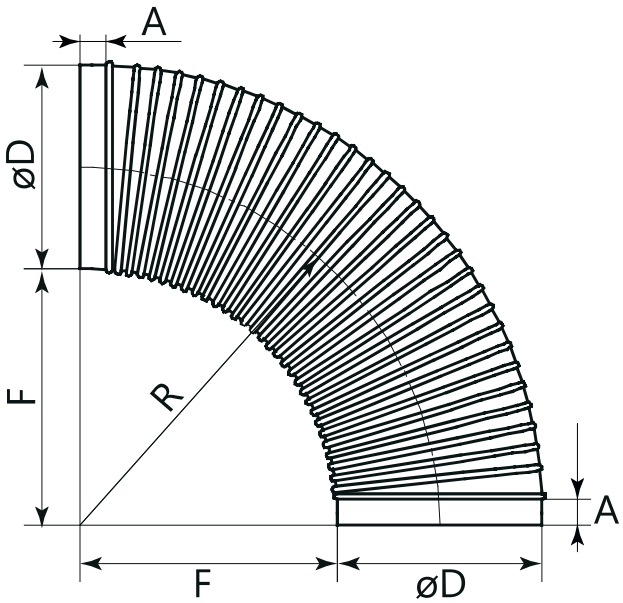

НІПЕЛЬ AD-NIP

Ніпель використовується для з'єднання повітроводів круглого перерізу одного діаметра. Круглі повітроводи з ніпельним з'єднанням не мають виступаючих частин та потребують менше простору для монтажу.

При використанні ніпелів з ущільнювачем з EPDM-гуми збільшується герметичність з'єднання, зменшуються витоки повітря та втрати тиску в мережі, поліпшуються шумові характеристики.

AD-NIP-T/6-160-ZS/0,5-D

- найменування
- ізоляція (T - ізольований; 0 - відсутня)
- товщина ізоляції*, мм (6, 10, 15, 20)
- розмір (за круглим приєднувальним перерізом øD)
- матеріал (ZS - оцинкована сталь; NS - нержавіюча сталь)
- товщина сталі, мм (0,5; 0,7; 1,0)
- з гумовим ущільнювачем (вказувати при наявності)

* вказується тільки в ізольованому виконанні

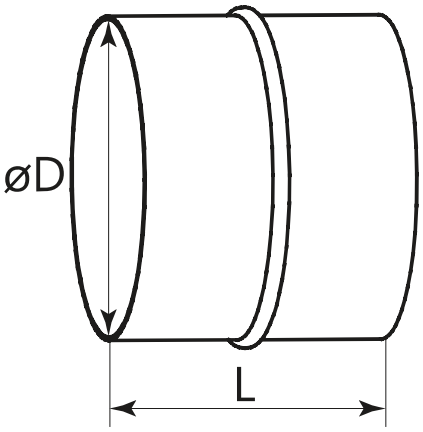

Розміри, мм		Рекоменд. товщина металу, мм	Маса, кг не більше
ØD	L		
100	137	0,5	0,1
125	137		0,14
150	137		0,17
160	137		0,18
200	137		0,22
225	137		0,25
250	137		0,41
315	137		0,52
355	137		0,7
400	137	0,7	1,03
450	137		1,45
500	137		1,6
560	137		1,8
630	137		2,05
710	137		3,4
800	137		3,8
900	200	1,0	5,2
1000	200		5,8
1120	200		7,2
1250	200		8,05

AD-MF МУФТА

Муфта призначена для безпосереднього з'єднання фасонних елементів між собою.

AD-MF-T/6-160-ZS/0,5

- найменування
- ізоляція (T - ізольований; 0 - відсутня)
- товщина ізоляції*, мм (6, 10, 15, 20)
- розмір (за круглим приєднувальним перерізом ØD)
- матеріал (ZS - оцинкована сталь; NS - нержавіюча сталь)
- товщина сталі, мм (0,5; 0,7; 1,0)

* вказується тільки в ізольованому виконанні

Розміри, мм		Рекоменд. товщина металу, мм	Маса, кг не більше
ØD	L		
100	137	0,5	0,1
125	137		0,14
150	137		0,17
160	137		0,18
200	137		0,22
225	137		0,25
250	137		0,41
315	137		0,52
355	137		0,7
400	137	0,7	1,03
450	137		1,45
500	137		1,6
560	137		1,8
630	137		2,05
710	137		3,4
800	137		3,8
900	137	1,0	5,2
1000	200		5,8
1120	200		7,2
1250	200		8,05

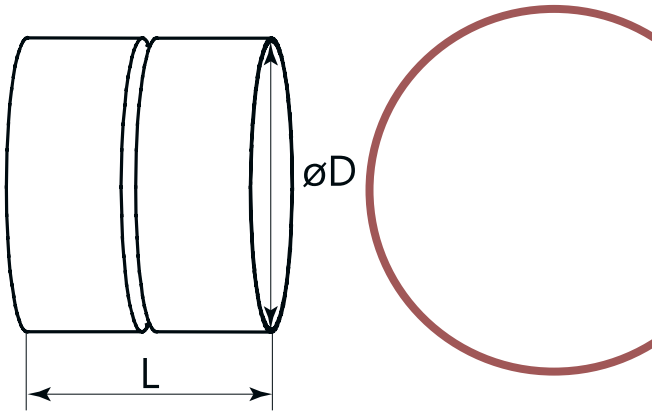

АДАПТЕР КРУГЛОГО ПЕРЕРІЗУ AD-PR

Для плавного переходу одного перерізу повітроводу на інший і збереження оптимальної швидкості потоку в системах вентиляції використовуються круглі адаптери.

Адаптери бувають з круглого перерізу на круглий, з прямокутного перерізу на прямокутний, з круглого перерізу на прямокутний та зі зсувом. Пропоновані нашою компанією круглі адаптери призначені для швидкої стиковки повітроводів різного перерізу.

Розміри круглого адаптера можуть бути різні і обираються за бажанням замовника.

AD-PR-T/6-3-160-150-64-20-ZS/0,5-D

- найменування
- ізоляція (T - ізольований; 0 - відсутня)
- товщина ізоляції*, мм (6, 10, 15, 20)
- тип адаптера (1 - прямий, 2 - односторонній, 3 - зі зсувом осі)
- розмір (за круглим приєднувальним перерізом øD)
- розмір (за круглим приєднувальним перерізом øD1)
- довжина каналу (L), мм
- зсув (E) (розмір зсуву, мм, тільки для D-PR-3; 0 — при AD-PR-1, AD-PR-2)
- матеріал (ZS - оцинкована сталь; NS - нержавіюча сталь)
- товщина сталі, мм (0,5; 0,7; 1,0)
- з гумовим ущільнювачем (вказувати при наявності)

* вказується тільки в ізольованому виконанні

AD-PR-1

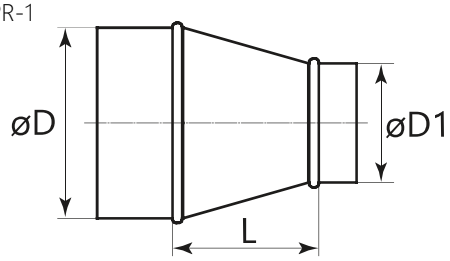

AD-PR-2

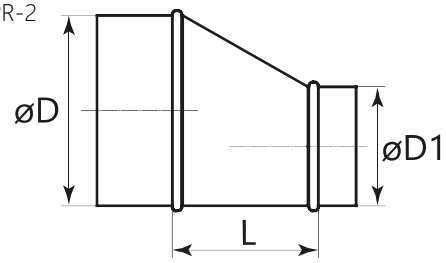

AD-PR-3

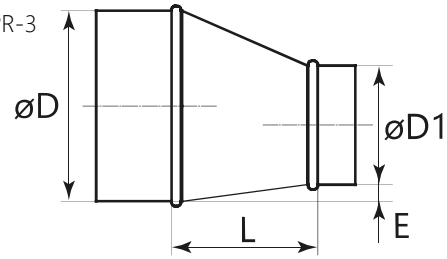

Розміри, мм			Рекоменд. товщина металу, мм	Площа, м²	Маса, кг не більше
ØD	ØD1	L			
125	100	64	0,5	0,07	0,28
150	100	85		0,08	0,33
150	125	64		0,08	0,32
160	100	112		0,1	0,4
160	125	78		0,1	0,37
160	150	64		0,09	0,7
200	100	167		0,15	0,57
200	125	133		0,14	0,54
200	150	112		0,13	0,52
200	160	85		0,12	0,49
225	160	119		0,16	0,61
225	200	64		0,13	0,52
250	125	202		0,2	0,8
250	160	154		0,19	0,74
250	200	99		0,17	0,65
250	225	64		0,15	0,58
315	160	243		0,3	1,17
315	200	188		0,27	1,08
315	225	155		0,26	1,01
315	250	119		0,24	0,93
355	200	243		0,35	1,36
355	225	209		0,33	1,29
355	250	174		0,31	1,21
355	315	85		0,24	0,95
400	200	240	0,7	0,38	2,09
400	225	225		0,38	2,07
400	250	190		0,35	1,95
400	315	125		0,31	1,69
400	355	92		0,28	1,54
450	250	310		0,54	2,99
450	315	215		0,47	2,59
450	355	161		0,42	2,31
450	400	99		0,35	1,95
500	250	290		0,57	3,14
500	315	225		0,53	2,89
500	355	210		0,52	2,86
500	400	140		0,44	2,43
500	450	99		0,42	2,33
560	315	31		0,77	4,22
560	355	317		0,72	3,95

Розміри, мм			Рекоменд. товщина металу, мм	Площа, м²	Маса, кг не більше
ØD	ØD1	L			
560	400	260	0,7	0,66	3,63
560	450	191		0,6	3,32
560	500	112		0,52	2,84
630	400	270		0,75	4,09
630	450	220		0,71	3,92
630	500	170		0,67	3,67
630	560	127		0,61	3,35
710	400	471		1,16	6,36
710	450	402		1,1	6,06
710	500	333		1,01	5,55
710	560	236		0,86	4,71
710	630	140		0,72	3,93
800	400	440		1,23	6,76
800	450	390		1,2	6,58
800	500	340		1,13	6,22
800	560	310		1,1	6,04
800	630	210		0,92	5,05
800	710	155		0,82	4,48
900	500	594	1,0	1,89	13,35
900	560	512		1,77	12,48
900	630	416		1,6	11,32
900	710	291		1,35	9,54
900	800	167		1,07	7,55
1000	500	540		1,95	13,8
1000	560	500		1,91	13,48
1000	630	410		1,74	12,31
1000	710	371		1,69	11,91
1000	800	240		1,38	9,74
1000	900	210		1,4	9,91
1120	630	649		2,55	17,99
1120	710	553		2,36	16,66
1120	800	490		2,25	15,86
1120	900	448		2,27	16,03
1120	1000	195		1,53	10,78
1250	630	660		2,84	20,09
1250	710	610		2,77	19,56
1250	800	490		2,48	17,51
1250	900	431		2,43	17,16
1250	1000	290		2,01	14,23
1250	1120	209		1,76	12,44

ТРІЙНИК КРУГЛОГО ПЕРЕРІЗУ З КРУГЛОЮ ВРІЗКОЮ AD-TR

При монтажі розгалуженої системи вентиляції застосовуються трійники, що дозволяють відмовитися від додаткових адаптерів з одного перерізу на інший і покращують акустичні та аеродинамічні параметри мережі. З урахуванням особливостей об'єкта наша компанія може змінювати довжину трійника і довжину врізки. Трійники для вентиляції легко маскуються за допомогою оздоблювальних матеріалів або декоративних панелей. При монтажі спочатку всі повітроводи послідовно приєднуються до трійника. Потім повітроводи з'єднуються зі вже змонтованими елементами системи вентиляції.

Таким чином, трійники для вентиляції є фасонною частиною, яка створена для розгалуження лінії повітроводів, іншими словами, для розгалуження одного потоку повітря на два або ж для об'єднання двох потоків в один загальний.

За замовчуванням:

H = 60 мм; L = ØD1 + 60 мм.

AD-TR-T/6-160-160-100-60-ZS/0,5-D

- найменування
- ізоляція (T - ізольований; 0 - відсутня)
- товщина ізоляції*, мм (6, 10, 15, 20)
- розмір (за круглим приєднувальним перерізом ØD)
- довжина каналу (L), мм
- розмір (за круглим приєднувальним перерізом ØD1)
- довжина врізки (H)
- матеріал (ZS - оцинкована сталь; NS - нержавіюча сталь)
- товщина сталі, мм (0,5; 0,7; 1,0)
- з гумовим ущільнювачем (вказувати при наявності)

* вказується тільки в ізольованому виконанні

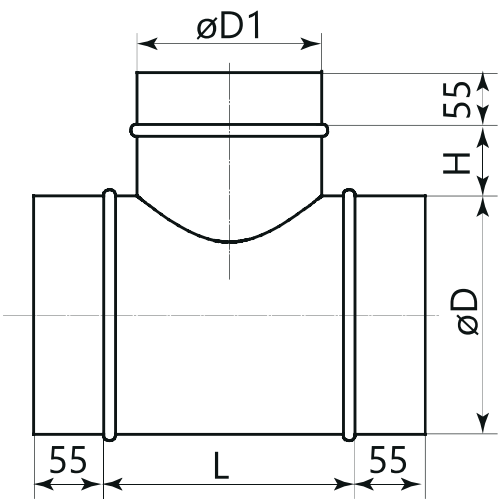

Розміри, мм			Рекоменд. товщина металу, мм	Площа, м²	Маса, кг не більше
ØD	ØD1	L			
100	100	160	0,5	0,11	0,43
125	100	160		0,13	0,51
125	125	185		0,15	0,57
150	100	160		0,14	0,56
150	125	185		0,16	0,62
150	150	210		0,17	0,67
160	100	160		0,16	0,62
160	125	185		0,18	0,69
160	150	210		0,19	0,73
160	160	220		0,2	0,79
200	100	160		0,19	0,75
200	125	185		0,21	0,83
200	150	210		0,22	0,88
200	160	220		0,24	0,94
200	200	260		0,27	1,08

Розміри, мм			Рекоменд. товщина металу, мм	Площа, м²	Маса, кг не більше
ØD	ØD1	L			
225	160	220	0,5	0,26	1,04
225	200	260		0,3	1,18
225	225	285		0,32	1,27
250	100	160		0,23	0,9
250	125	185		0,26	1,0
250	160	220		0,29	1,13
250	200	260		0,33	1,29
250	250	310		0,38	1,48
315	160	220		0,35	1,39
315	200	260		0,4	1,57
315	250	310		0,46	1,79
315	315	375		0,53	2,08
355	200	260		0,44	1,74
355	250	310		0,5	1,98
355	315	375		0,59	2,3
355	355	415		0,64	2,5
400	200	260	0,7	0,49	2,71
400	250	310		0,56	3,08
400	315	375		0,65	3,56
400	355	415		0,7	3,86
400	400	460		0,76	4,2
450	250	310		0,68	3,74
450	315	375		0,78	4,27
450	355	415		0,84	4,59
450	400	460		0,9	4,96
450	450	510		1,01	5,53
500	200	260		0,67	3,67
500	250	310		0,75	4,12
500	315	375		0,85	4,7
500	355	415		0,92	5,05
500	400	460		0,99	5,45
500	450	510		1,01	6,04
500	500	560		1,19	6,52
560	250	310		0,83	4,58
560	315	375		0,95	5,22
560	355	415		1,02	5,61
560	400	460		1,1	6,04
560	450	510		1,22	6,68
560	500	560		1,31	7,18
560	560	620		1,42	7,8
630	250	310		0,93	5,12
630	315	375		1,06	5,83
630	355	415		1,14	6,26
630	400	460		1,23	6,74
630	450	510		1,35	7,43

ВЕНТИЛЯЦІЙНІ КАНАЛИ

Розміри, мм			Рекоменд. товщина металу, мм	Площа, м²	Маса, кг не більше
ØD	ØD1	L			
630	500	560	0,7	1,45	7,98
630	560	620		1,57	8,64
630	630	690		1,72	9,43
710	315	375		1,19	6,53
710	355	415		1,28	7,01
710	400	460		1,37	7,55
710	450	510		1,51	8,29
710	500	560		1,62	8,9
710	560	620		1,75	9,63
710	630	690		1,91	10,48
710	710	770		2,09	11,48
800	355	415		1,43	7,86
800	400	460		1,54	8,46
800	450	510		1,69	9,29
800	500	560		1,81	9,95
800	560	620		1,96	10,75
800	630	690		2,13	11,69
800	710	770		2,32	12,76
800	800	860		2,55	14,0
900	450	510	1,0	2,06	14,53
900	500	560		2,19	15,49
900	560	620		2,36	16,64
900	630	690		2,54	17,97
900	710	770		2,76	19,49
900	800	860		3,0	21,21
900	900	960		3,39	23,98
1000	500	560		2,43	17,15
1000	560	620		2,61	18,41
1000	630	690		2,81	19,88
1000	710	770		3,05	21,54
1000	800	860		3,31	23,41
1000	900	960		3,73	26,32
1000	1000	1060		4,04	28,55
1120	500	560		2,71	19,14
1120	630	690		3,14	22,19
1120	710	770		3,4	24,03
1120	800	860		3,69	26,10
1120	900	960		4,13	29,21
1120	1000	1060		4,47	31,6
1120	1120	1180		4,89	34,55
1250	800	860		4,11	29,04
1250	900	960		4,58	32,39
1250	1000	1060		4,95	35,0
1250	1120	1180		5,4	38,16
1250	1250	1310		5,9	41,67

ТРІЙНИК КРУГЛОГО ПЕРЕРІЗУ З ПРЯМОКУТНОЮ ВРІЗКОЮ AD-TRR

При монтажі розгалуженої системи вентиляції застосовуються трійники, що дозволяють відмовитися від додаткових адаптерів з одного перерізу на інший та покращують акустичні та аеродинамічні параметри мережі. З урахуванням особливостей об'єкта наша компанія може змінювати довжину трійника та довжину врізки. Трійники для вентиляції легко маскуються за допомогою оздоблювальних матеріалів або декоративних панелей. При монтажі спочатку всі повітроводи послідовно приєднуються до трійника. Потім повітроводи з'єднуються зі вже змонтованими елементами системи вентиляції.

Таким чином, трійники для вентиляції є фасонною частиною, яка створена для розгалуження лінії повітроводів, іншими словами, для розгалуження одного потоку повітря на два або ж для об'єднання двох потоків в один загальний.

За замовчуванням:

H = 100 мм; L = A+60 мм.

AD-TRR-T/6-160-260-200x100-100-F/2-ZS/0,5-D

- найменування
- ізоляція (T - ізольований; 0 - відсутня)
- товщина ізоляції*, мм (6, 10, 15, 20)
- розмір трійника (за круглим приєднувальним перерізом ØD)
- довжина каналу (L), мм
- розмір врізки (за прямокутним приєднувальним перерізом AxB)
- довжина врізки (H)
- наявність прямокутного фланця (F - фланець, 0 - відсутній)
- ширина фланця (2 - 20 мм, 3 - 30 мм)
- матеріал (ZS - оцинкована сталь; NS - нержавіюча сталь)
- товщина сталі, мм (0,5; 0,7; 1,0)
- з гумовим ущільнювачем (вказувати при наявності)

* вказується тільки в ізольованому виконанні

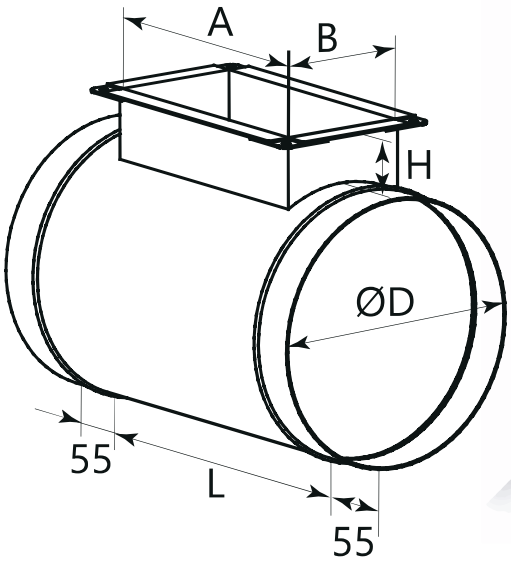

AD-KPS

ХРЕСТОВИНА КРУГЛОГО ПЕРЕРІЗУ З КРУГЛИМИ ВРІЗКАМИ

Хрестовини призначені для з'єднання чотирьох повітроводів одночасно. При монтажі систем вентиляції будівель повітроводи повинні монтуватися в різних напрямках, щоб забезпечити правильний потік свіжого повітря. Дуже важко поєднати чотири повітроводи між собою, так як велика ймовірність їх розгерметизації, що призведе до непридатності системи вентиляції в цілому. На нашому виробництві проводиться проектування та виготовлення хрестовин різної конфігурації, які оптимально підходять для монтажу будь-яких систем вентиляції. Всі елементи хрестовини вирізаються з ідеальною точністю та зварюються між собою.

За замовчуванням:

H = H1 = 60 мм; L = øD1 + 60 мм; øD≥øD1≥øD2.

AD-KPS-T/6-160-160-100-60-100-60-ZS/0,5-D

- найменування
- ізоляція (T - ізольований; 0 - відсутня)
- товщина ізоляції*, мм (6, 10, 15, 20)
- розмір хрестовини (за круглим приєднувальним перерізом øD)
- довжина каналу (L), мм
- розмір врізки (за круглим приєднувальним перерізом øD1)
- довжина врізки (H)
- розмір врізки (за круглим приєднувальним перерізом øD2)
- довжина врізки (H1)
- матеріал (ZS — оцинкована сталь; NS - нержавіюча сталь)
- товщина сталі, мм (0,5; 0,7; 1,0)
- з гумовим ущільнювачем (вказувати при наявності)

* вказується тільки в ізольованому виконанні

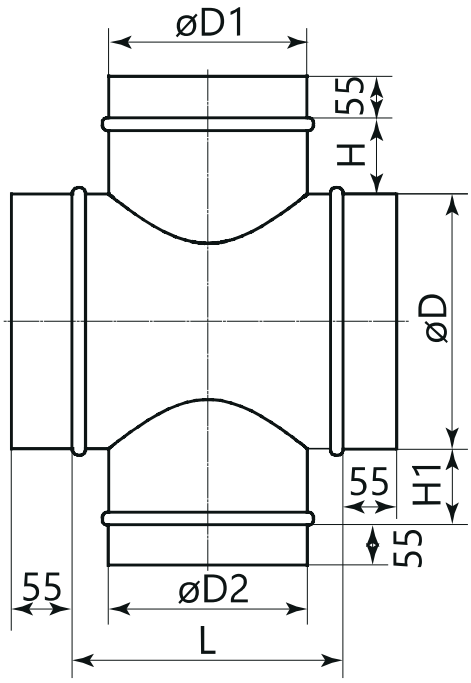

Розміри, мм			Рекоменд. товщина металу, мм	Площа, м²	Маса, кг не більше
ØD	ØD1	L			
100	100	160	0,5	0,14	0,55
125	100	160		0,16	0,62
125	125	185		0,18	0,72
160	100	160		0,19	0,73
160	125	185		0,21	0,83
160	160	220		0,25	0,97
200	100	160		0,22	0,85
200	125	185		0,24	0,96
200	160	220		0,28	1,1
200	200	260		0,33	1,28
250	100	160		0,26	1,01
250	125	185		0,29	1,1
250	160	220		0,33	1,29
250	200	260		0,37	1,47
250	250	310		0,44	1,71
315	125	185		0,34	1,35
315	160	220		0,39	1,53
315	200	260		0,44	1,73
315	250	310		0,51	1,99
315	315	375		0,6	2,34
355	160	220		0,43	1,69
355	200	260		0,49	1,9
355	250	310		0,55	2,17
355	315	375		0,64	2,52
355	355	415		0,7	2,77
400	160	220	0,7	0,47	1,86
400	200	260		0,53	2,94
400	250	310		0,61	3,34
400	315	375		0,7	3,86
400	355	415		0,76	4,18
400	400	460		0,83	4,59
450	200	260		0,65	3,55
450	250	310		0,73	3,99

Розміри, мм			Рекоменд. товщина металу, мм	Площа, м²	Маса, кг не більше
ØD	ØD1	L			
450	315	375	0,7	0,83	4,54
450	355	415		0,89	4,89
450	400	460		0,96	5,28
450	450	510		1,1	6,07
500	315	375		0,9	4,96
500	355	415		0,97	5,32
500	400	460		1,04	5,73
500	450	510		1,18	6,51
500	500	560		1,28	7,05
560	315	375		0,99	5,47
560	355	415		1,07	5,86
560	400	460		1,15	6,3
560	450	510		1,29	7,09
560	500	560		1,39	7,63
560	560	620		1,51	8,32
630	400	460		1,27	6,97
630	450	510		1,42	7,81
630	500	560		1,52	8,36
630	560	620		1,65	9,05
630	630	690		1,8	9,91
710	400	460		1,41	7,75
710	450	510		1,57	8,64
710	500	560		1,68	9,24
710	560	620		1,81	9,96
710	630	690		1,97	10,8
710	710	770		2,16	11,9
800	400	460		1,57	8,65
800	450	510		1,75	9,59
800	500	560		1,87	10,3
800	560	620		2,01	11,1
800	630	690		2,17	11,9
800	710	770		2,37	13,1
800	800	860		2,6	14,3

AD-KPR

ХРЕСТОВИНА КРУГЛОГО ПЕРЕРІЗУ З ПРЯМОКУТНИМИ ВРІЗКАМИ

Хрестовини призначені для з'єднання чотирьох повітров одночасно. При монтажі систем вентиляції будівель повітровод повинні монтуватися в різних напрямках, щоб забезпечити правильний потік свіжого повітря. Дуже важко поєднати чотири повітроводи між собою, так як велика ймовірність їх розгерметизації, що призведе до непридатності системи вентиляції в цілому. На нашому виробництві відбувається проектування та виготовлення хрестовин різної конфігурації, які оптимально підходять для монтажу будь-яких систем вентиляції. Всі елементи хрестовини вирізаються з ідеальною точністю і зварюються між собою.

За замовчуванням:

H = H1 = 100 мм; L = A+60 мм; A≥A1.

AD-KPR-T/6-160-260-200x100-100-F/2-200x100-100-F/2-ZS/0,5-D

- найменування
- ізоляція (T - ізольований; 0 - відсутня)
- товщина ізоляції*, мм (6, 10, 15, 20)
- розмір хрестовини (за круглим приєднувальним перерізом øD)
- довжина каналу (L), мм
- розмір врізки(за приєднувальним перерізом AxB)
- довжина врізки (H)
- наявність прямокутного фланця (F - фланець, 0 - відсутній)
- ширина фланця (2 - 20 мм, 3 - 30 мм)
- розмір врізки (за приєднувальним перерізом A1xB1)
- довжина врізки (H1)
- наявність прямокутного фланця (F - фланець, 0 - відсутній)
- ширина фланця (2 - 20 мм, 3 - 30 мм)
- матеріал (ZS - оцинкована сталь; NS - нержавіюча сталь)
- товщина сталі, мм (0,5; 0,7; 1,0)
- з гумовим ущільнювачем (вказувати при наявності)

* вказується тільки в ізольованому виконанні

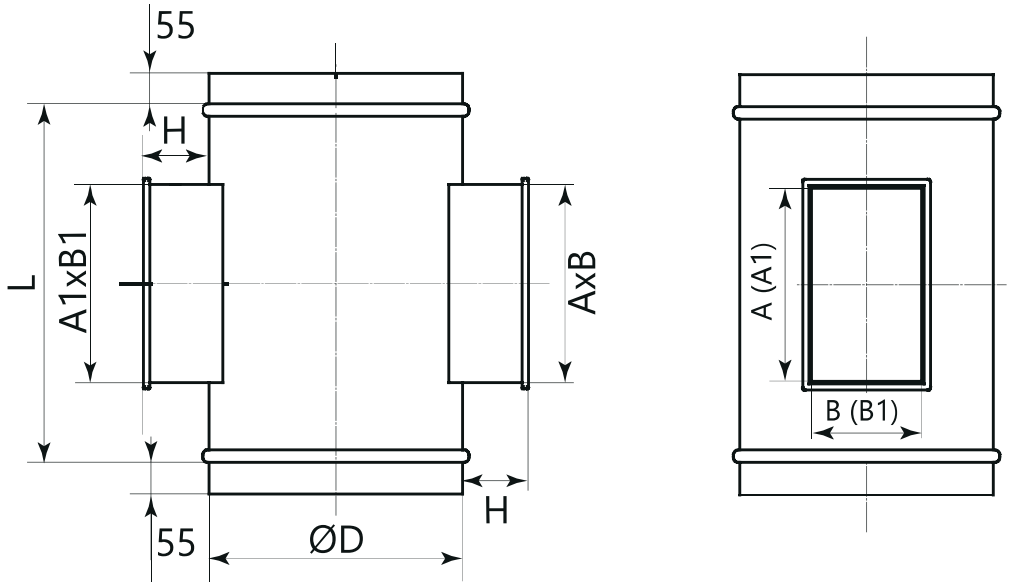

ЗАГЛУШКА КРУГЛОГО ПЕРЕРІЗУ AD-ZK

Заглушки круглого перерізу призначені для глушіння торця повітроводу.

При використанні заглушок з ущільнювачем з EPDM-гуми збільшується герметичність з'єднання, зменшуються витоки і втрати тиску в мережі.

AD-ZK-T/6-160-ZS/0,5-D

- найменування
- ізоляція (T - ізольований; 0 - відсутня)
- товщина ізоляції*, мм (6, 10, 15, 20)
- розмір (за круглим приєднувальним перерізом øD)
- матеріал (ZS - оцинкована сталь; NS - нержавіюча сталь)
- товщина сталі, мм (0,5; 0,7; 1,0)
- з гумовим ущільнювачем (вказувати при наявності)

* вказується тільки в ізольованому виконанні

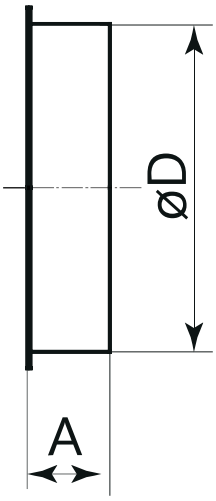

Розміри, мм		Рекоменд. товщина металу, мм	Маса, кг не більше
ØD	A		
100	50	0,5	0,1
125	50		0,1
150	50		0,1
160	50		0,2
200	50		0,3
225	50		0,3
250	50		0,6
315	50		0,9
355	50		1,2
400	50	0,7	1,2
450	70		1,7
500	70		1,8
560	70		2,2
630	70		2,8
710	70		4,5
800	70		5,4
900	100	1,0	6,6
1000	100		7,9
1120	100		10,1
1250	100		12,2

AD-VR

ВРІЗКА КРУГЛОГО ПЕРЕРІЗУ В ПОВЕРХНЮ

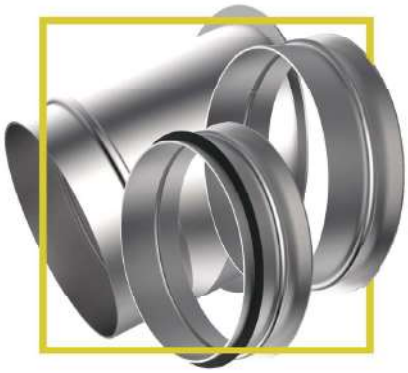

Врізка круглого перерізу в поверхню призначена для під'єднання (врізання) круглої системи в прямокутний повітровід або повітровід іншого діаметру (тип 2). У стандартному виконанні діаметр за розміром ніпеля. На замовлення можливе виконання врізки - муфти.

При використанні врізок з ущільнювачем з EPDM-гуми, збільшується герметичність з'єднання, зменшуються витоки повітря і втрати тиску в мережі.

Перед установкою між врізкою і повітроводом необхідно нанести шар силіконового герметика, кріпити за допомогою саморізів або витяжних заклепок.

Тип 2: ØD≥ØD1+70

L = 60 мм за замовчуванням;

Тип 3: кут нахилу врізки стандартно 45°.

AD-VR-T/6-1-160-0-0-ZS/0,5-D

- найменування
- ізоляція (T - ізольований; 0 - відсутня)
- товщина ізоляції*, мм (6, 10, 15, 20)
- тип виконання (1; 2; 3; 4)
- розмір (за круглим приєднувальним перерізом ØD або ExF)
- розмір врізки D1 (для типу 1 та 3 - 0)
- кут нахилу врізки (V) (для типу 1 та 2 - 0)
- матеріал (ZS - оцинкована сталь; NS - нержавіюча сталь)
- товщина сталі, мм (0,5; 0,7; 1,0)
- з гумовим ущільнювачем (вказувати при наявності)

* вказується тільки в ізольованому виконанні

ТИП 1

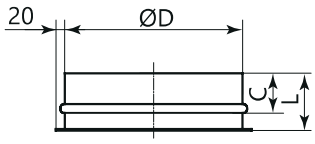

Розміри, мм			Рекоменд. товщина металу, мм	Маса, кг не більше
ØD	C	L		
100	32	55	0,5	0,1
125	32	55		0,14
150	32	55		0,15
160	32	55		0,18
200	32	55		0,22
225	32	55		0,25
250	42	75		0,41
315	42	75		0,52
355	42	75		0,7
400	42	75	0,7	1,03
450	42	75		1,42
500	42	75		1,6
560	42	75		1,8
630	42	75		2,05
710	42	75		3,4
800	42	75		3,8
900	42	75	1,0	5,2
1000	42	75		5,8
1120	42	75		7,2
1250	42	75		8,05

ТИП 3

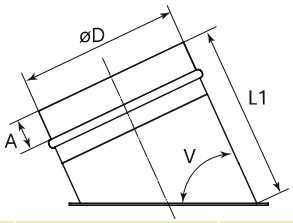

Розміри, мм			Рекоменд. товщина металу, мм	Маса, кг не більше
ØD	L1	A		
100	94	55	0,5	0,13
125	113			0,18
150	121			0,22
160	130			0,27
200	150			0,4
225	160			0,5
250	245			0,65
315	225			0,95
355	246			1,35
400	289		0,7	1,8
450	313			2,7
500	338			3,3
560	368			4,1
630	403			4,9
710	468			7,5
800	513			9,4
900	563		1,0	11,6
1000	628	100		15,8
1120	688			19,6
1250	753			24,1

ТИП 2

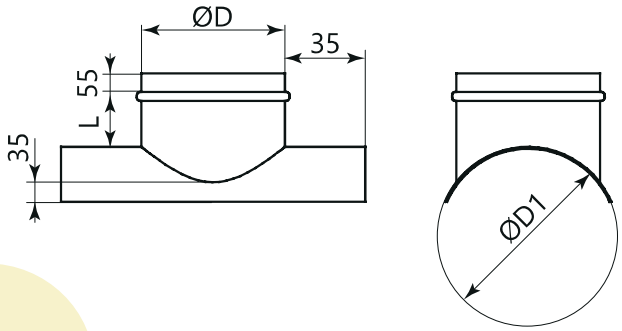

ТИП 4

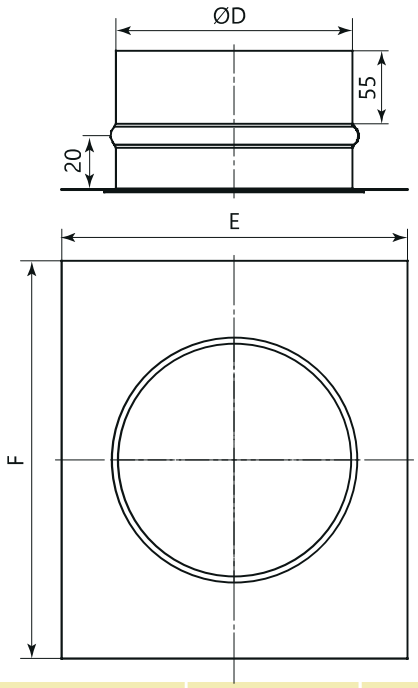

Розміри, мм		Рекоменд. товщина металу, мм	Маса, кг не більше
ØD	ØD1		
125	100	0,5	0,5
160	100		0,6
160	125		0,7
200	100		0,6
200	125		0,8
200	160		0,9
250	100		0,7
250	125		0,8
250	160		1,0
250	200		1,2
315	125		1,0
315	160		1,2
315	200		1,4
315	250		1,7
355	160		1,3
355	200		1,5
355	250		1,8
355	315		2,2
400	160	0,7	1,3
400	200		1,6
400	250		1,9
400	315		2,4
400	355		2,6
450	200		1,7
450	250		2,1
450	315		2,5

Розміри, мм		Рекоменд. товщина металу, мм	Маса, кг не більше
ØD	ØD1		
450	355	0,7	2,8
450	400		3,2
500	315		2,7
500	355		3,0
500	400		3,4
500	450		3,7
560	315		2,9
560	355		3,3
560	400		3,6
560	450		4,0
560	500		4,4
630	400		3,9
630	450		4,3
630	500		4,8
630	560		5,3
710	400		4,2
710	450		4,7
710	500		5,2
710	560		5,8
710	630		6,4
800	400		4,6
800	450		5,1
800	500		5,7
800	560		6,3
800	630		7,0
800	710		7,8

AD-OK

Z-ПОДІБНИЙ АДАПТЕР КРУГЛОГО ПЕРЕРІЗУ

Z-подібний адаптер (так звана "утка") - спеціальний фасонний виріб, який створений для з'єднання різнорівневих повітроводів або ж тих повітроводів, які знаходяться правіше або лівіше один від одного. У цьому випадку вони знаходяться або вище, або нижче по відношенню один до одного. Наявні сучасні системи вентиляції нерідко припускають поєднання повітроводів, які розташовані на різних рівнях, адже завдяки цьому можна гарантувати рівномірну подачу повітря в усі приміщення будинку. Крім цього, за допомогою вентиляційних адаптерів можна істотно послабити потік повітря там, де він переміщується з великою швидкістю, при цьому знижуючи навантаження на повітроводи та вібрацію.

AD-OK-T/6-160-285-100-ZS/0,5-D

- найменування
- ізоляція (T - ізольований; 0 - відсутня)
- товщина ізоляції*, мм (6, 10, 15, 20)
- розмір (за круглим приєднувальним перерізом D)
- довжина каналу (L), мм
- зсув (H), мм
- матеріал (ZS - оцинкована сталь; NS - нержавіюча сталь)
- товщина сталі, мм (0,5; 0,7; 1,0)
- з гумовим ущільнювачем (вказувати при наявності)

* вказується тільки в ізольованому виконанні

Розміри, мм				Рекоменд. товщина металу, мм	Маса, кг не більше
ØD	H	L	A		
100	100	200	55	0,5	0,45
125	125	125			0,65
150	140	140			0,75
160	160	285			1,05
200	200	345			1,4
225	225	375			1,7
250	250	415			2,0
315	315	505			3,5
355	355	560			5,2
400	400	625		0,7	6,3
450	450	695			9,7
500	500	765			11,2
560	560	850			13,7
630	630	950			16,9
710	710	1065			26,6
800	800	1190			32,9
900	900	1335		1,0	40,6
1000	1000	1475	100		50,7
1120	1120	1645			69,6
1250	1250	1830			85,2

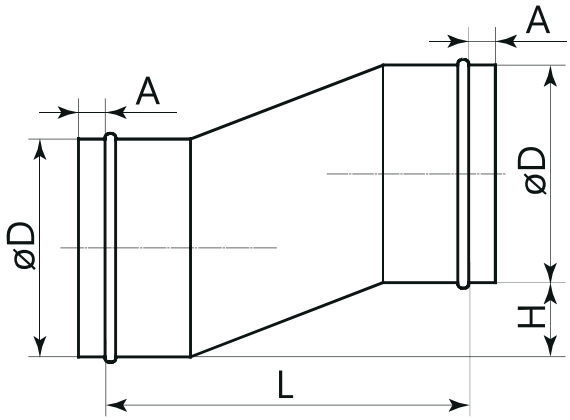

ФЛАНЕЦЬ ЗВОРОТНИЙ КРУГЛОГО ПЕРЕРІЗУ AD-FN

Фланець зворотний використовується для стикування повітроводів круглого перерізу одного діаметра на болтове з'єднання.

Для повітроводів AD-VKK та AD-SPN - фланці виготовляються в "мінус", під фасонні елементи - в номінальному діаметрі.

Товщина фланця за замовчуванням 1,5 мм.

AD-FN-100-ZS

- найменування
- розмір (за круглим приєднувальним перерізом D)
- матеріал (ZS - оцинкована сталь; NS - нержавіюча сталь)

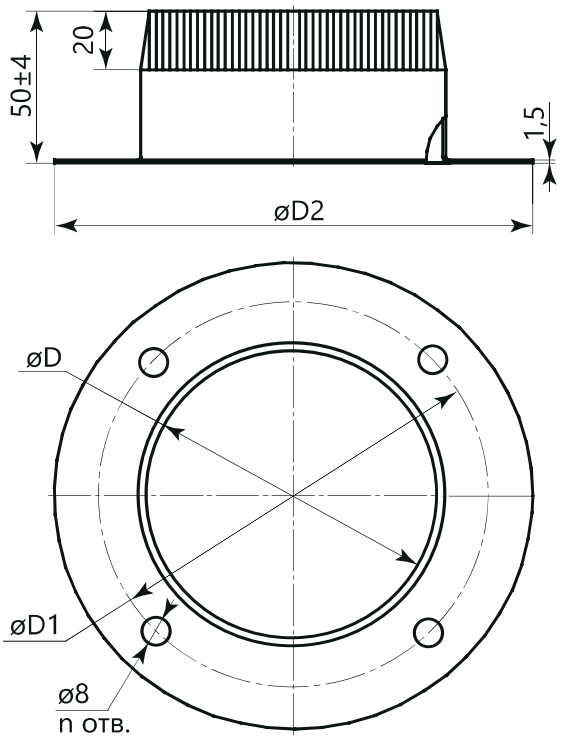

Розміри, мм				Маса, кг не більше
ØD	ØD1	ØD2	n, отв	
100	125	150	4	0,28
125	150	175		0,36
140	165	190		0,41
150	175	200		0,44
160	185	210	6	0,47
180	205	230		0,53
200	225	250		0,61
225	250	275		0,66
250	275	300		0,74

АСПІРАЦІЙНА СИСТЕМА

AD-VKA | ПОВІТРОВІД АСПІРАЦІЙНИЙ

Аспіраційні повітроводи застосовуються для переміщення пилогазоповітряних сумішей і запиленого повітря, з різною концентрацією твердих частинок, в системах пиловловлення та пневмотранспорту.

При запиленості повітря, що транспортується, а також схильності аспіраційного повітровода до засмічення в місцях зміни напрямку і відгалуження (відводи, трійники, врізки), необхідно застосовувати відводи з радіусом не менше двох діаметрів.

У повітроводі застосовуються штаноподібні трійники або трійники з косою врізкою під кутом не більше 60 градусів. Ревізійні люки для очищення рекомендується розміщувати в місцях зміни напрямку повітроводів, а також в місцях відгалужень.

Як з'єднання елементів при монтажі системи повітроводів використовуються хомути. Це забезпечує їх швидку установку без спеціальних інструментів. Хомути також спрощують обслуговування і очищення повітровода, в разі необхідності заміни окремих частин системи повітроводів, це вдасться здійснити без всього демонтажу.

Аспіраційні повітроводи комплектуються AD-KPO-A-15 (30, 45; 60; 90); AD-PR-A; AD-TR-A; AD-KPS-A; AD-VR-A; AD-OK-A.

AD-VKA-150-500-ZS/0,7

- найменування
- розмір (за круглим приєднувальним перерізом ØD)
- довжина каналу (L)
- матеріал (ZS - оцинкована сталь; NS - нержавіюча сталь)
- товщина сталі, мм (0,7; 1,0)

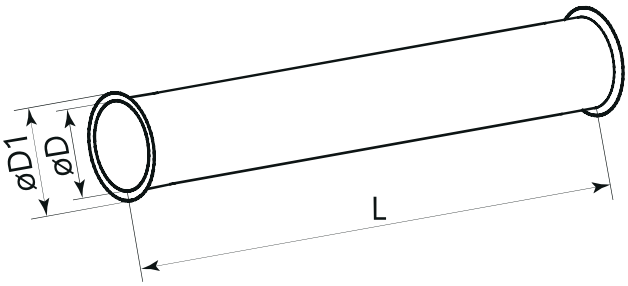

Розміри, мм			Рекоменд. товщина металу, мм	Маса, кг не більше	
ØD	ØD1	L		0,7 мм	1,0 мм
100	115	500	0,7 1,0	0,9	1,29
125	140			1,12	1,61
150	165			1,38	1,98
160	175			1,43	2,05
200	215			1,79	2,56
225	240			2,01	2,88
250	265	1000		4,4	6,32
280	295			4,93	7,08
315	330			5,54	7,96
355	370			6,24	8,96
400	415			7,02	10,09
450	465			7,9	11,34
500	515			8,77	12,6
560	575			9,82	14,11
630	645			11,04	15,86
710	725			12,44	17,87
800	825			14,02	20,13

ВІДВІД АСПІРАЦІЙНИЙ 90 ГРАДУСІВ КРУГЛОГО ПЕРЕРІЗУ

AD-KPO-A-90

Відвід аспіраційний сегментний 90 градусів круглого перерізу.

R = 1 x ØD.

Відвід 90 градусів розвертає потік повітря під прямим кутом. Матеріал, який використовується для виготовлення круглих відводів, оцинкована сталь.

Висота фланця 6 мм.

AD-KPO-A-90-160-ZS/0,7

- найменування
- аспіраційний
- кут (градусів)
- розмір (за круглим приєднувальним перерізом ØD)
- матеріал (ZS - оцинкована сталь; NS - нержавіюча сталь)
- товщина сталі, мм (0,7; 1,0)

Розміри, мм		Рекоменд. товщина метала, мм	Площа, м²	Маса, кг не більше
ØD	F			
100	65	0,7	0,098	0,38
125	78		0,138	0,54
150	90		0,191	0,72
160	105		0,205	0,89
200	115		0,296	1,1
225	128		0,362	1,32
250	125		0,434	1,63
315	158		0,664	2,5
355	178		0,82	3,73
400	200		1,014	5,1
450	220		1,311	8,0
500	250		1,583	9,6
560	230		1,974	11,8
630	315		2,444	14,5
710	355		3,041	22,4
800	400		3,79	28,0
900	450	1,0	4,885	34,6
1000	500		5,933	43,0
1120	560		7,323	59,8
1250	625		8,994	73,0

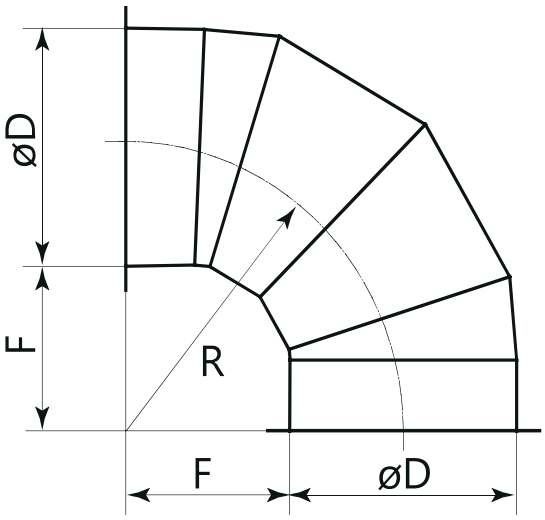

AD-KPO-A-60 ВІДВІД АСПІРАЦІЙНИЙ 60 ГРАДУСІВ КРУГЛОГО ПЕРЕРІЗУ

Відвід аспіраційний сегментний 60 градусів круглого перерізу.
R = 1 x ØD.
Висота фланця 6 мм.

AD-KPO-A-60-160-ZS/0,7

- найменування
- аспіраційний
- кут (градусів)
- розмір (за круглим приєднувальним перерізом ØD)
- матеріал (ZS - оцинкована сталь; NS - нержавіюча сталь)
- товщина сталі, мм (0,7; 1,0)

Розміри, мм ØD	Рекоменд. товщина металу, мм	Площа, м²	Маса, кг не більше
100	0,7	0,076	0,32
125		0,105	0,41
150		0,131	0,52
160		0,153	0,6
200		0,219	0,86
225		0,265	1,04
250		0,315	1,24
315		0,476	1,87
355		0,584	3,21
400		0,718	3,95
450		0,94	5,16
500		1,129	6,19
560		1,377	7,57
630		1,698	9,32
710		2,105	11,55
800		2,614	14,35
900	1,0	3,445	24,34
1000		4,165	29,43
1120		5,117	36,15
1250		6,258	44,21

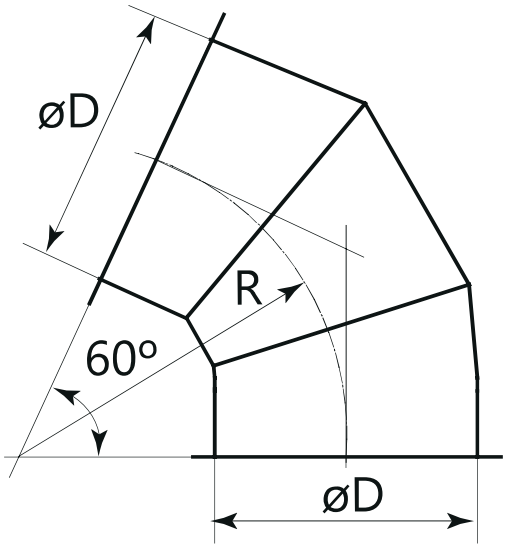

ВІДВІД АСПІРАЦІЙНИЙ 45 ГРАДУСІВ КРУГЛОГО ПЕРЕРІЗУ

AD-KPO-A-45

Відвід аспіраційний сегментний 45 градусів круглого перерізу.
R = 1 x ØD.
Висота фланця 6 мм.

AD-KPO-A-45-160-ZS/0,7

- найменування
- аспіраційний
- кут (градусів)
- розмір (за круглим приєднувальним перерізом ØD)
- матеріал (ZS - оцинкована сталь; NS - нержавіюча сталь)
- товщина сталі, мм (0,7; 1,0)

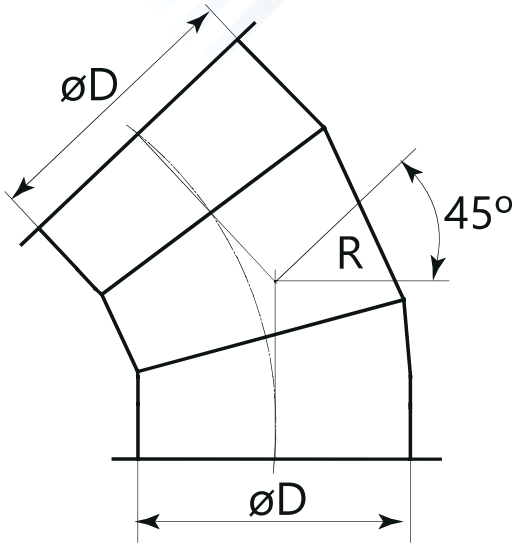

Розміри, мм ØD	Рекоменд. товщина металу, мм	Площа, м²	Маса, кг не більше
100	0,7	0,045	0,26
125		0,069	0,36
150		0,115	0,43
160		0,134	0,51
200		0,184	0,65
225		0,221	0,78
250		0,261	0,96
315		0,39	1,44
355		0,475	2,11
400		0,579	3,07
450		0,764	4,75
500		0,912	5,6
560		1,105	6,8
630		1,377	8,3
710		1,667	12,9
800		2,058	15,8
900	1,0	2,742	19,4
1000		3,297	24,0
1120		4,029	33,0
1250		4,903	40,0

AD-KPO-A-30 ВІДВІД АСПІРАЦІЙНИЙ 30 ГРАДУСІВ КРУГЛОГО ПЕРЕРІЗУ

Відвід аспіраційний сегментний 30 градусів круглого перерізу.
R = 1 x ØD.
Висота фланця 6 мм.

AD-KPO-A-30-160-ZS/0,7

- найменування
- аспіраційний
- кут (градусів)
- розмір (за круглим приєднувальним перерізом ØD)
- матеріал (ZS - оцинкована сталь; NS - нержавіюча сталь)
- товщина сталі, мм (0,7; 1,0)

Розміри, мм ØD	Рекоменд. товщина металу, мм	Площа, м²	Маса, кг не більше
100	0,7	0,054	0,21
125		0,072	0,28
150		0,095	0,34
160		0,102	0,4
200		0,141	0,48
225		0,168	0,57
250		0,197	0,71
315		0,288	1,04
355		0,348	1,52
400		0,422	2,33
450		0,569	3,5
500		0,674	4,2
560		0,812	5,0
630		0,988	6,1
710		1,209	9,6
800		1,483	11,6
900	1,0	2,005	14,1
1000		2,398	17,7
1120		2,91	24,0
1250		3,522	28,9

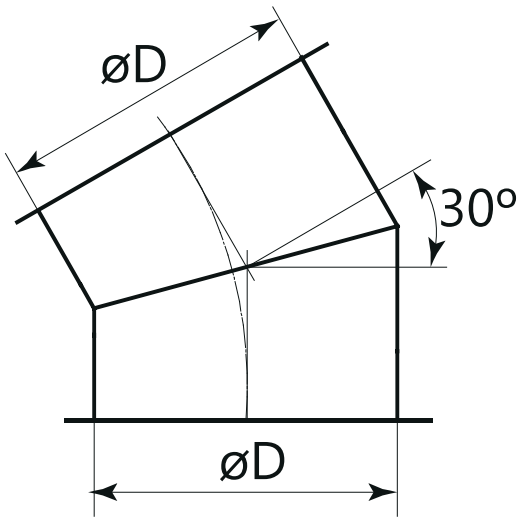

ВІДВІД АСПІРАЦІЙНИЙ 15 ГРАДУСІВ КРУГЛОГО ПЕРЕРІЗУ AD-KPO-A-15

Відвід аспіраційний сегментний 15 градусів круглого перерізу.
R = 1 x ØD.
Висота фланця 6 мм.

AD-KPO-A-15-160-ZS/0,7

- найменування
- аспіраційний
- кут (градусів)
- розмір (за круглим приєднувальним перерізом ØD)
- матеріал (ZS - оцинкована сталь; NS - нержавіюча сталь)
- товщина сталі, мм (0,7; 1,0)

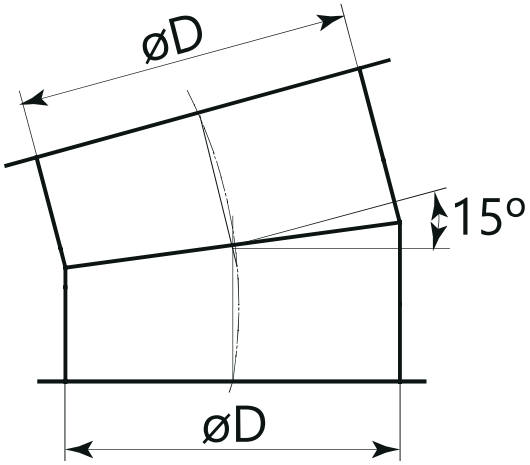

Розміри, мм ØD	Рекоменд. товщина металу, мм	Площа, м²	Маса, кг не більше
100	0,7	0,045	0,18
125		0,059	0,23
150		0,074	0,28
160		0,08	0,31
200		0,106	0,42
225		0,124	0,49
250		0,143	0,56
315		0,202	0,79
355		0,24	1,32
400		0,285	1,57
450		0,396	2,17
500		0,46	2,53
560		0,543	2,98
630		0,648	3,56
710		0,777	4,26
800		0,935	5,13
900	1,0	1,312	9,27
1000		1,54	10,88
1120		1,836	12,97
1250		2,184	15,43

AD-PR-A АДАПТЕР АСПІРАЦІЙНИЙ КРУГЛОГО ПЕРЕРІЗУ

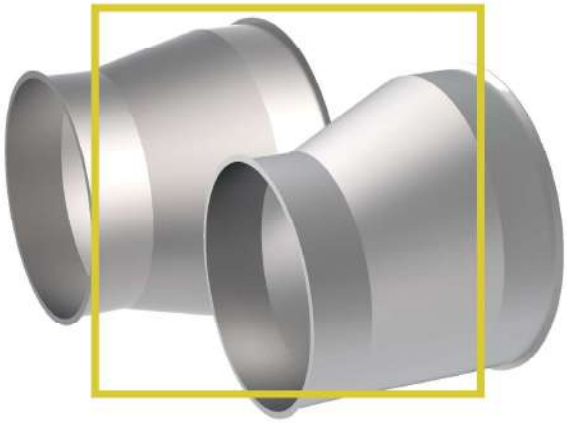

Для плавного переходу одного перерізу повітроводу на інший і збереження оптимальної швидкості потоку в системах вентиляції використовуються круглі адаптери.

Адаптери бувають з круглого перерізу на круглий, з прямокутного перерізу на прямокутний, з круглого перерізу на прямокутний та зі зсувом. Пропоновані нашою компанією круглі адаптери призначені для швидкої стиковки повітроводів різного перерізу.

Розміри круглого аспіраційного адаптера можуть бути різні і обираються за бажанням замовника.

Висота фланця 6 мм.

AD-PR-A-3-160-150-64-20-ZS/0,7

- найменування
- аспіраційний
- тип адаптера (1 - прямий, 2 - односторонній, 3 - зі зсувом осі)
- розмір (за круглим приєднувальним перерізом øD)
- розмір (за круглим приєднувальним перерізом øD1)
- довжина каналу (L), мм
- зсув (E) (розмір зсуву, мм, тільки для D-PR-A-3; 0 — при AD-PR-A-1, AD-PR-A-2)
- матеріал (ZS - оцинкована сталь; NS - нержавіюча сталь)
- товщина сталі, мм (0,7; 1,0)

AD-PR-A-1

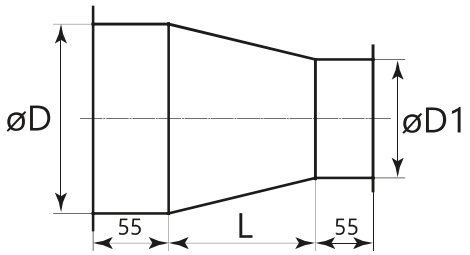

AD-PR-A-2

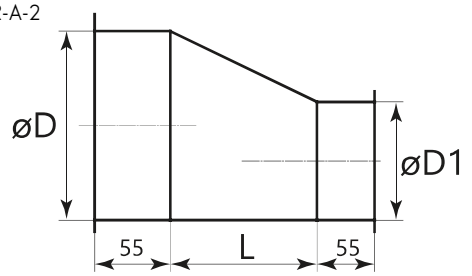

AD-PR-A-3

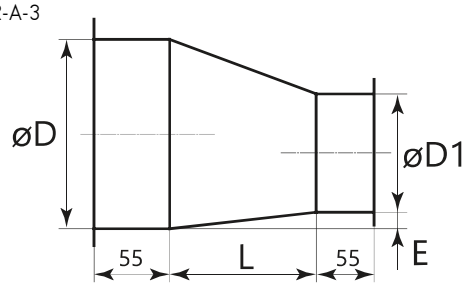

Розміри, мм			Рекоменд. товщина металу, мм	Площа, м²	Маса, кг не більше
ØD	ØD1	L			
125	100	64	0,7	0,07	0,28
150	100	85		0,08	0,33
150	125	64		0,08	0,32
160	100	112		0,1	0,4
160	125	78		0,1	0,37
160	150	64		0,09	0,7
200	100	167		0,15	0,57
200	125	133		0,14	0,54
200	150	112		0,13	0,52
200	160	85		0,12	0,49
225	160	119		0,16	0,61
225	200	64		0,13	0,52
250	125	202		0,2	0,8
250	160	154		0,19	0,74
250	200	99		0,17	0,65
250	225	64		0,15	0,58
315	160	243		0,3	1,17
315	200	188		0,27	1,08
315	225	155		0,26	1,01
315	250	119		0,24	0,93
355	200	243		0,35	1,36
355	225	209		0,33	1,29
355	250	174		0,31	1,21
355	315	85		0,24	0,95
400	200	240		0,38	2,09
400	225	225		0,38	2,07
400	250	190		0,35	1,95
400	315	125		0,31	1,69
400	355	92		0,28	1,54
450	250	310		0,54	2,99
450	315	215		0,47	2,59
450	355	161		0,42	2,31
450	400	99		0,35	1,95
500	250	290		0,57	3,14
500	315	225		0,53	2,89
500	355	210		0,52	2,86
500	400	140		0,44	2,43
500	450	99		0,42	2,33
560	315	31		0,77	4,22
560	355	317		0,72	3,95

Розміри, мм			Рекоменд. товщина металу, мм	Площа, м²	Маса, кг не більше
ØD	ØD1	L			
560	400	260	0,7	0,66	3,63
560	450	191		0,6	3,32
560	500	112		0,52	2,84
630	400	270		0,75	4,09
630	450	220		0,71	3,92
630	500	170		0,67	3,67
630	560	127		0,61	3,35
710	400	471		1,16	6,36
710	450	402		1,1	6,06
710	500	333		1,01	5,55
710	560	236		0,86	4,71
710	630	140		0,72	3,93
800	400	440		1,23	6,76
800	450	390		1,2	6,58
800	500	340		1,13	6,22
800	560	310		1,1	6,04
800	630	210		0,92	5,05
800	710	155		0,82	4,48
900	500	594	1,0	1,89	13,35
900	560	512		1,77	12,48
900	630	416		1,6	11,32
900	710	291		1,35	9,54
900	800	167		1,07	7,55
1000	500	540		1,95	13,8
1000	560	500		1,91	13,48
1000	630	410		1,74	12,31
1000	710	371		1,69	11,91
1000	800	240		1,38	9,74
1000	900	210		1,4	9,91
1120	630	649		2,55	17,99
1120	710	553		2,36	16,66
1120	800	490		2,25	15,86
1120	900	448		2,27	16,03
1120	1000	195		1,53	10,78
1250	630	660		2,84	20,09
1250	710	610		2,77	19,56
1250	800	490		2,48	17,51
1250	900	431		2,43	17,16
1250	1000	290		2,01	14,23
1250	1120	209		1,76	12,44

AD-KPS-A

ХРЕСТОВИНА АСПІРАЦІЙНА КРУГЛОГО ПЕРЕРІЗУ З КРУГЛИМИ ВРІЗКАМИ

Хрестовини аспіраційні призначені для з'єднання чотирьох повітроводів одночасно. При монтажі систем вентиляції будівель повітроводи повинні монтуватися в різних напрямках, щоб забезпечити правильний потік свіжого повітря. Дуже важко поєднати чотири повітроводи між собою, так як велика ймовірність їх розгерметизації, що призведе до непридатності системи вентиляції в цілому. На нашому виробництві проводиться проектування та виготовлення хрестовин різної конфігурації, які оптимально підходять для монтажу будь-яких систем вентиляції. Всі елементи хрестовини вирізаються з ідеальною точністю та зварюються між собою.

За замовчуванням:

H = H1 = 60 мм; L = øD1 + 60 мм; øD≥øD1≥øD2.

Висота фланця 6 мм.

AD-KPS-A-160-160-100-60-100-60-ZS/0,7

- найменування
- аспіраційний
- розмір хрестовини (за круглим приєднувальним перерізом øD)
- довжина каналу (L), мм
- розмір врізки (за круглим приєднувальним перерізом øD1)
- довжина врізки (H)
- розмір врізки (за круглим приєднувальним перерізом øD2)
- довжина врізки (H1)
- матеріал (ZS — оцинкована сталь; NS - нержавіюча сталь)
- товщина сталі, мм (0,7; 1,0)

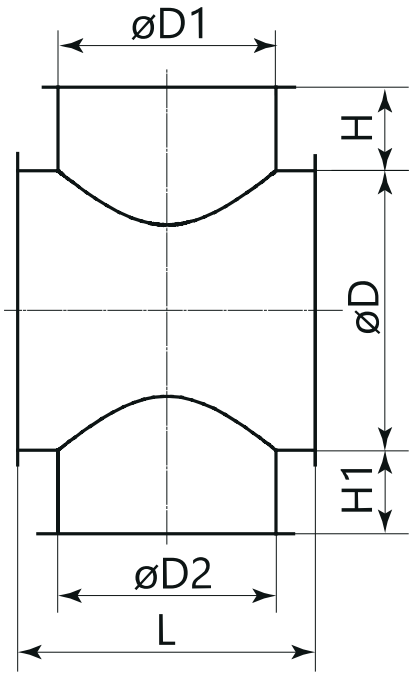

Розміри, мм			Рекоменд. товщина металу, мм	Площа, м²	Маса, кг не більше
ØD	ØD1	L			
100	100	160		0,14	0,55
125	100	160		0,16	0,62
125	125	185		0,18	0,72
160	100	160		0,19	0,73
160	125	185		0,21	0,83
160	160	220		0,25	0,97
200	100	160		0,22	0,85
200	125	185		0,24	0,96
200	160	220		0,28	1,1
200	200	260		0,33	1,28
250	100	160		0,26	1,01
250	125	185		0,29	1,1
250	160	220		0,33	1,29
250	200	260		0,37	1,47
250	250	310		0,44	1,71
315	125	185		0,34	1,35
315	160	220	0,7	0,39	1,53
315	200	260		0,44	1,73
315	250	310		0,51	1,99
315	315	375		0,6	2,34
355	160	220		0,43	1,69
355	200	260		0,49	1,9
355	250	310		0,55	2,17
355	315	375		0,64	2,52
355	355	415		0,7	2,77
400	160	220		0,47	1,86
400	200	260		0,53	2,94
400	250	310		0,61	3,34
400	315	375		0,7	3,86
400	355	415		0,76	4,18
400	400	460		0,83	4,59
450	200	260		0,65	3,55
450	250	310		0,73	3,99

Розміри, мм			Рекоменд. товщина металу, мм	Площа, м²	Маса, кг не більше
ØD	ØD1	L			
450	315	375		0,83	4,54
450	355	415		0,89	4,89
450	400	460		0,96	5,28
450	450	510		1,1	6,07
500	315	375		0,9	4,96
500	355	415		0,97	5,32
500	400	460		1,04	5,73
500	450	510		1,18	6,51
500	500	560		1,28	7,05
560	315	375		0,99	5,47
560	355	415		1,07	5,86
560	400	460		1,15	6,3
560	450	510		1,29	7,09
560	500	560		1,39	7,63
560	560	620		1,51	8,32
630	400	460		1,27	6,97
630	450	510	0,7	1,42	7,81
630	500	560		1,52	8,36
630	560	620		1,65	9,05
630	630	690		1,8	9,91
710	400	460		1,41	7,75
710	450	510		1,57	8,64
710	500	560		1,68	9,24
710	560	620		1,81	9,96
710	630	690		1,97	10,8
710	710	770		2,16	11,9
800	400	460		1,57	8,65
800	450	510		1,75	9,59
800	500	560		1,87	10,3
800	560	620		2,01	11,1
800	630	690		2,17	11,9
800	710	770		2,37	13,1
800	800	860		2,6	14,3

AD-TR-A

ТРІЙНИК АСПІРАЦІЙНИЙ КРУГЛОГО ПЕРЕРІЗУ З КРУГЛОЮ ВРІЗКОЮ

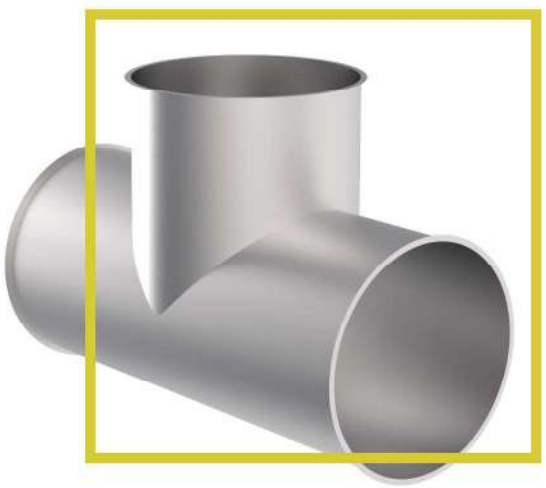

При монтажі розгалуженої системи вентиляції застосовуються трійники, що дозволяють відмовитися від додаткових адаптерів з одного перерізу на інший і покращують акустичні та аеродинамічні параметри мережі. З урахуванням особливостей об'єкта наша компанія може змінювати довжину трійника і довжину врізки. Трійники для вентиляції легко маскуються за допомогою оздоблювальних матеріалів або декоративних панелей. При монтажі спочатку всі повітроводи послідовно приєднуються до трійника. Потім повітроводи з'єднуються зі вже змонтованими елементами системи вентиляції.

Таким чином, трійники для вентиляції є фасонною частиною, яка створена для розгалуження лінії повітроводів, іншими словами, для розгалуження одного потоку повітря на два або ж для об'єднання двох потоків в один загальний.

За замовчуванням:

H = 60 мм; L = ØD1 + 60 мм.

Висота фланця 6 мм.

AD-TR-A-160-160-100-60-ZS/0,7

- найменування
- аспіраційний
- розмір (за круглим приєднувальним перерізом øD)
- довжина каналу (L), мм
- розмір (за круглим приєднувальним перерізом øD1)
- довжина врізки (H)
- матеріал (ZS - оцинкована сталь; NS - нержавіюча сталь)
- товщина сталі, мм (0,7; 1,0)

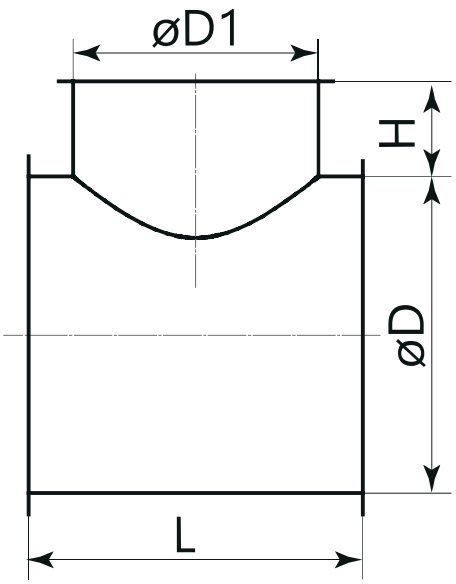

Розміри, мм			Рекоменд. товщина металу, мм	Площа, м²	Маса, кг не більше
ØD	ØD1	L			
100	100	160		0,11	0,43
125	100	160		0,13	0,51
125	125	185		0,15	0,57
150	100	160		0,14	0,56
150	125	185		0,16	0,62
150	150	210		0,17	0,67
160	100	160		0,16	0,62
160	125	185	0,7	0,18	0,69
160	150	210		0,19	0,73
160	160	220		0,2	0,79
200	100	160		0,19	0,75
200	125	185		0,21	0,83
200	150	210		0,22	0,88
200	160	220		0,24	0,94
200	200	260		0,27	1,08

Розміри, мм			Рекоменд. товщина металу, мм	Площа, м²	Маса, кг не більше
ØD	ØD1	L			
225	160	220		0,26	1,04
225	200	260		0,3	1,18
225	225	285		0,32	1,27
250	100	160		0,23	0,9
250	125	185		0,26	1,0
250	160	220		0,29	1,13
250	200	260		0,33	1,29
250	250	310		0,38	1,48
315	160	220		0,35	1,39
315	200	260		0,4	1,57
315	250	310		0,46	1,79
315	315	375		0,53	2,08
355	200	260		0,44	1,74
355	250	310		0,5	1,98
355	315	375		0,59	2,3
355	355	415		0,64	2,5
400	200	260		0,49	2,71
400	250	310		0,56	3,08
400	315	375		0,65	3,56
400	355	415		0,7	3,86
400	400	460		0,76	4,2
450	250	310		0,68	3,74
450	315	375	0,7	0,78	4,27
450	355	415		0,84	4,59
450	400	460		0,9	4,96
450	450	510		1,01	5,53
500	200	260		0,67	3,67
500	250	310		0,75	4,12
500	315	375		0,85	4,7
500	355	415		0,92	5,05
500	400	460		0,99	5,45
500	450	510		1,01	6,04
500	500	560		1,19	6,52
560	250	310		0,83	4,58
560	315	375		0,95	5,22
560	355	415		1,02	5,61
560	400	460		1,1	6,04
560	450	510		1,22	6,68
560	500	560		1,31	7,18
560	560	620		1,42	7,8
630	250	310		0,93	5,12
630	315	375		1,06	5,83
630	355	415		1,14	6,26
630	400	460		1,23	6,74
630	450	510		1,35	7,43

Розміри, мм			Рекоменд. товщина металу, мм	Площа, м²	Маса, кг не більше
ØD	ØD1	L			
630	500	560		1,45	7,98
630	560	620		1,57	8,64
630	630	690		1,72	9,43
710	315	375		1,19	6,53
710	355	415		1,28	7,01
710	400	460		1,37	7,55
710	450	510		1,51	8,29
710	500	560		1,62	8,9
710	560	620		1,75	9,63
710	630	690	0,7	1,91	10,48
710	710	770		2,09	11,48
800	355	415		1,43	7,86
800	400	460		1,54	8,46
800	450	510		1,69	9,29
800	500	560		1,81	9,95
800	560	620		1,96	10,75
800	630	690		2,13	11,69
800	710	770		2,32	12,76
800	800	860		2,55	14,0
900	450	510		2,06	14,53
900	500	560		2,19	15,49
900	560	620		2,36	16,64
900	630	690		2,54	17,97
900	710	770		2,76	19,49
900	800	860		3,0	21,21
900	900	960		3,39	23,98
1000	500	560		2,43	17,15
1000	560	620		2,61	18,41
1000	630	690		2,81	19,88
1000	710	770		3,05	21,54
1000	800	860		3,31	23,41
1000	900	960	1,0	3,73	26,32
1000	1000	1060		4,04	28,55
1120	500	560		2,71	19,14
1120	630	690		3,14	22,19
1120	710	770		3,4	24,03
1120	800	860		3,69	26,10
1120	900	960		4,13	29,21
1120	1000	1060		4,47	31,6
1120	1120	1180		4,89	34,55
1250	800	860		4,11	29,04
1250	900	960		4,58	32,39
1250	1000	1060		4,95	35,0
1250	1120	1180		5,4	38,16
1250	1250	1310		5,9	41,67

AD-VR-A

ВРІЗКА АСПІРАЦІЙНА КРУГЛОГО ПЕРЕРІЗУ В ПОВЕРХНЮ

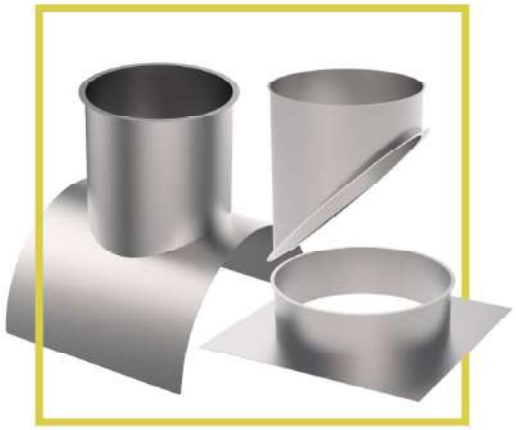

Врізка аспіраційна круглого перерізу в поверхню призначена для під'єднання (врізання) круглої системи в прямокутний повітровід або повітровід іншого діаметру (тип 2). У стандартному виконанні діаметр за розміром ніпеля. На замовлення можливе виконання врізки - муфти.

Перед установкою між врізкою і повітроводом необхідно нанести шар силіконового герметика, кріпити за допомогою саморізів або витяжних заклепок.

Тип 2: ØD≥ØD1+70

L = 60 мм за замовчуванням;

Тип 3: кут нахилу врізки стандартно 45°.

Висота фланця 6 мм.

AD-VR-A-1-160-0-0-ZS/0,7

- найменування
- аспіраційний
- тип виконання (1; 2; 3; 4)
- розмір (за круглим приєднувальним перерізом øD або ExF)
- розмір врізки D1 (для типу 1 та 3 - 0)
- кут нахилу врізки (V) (для типу 1 та 2 - 0)
- матеріал (ZS - оцинкована сталь; NS - нержавіюча сталь)
- товщина сталі, мм (0,7; 1,0)

ТИП 1

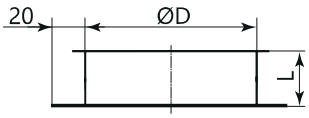

Розміри, мм		Рекоменд. товщина металу, мм	Маса, кг не більше
ØD	L		
100	55	0,7	0,1
125	55		0,14
150	55		0,15
160	55		0,18
200	55		0,22
225	55		0,25
250	75		0,41
315	75		0,52
355	75		0,7
400	75		1,03
450	75		1,42
500	75		1,6
560	75		1,8
630	75		2,05
710	75		3,4
800	75		3,8
900	75	1,0	5,2
1000	75		5,8
1120	75		7,2
1250	75		8,05

ТИП 3

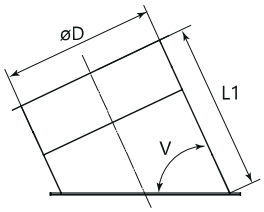

Розміри, мм		Рекоменд. товщина металу, мм	Маса, кг не більше
ØD	L1		
100	94	0,7	0,13
125	113		0,18
150	121		0,22
160	130		0,27
200	150		0,4
225	160		0,5
250	245		0,65
315	225		0,95
355	246		1,35
400	289		1,8
450	313		2,7
500	338		3,3
560	368		4,1
630	403		4,9
710	468		7,5
800	513		9,4
900	563	1,0	11,6
1000	628		15,8
1120	688		19,6
1250	753		24,1

ТИП 2

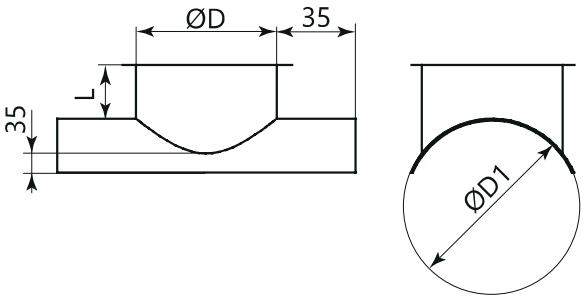

Розміри, мм		Рекоменд. товщина металу, мм	Маса, кг не більше
ØD	ØD1		
125	100	0,7	0,5
160	100		0,6
160	125		0,7
200	100		0,6
200	125		0,8
200	160		0,9
250	100		0,7
250	125		0,8
250	160		1,0
250	200		1,2
315	125		1,0
315	160		1,2
315	200		1,4
315	250		1,7
355	160		1,3
355	200		1,5
355	250		1,8
355	315		2,2
400	160		1,3
400	200		1,6
400	250		1,9
400	315		2,4
400	355		2,6
450	200		1,7
450	250		2,1
450	315		2,5

ТИП 4

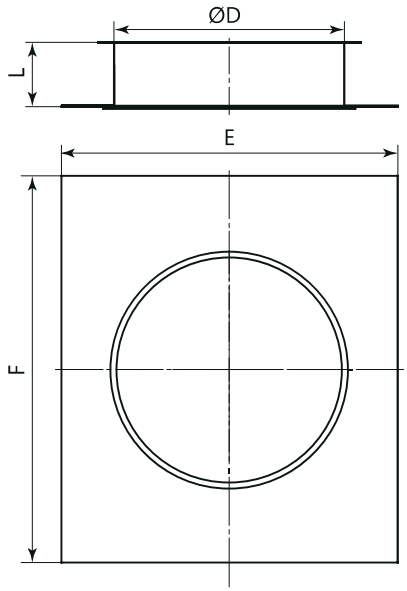

Розміри, мм		Рекоменд. товщина металу, мм	Маса, кг не більше
ØD	ØD1		
450	355	0,7	2,8
450	400		3,2
500	315		2,7
500	355		3,0
500	400		3,4
500	450		3,7
560	315		2,9
560	355		3,3
560	400		3,6
560	450		4,0
560	500		4,4
630	400		3,9
630	450		4,3
630	500		4,8
630	560		5,3
710	400		4,2
710	450		4,7
710	500		5,2
710	560		5,8
710	630		6,4
800	400		4,6
800	450		5,1
800	500		5,7
800	560		6,3
800	630		7,0
800	710		7,8

AD-OK-A

Z-ПОДІБНИЙ АСПІРАЦІЙНИЙ АДАПТЕР КРУГЛОГО ПЕРЕРІЗУ

Z-подібний адаптер аспіраційний (так звана "утка") - спеціальний фасонний виріб, який створений для з'єднання різнорівневих повітроводів або ж тих повітроводів, які знаходяться правіше або лівіше один від одного. У цьому випадку вони знаходяться або вище, або нижче по відношенню один до одного. Наявні сучасні системи вентиляції нерідко припускають поєднання повітроводів, які розташовані на різних рівнях, адже завдяки цьому можна гарантувати рівномірну подачу повітря в усі приміщення будинку. Крім цього, за допомогою вентиляційних адаптерів можна істотно послабити потік повітря там, де він переміщується з великою швидкістю, при цьому знижуючи навантаження на повітроводи та вібрацію.

Висота фланця 6 мм.

AD-OK-A-160-285-100-ZS/0,7

- найменування
- аспіраційний
- розмір (за круглим приєднувальним перерізом D)
- довжина каналу (L), мм
- зсув (H), мм
- матеріал (ZS - оцинкована сталь; NS - нержавіюча сталь)
- товщина сталі, мм (0,7; 1,0)

Розміри, мм			Рекоменд. товщина металу, мм	Маса, кг не більше
ØD	H	L		
100	100	200	0,7	0,45
125	125	125		0,65
150	140	140		0,75
160	160	285		1,05
200	200	345		1,4
225	225	375		1,7
250	250	415		2,0
315	315	505		3,5
355	355	560		5,2
400	400	625		6,3
450	450	695		9,7
500	500	765		11,2
560	560	850		13,7
630	630	950		16,9
710	710	1065		26,6
800	800	1190		32,9
900	900	1335	1,0	40,6
1000	1000	1475		50,7
1120	1120	1645		69,6
1250	1250	1830		85,2

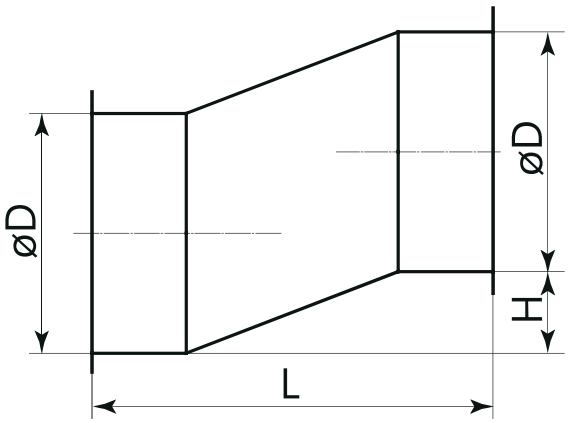

ХОМУТ АСПІРАЦІЙНИЙ AD-CL

Хомут найважливіший компонент вентиляційних аспіраційних систем. Використовується для з'єднання повітроводів та інших компонентів аспіраційної системи.

Компоненти затискаються разом, за допомогою з'єднувальних затискачів, які швидко та ефективно фіксуються на місці.

Основною перевагою такої системи є її швидкий змонтаж і розбирання системи.

AD-CL-160

- найменування
- розмір (за круглим приєднувальним перерізом D)

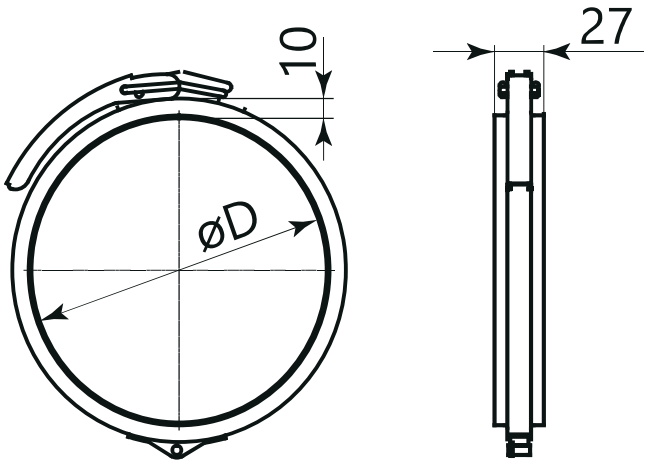

Розміри, мм	Рекомендована товщина металу, мм
ØD	
100	0,7
125	
160	
200	
225	
250	
315	

ПРЯМОКУТНІ ПОВІТРОВОДИ

Повітроводи прямокутного перерізу зручно використовувати для приміщень малої висоти. Вони відмінно вбудовуються в особливості планування та займають менше місця, при цьому вільно відповідаючи вимогам дизайну. Система прямокутних повітроводів складається з уніфікованих деталей: прямих ділянок та фасонних виробів.

Компанія ССК ТМ виготовляє повітроводи для систем вентиляції та кондиціонування класів N (нормальні) та P (щільні). За окремою заявкою можливе виготовлення повітроводів нестандартних розмірів. Можливе порошкове фарбування деталей систем вентиляції в будь-який колір за каталогом RAL.

В залежності від умов експлуатації систем вентиляції повітроводи можуть бути виготовлені з різних матеріалів. Для переміщення повітря з температурою до 80° С та відносною вологістю до 60% повітроводи виготовляються з тонколистової холоднокатаної оцинкованої сталі товщиною 0,5 - 1,0 мм.

Товщина листової сталі та розміри фланців для повітроводів, по яких переміщається повітря температурою не вище 80° С, стандартно застосовуються відповідно до таблиці:

ТОВЩИНА СТАЛІ, ММ	ВИСОТА (В), мм	ШИРИНА (А), мм	РОЗМІР ФЛАНЦЯ, мм	
0,5	250	250	20	30
		300		
		400		
		500		
0,7		600		
		800		
0,5	300	300		
		400		
		500		
0,7		600		
		800		
		1000		
0,5	400	400		
		500		
0,7		600		
		800		
		1000		
1,0		1200	—	
		1400		
0,5	500	500	20	
0,7		600		
		800		
		1000		
1,0		1200	—	
		1400		
0,7	600	600	20	
		800		
		1000		
1,0		1200	—	
		1400		
		1600		
		1800		
0,7	800	800	20	
		1000		
1,0		1200	—	
		1400		
		1600		
		1800		
		2000		

AD-FL-VKP

ВЕНТИЛЯЦІЙНИЙ КАНАЛ ІЗ ЗАСТОСУВАННЯМ ТЕХНОЛОГІЇ «ШВИДКИЙ ЗАМОК»

Нова серія прямокутних повітроводів AD-FL-VKP із застосуванням технології «швидкий замок» призначена для здешевлення вартості транспортування та зменшення об'єму зберігання. Також використання таких повітроводів дає можливість монтажу в приміщеннях, проходи в яких мають обмежені розміри.

Відмінність повітроводів AD-FL-VKP від стандартних в тому, що вони постачаються замовнику не зібраними в цілісний повітровід, а у вигляді частин, які легко з'єднуються між собою на місці монтажу.

Дана технологія може бути застосована до прямокутних повітроводів з металу товщиною 0,7 - 1,0 мм.

Стандартний вид поставки:

- стінки: дві L-образного типу для повітроводів з напівпериметром не більше 1150 мм або чотири плоскі для повітроводів з напівпериметром більше 1150 мм;

- зібрані фланці готові до установки (по 2 шт для кожного повітроводу, якщо інше не вказано при замовленні).

AD-FL-VKP-200x600-1250-ZS/0,7-F1/2

- найменування
- розмір (за прямокутним приєднувальним перерізом AxB)
- довжина каналу (L), мм
- матеріал (ZS - оцинкована сталь; NS - нержавіюча сталь)
- товщина сталі, мм (0,7; 1,0)
- наявність фланців (F2 - два фланця, F1 - один фланець, 0 - відсутній)
- ширина фланця (2 - 20 мм, 3 - 30 мм)

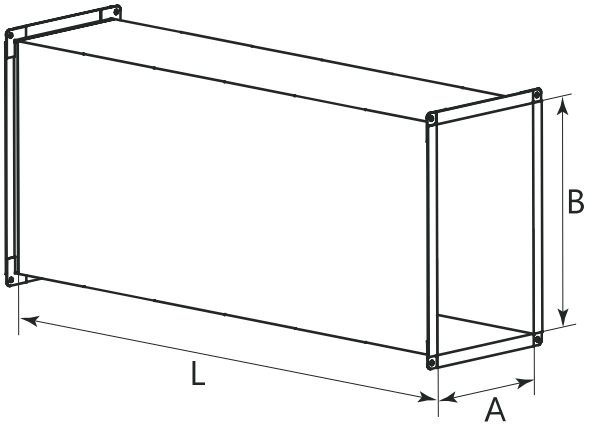

ТЕХНОЛОГІЯ СКЛАДАННЯ ПОВІТРОВОДІВ AD-FL-VKP:

- розпакувати комплект повітроводів та розташувати стінки одну до одної так, щоб замок збігався з защіпкою;
- при необхідності нанести герметик в шов стінок повітроводів (герметик в комплект не входить);
- вирівняти торці стінок повітроводу так, щоб вони були в одній площині, і з'єднати 2 стінки між собою;
- обережно простукати шов замка до замикання по всій довжині повітроводу;
- встановити попередньо зібрані сполучні рамки на торці повітроводу з двох сторін, ущільнити кути герметиком (герметик в комплект не входить);
- прикріпити рамки до повітроводу механічно за допомогою саморізів або заклепок з кроком 50-75 мм або спеціального інструменту, наприклад, компанії Trumpf;
- повітровід готовий до монтажу.

AD-VKP | ВЕНТИЛЯЦІЙНИЙ КАНАЛ

Прямокутний вентиляційний канал на кінцях має фланці і укріплений поперечним гофруванням сталевого листа. Додатково, в залежності від розмірів, канал укріплений трубчастими оцинкованими ребрами жорсткості.

При виборі одного з видів фланця максимальна довжина повітроводу може змінюватися:

F або 0 то L_{max}=1250 мм.

TDF-2 то L_{max}=1195 мм.

TDF-3 то L_{max}=1170 мм.

AD-VKP-T/6-300x500-1200-ZS/0,5-N-F1/2-0

- найменування
- ізоляція (T - ізольований; 0 - відсутня)
- товщина ізоляції*, мм (6, 10, 15, 20)
- розмір (за прямокутним приєднувальним перерізом AxB)
- довжина каналу (L), мм
- матеріал (ZS - оцинкована сталь; NS - нержавіюча сталь)
- товщина сталі, мм (0,5; 0,7; 1,0)
- клас (N - нормальний, P - щільний)
- наявність фланців (TDF - інтегрований фланець, F2 - два фланця, F1 - один фланець, 0 - відсутній)
- ширина фланця (2 - 20 мм, 3 - 30 мм)
- наявність заглушки (Z - заглушка, 0 - відсутня)

* вказується тільки в ізольованому виконанні

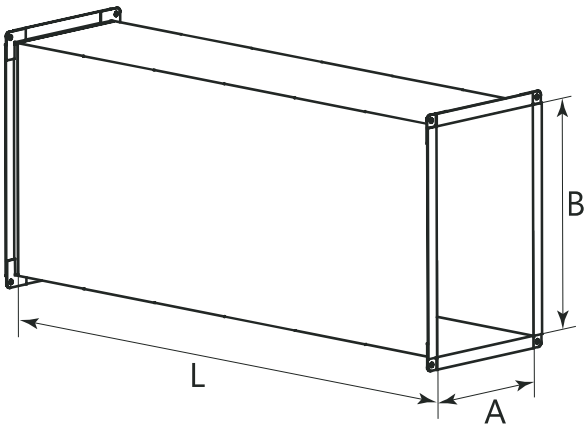

ВІДВІД AD-KP

Відвід з кутом 90° на кінцях має фланці та посилений поперечним гофруванням сталевого листа.

Відводи рекомендується застосовувати в системах вентиляції з високою швидкістю/тиском повітря.

Найчастіше "коліна" застосовуються для зміни напрямку вентиляційної системи на 90 градусів без зміни перерізу повітроводу.

Довжина "шийки" за замовчуванням мінімальна L=50 мм для фланців 20 мм або L=80 мм для фланців 30 мм.

AD-KP-T/6-700x300-90-ZS/0,5-N-F1/2

- найменування
- ізоляція (T - ізольований; 0 - відсутня)
- товщина ізоляції*, мм (6, 10, 15, 20)
- розмір (за прямокутним приєднувальним перерізом AxB)
- угол α, ° (90, 45)
- матеріал (ZS - оцинкована сталь; NS - нержавіюча сталь)
- товщина сталі, мм (0,5; 0,7; 1,0)
- клас (N - нормальний, P - щільний)
- наявність фланців (F2 - два фланця, F1 - один фланець, 0 - відсутній)
- ширина фланця (2 - 20 мм, 3 - 30 мм)

* вказується тільки в ізольованому виконанні

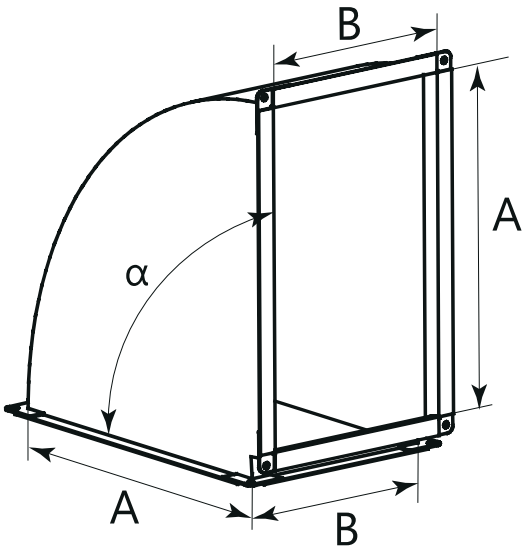

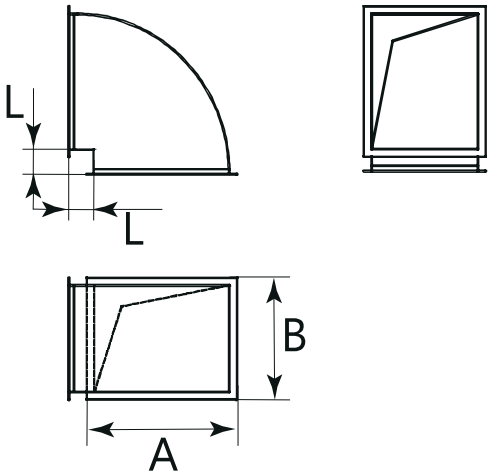

AD-PDK

АДАПТЕР З ПРЯМОКУТНОГО ПЕРЕРІЗУ НА ПРЯМОКУТНИЙ

Адаптер використовується для з'єднання двох вентиляційних каналів прямокутного перерізу. Адаптер на кінцях має фланці і посилений поперечним гофруванням сталевого листа.

Дозволяє здійснювати монтаж вентиляційних систем з довільною зміною всіх розмірів, також з довільним зсувом в двох напрямках.

Зсув E та F вказувати тільки для типу 6. В інших випадках це 0.

AD-PDK-T/6-1-400x800-ZS/0,5-N-300x600-30-30-300-F/2-F/3

- найменування
- ізоляція (T - ізольований; 0 - відсутня)
- товщина ізоляції*, мм (6, 10, 15, 20)
- тип адаптера
- розмір (за прямокутним приєднувальним перерізом AxB)
- матеріал (ZS - оцинкована сталь; NS - нержавіюча сталь)
- товщина сталі, мм (0,5; 0,7; 1,0)
- клас (N - нормальний, P - щільний)
- розмір (за другим прямокутним приєднувальним перерізом CxD)
- вертикальний зсув (E), мм
- горизонтальний зсув (F), мм
- довжина каналу (L), мм
- наявність фланців (переріз AxB) (F - фланець, 0 - відсутній)
- ширина фланця (2 - 20 мм, 3 - 30 мм)
- наявність фланців (переріз CxD) (TDF - інтегрований фланець, F - фланець, 0 - відсутній)
- ширина фланця (2 - 20 мм, 3 - 30 мм)

* вказується тільки в ізольованому виконанні

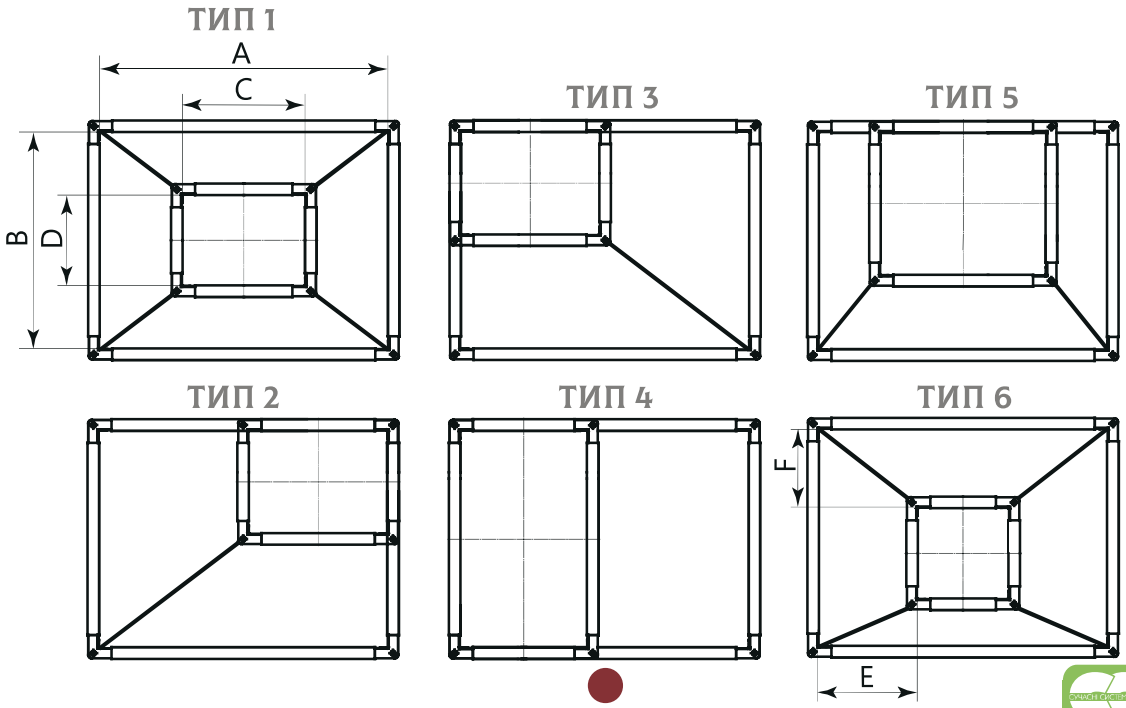

АДАПТЕР З ПРЯМОКУТНОГО ПЕРЕРІЗУ НА КРУГЛИЙ ПЕРЕРІЗ AD-PSKK

Адаптер використовується для зміни перерізу вентиляційного каналу з прямокутного на круглий. Цей фасонний елемент дозволяє здійснювати монтаж вентиляційних систем з довільною зміною всіх розмірів, також з довільним зсувом в двох напрямках.

Круглий патрубок стандартно має розмір ніпельного з'єднання.

Стандартна довжина адаптера L = 300 мм.

За додатковим замовленням можливе виготовлення симетричного адаптера меншої довжини L.

AD-PSKK-T/6-1-300x700-ZS/0,5-N-200-150-60-300-F/3

- найменування
- ізоляція (T - ізольований; 0 - відсутня)
- товщина ізоляції*, мм (6, 10, 15, 20)
- тип адаптера
- розмір (за прямокутним приєднувальним перерізом AxB)
- матеріал (ZS - оцинкована сталь; NS - нержавіюча сталь)
- товщина сталі, мм (0,5; 0,7; 1,0)
- клас (N - нормальний, P - щільний)
- розмір (за круглим приєднувальним перерізом D, мм
- вертикальний зсув (E), мм
- горизонтальний зсув (F), мм
- довжина каналу (L), мм)
- наявність фланців (переріз AxB) (F - фланець, 0 - відсутній)
- ширина фланця (2 - 20 мм, 3 - 30 мм)

* вказується тільки в ізольованому виконанні

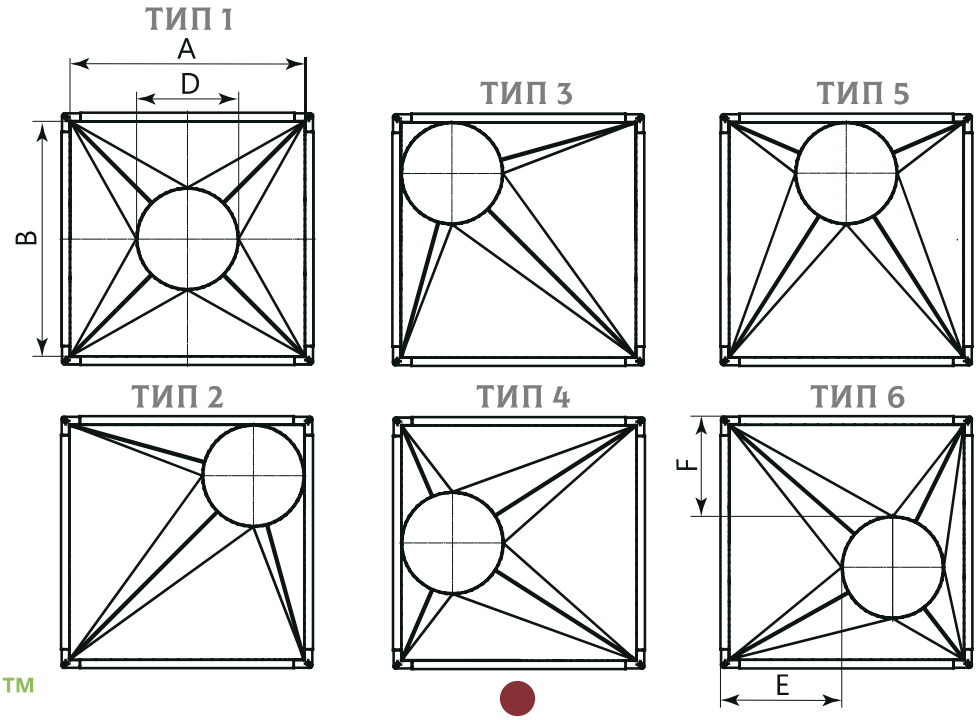

AD-TS

ТРІЙНИК ПРЯМОКУТНОГО ПЕРЕРІЗУ НА ТРИ ПЕРЕРІЗИ

Трійник на кінцях має фланці та посилений поперечним гофруванням сталевого листа. Цей фасонний елемент дозволяє здійснювати монтаж вентиляційної системи з відводами під кутом 90 градусів.

Довжина трійника L стандартно на 300 мм більше ніж W. L = W+300.

Ширина трійника стандартно на 150 мм більше, ніж більший з розмірів E або A.

AD-TS-T/6-500x300-400x300-ZS/0,5-N-250x300-550-F/2-F/2-F/2

- найменування
- ізоляція (T - ізольований; 0 - відсутня)
- товщина ізоляції*, мм (6, 10, 15, 20)
- розмір (за прямокутним приєднувальним перерізом AxB)
- розмір (за прямокутнимприєднувальним перерізом ExB)
- матеріал (ZS - оцинкована сталь; NS - нержавіюча сталь)
- товщина сталі, мм (0,5; 0,7; 1,0)
- клас (N - нормальний, P - щільний)
- розмір вхідного отвору (WxB)
- довжина трійника L, мм
- наявність фланців (переріз AxB) (F - фланець, 0 - відсутній)
- ширина фланця (2 - 20 мм, 3 - 30 мм)
- наявність фланців (переріз ExB) (F - фланець, 0 - відсутній)
- ширина фланця (2 - 20 мм, 3 - 30 мм)
- наявність фланців (переріз WxB) (F - фланець, 0 - відсутній)
- ширина фланця (2 - 20 мм, 3 - 30 мм)

* вказується тільки в ізольованому виконанні

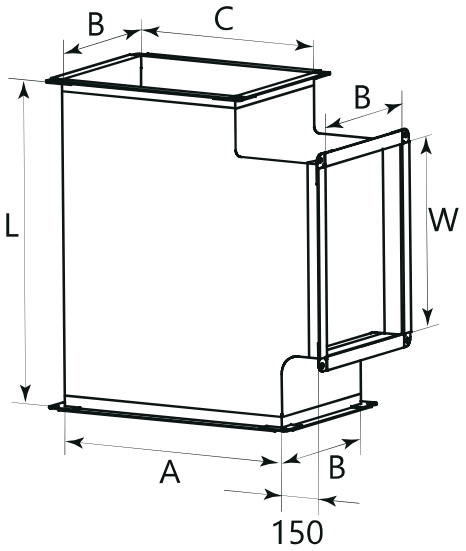

ТРІЙНИК ПРЯМОКУТНОГО ПЕРЕРІЗУ З ПРЯМОКУТНОЮ ВРІЗКОЮ AD-TP

Трійник на кінцях має фланці та посилений поперечним гофруванням сталевого листа.

Трійник дозволяє здійснювати монтаж вентиляційної системи з відводами під кутом 90 градусів та зі звуженням відводу. Вхідний отвір та прохід постійні.

При замовленні необхідно дотримуватися співвідношення H≤B та L≥W+200.

AD-TP-T/6-500x400-ZS/0,5-N-600x200-100-90-800-F/2-F/2

- найменування
- ізоляція (T - ізольований; 0 - відсутня)
- товщина ізоляції*, мм (6, 10, 15, 20)
- розмір (за прямокутним приєднувальним перерізом AxB)
- матеріал (ZS - оцинкована сталь; NS - нержавіюча сталь)
- товщина сталі, мм (0,5; 0,7; 1,0)
- клас (N - нормальний, P - щільний)
- розмір відводу (за приєднувальним перерізом WxH)
- зсув відводу по довжині (F)
- зсув відводу по ширині (E)
- довжина каналу (L), мм
- наявність фланців (переріз AxB) (F - фланець, 0 - відсутній)
- ширина фланця (2 - 20 мм, 3 - 30 мм)
- наявність фланців (переріз WxH) (F - фланець, 0 - відсутній)
- ширина фланця (2 - 20 мм, 3 - 30 мм)

* вказується тільки в ізольованому виконанні

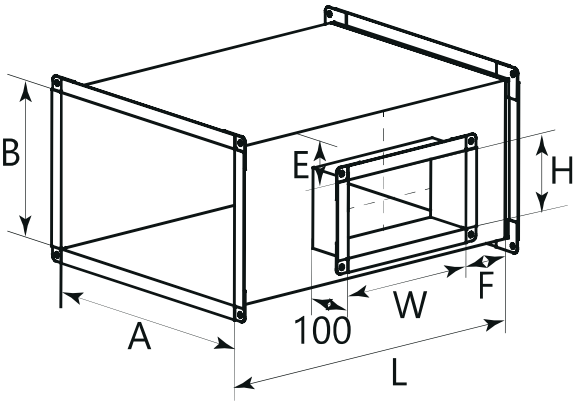

AD-TPK

ТРІЙНИК ПРЯМОКУТНОГО ПЕРЕРІЗУ З КРУГЛОЮ ВРІЗКОЮ

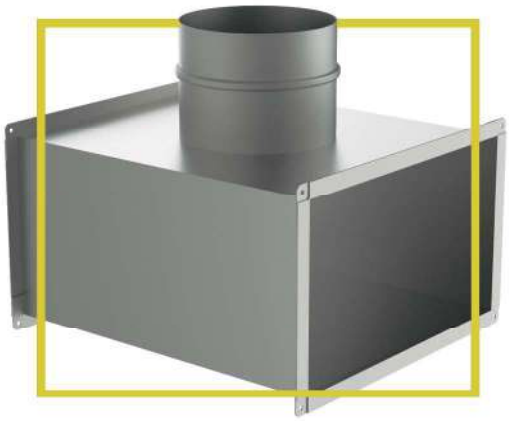

Трійник з круглим відводом на кінцях має фланці та посилений поперечним гофруванням сталевого листа. Стандартно круглий відвід розташований симетрично.

Стандартно відвід має розмір ніпельного з'єднання.

E_{min} = ØD/2+50.

L_{min} = 2E.

$ØD_{max}$=A-50; $ØD_{min}$=100 мм.

Тип 1 - патрубок по центру.

Тип 2 - патрубок із зсувом.

AD-TPK-T/6-2-500x300-ZS/0,5-N-100-150-40-800-F/2

- найменування
- ізольований (зазначається лише в даному виконанні)
- товщина ізоляції*, мм (6, 10, 15, 20)
- тип трійника (1; 2)
- розмір (за прямокутним приєднувальним перерізом AxB)
- матеріал (ZS - оцинкована сталь; NS - нержавіюча сталь)
- товщина сталі, мм (0,5; 0,7; 1,0)
- клас (N - нормальний, P - щільний)
- розмір (за круглим приєднувальним перерізом øD
- зсув відводу (E) (якщо тип 1 - 0)
- зсув відводу (F) (якщо тип 1 - 0)
- довжина каналу (L), мм
- наявність фланців (переріз AxB) (F - фланець, 0 - відсутній)
- ширина фланця (2 - 20 мм, 3 - 30 мм)

* вказується тільки в ізольованому виконанні

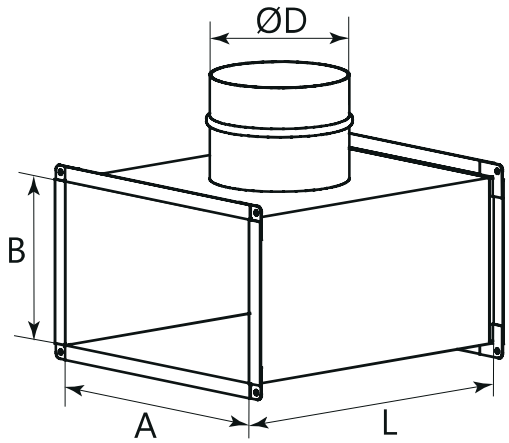

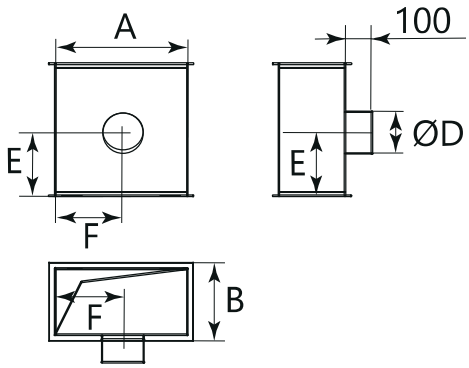

ХРЕСТОВИНА ПРЯМОКУТНОГО ПЕРЕРІЗУ З КРУГЛИМИ ВРІЗКАМИ AD-KKO

Хрестовина з круглими відводами на кінцях має фланці та посилена поперечним гофруванням сталевого листа. Стандартно круглі відводи розташовані симетрично.

Стандартно відводи мають розмір ніпельного з'єднання.

ØD≤B-15; ØD1≤A-50; $ØD_{min}$ и $ØD1_{min}$ = 100 мм.

E_{min} = ØD/2+30; $E1_{min}$ = ØD1/2+30.

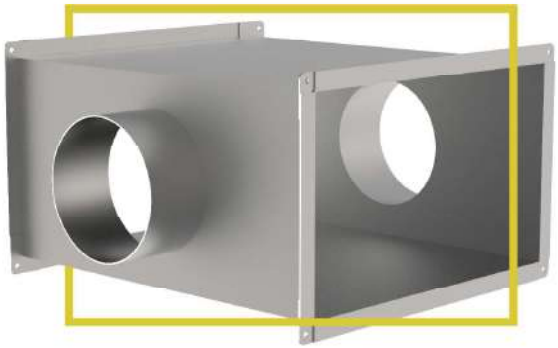

AD-KKO-T/6-500x300-ZS/0,5-N-100-100-90-80-600-F/2

- найменування
- ізоляція (T - ізольований; 0 - відсутня)
- товщина ізоляції*, мм (6, 10, 15, 20)
- розмір (за прямокутним приєднувальним перерізом AxB)
- матеріал (ZS - оцинкована сталь; NS - нержавіюча сталь)
- товщина сталі, мм (0,5; 0,7; 1,0)
- клас (N - нормальний, P - щільний)
- розмір (за круглим приєднувальним перерізом ØD)
- розмір (за круглим приєднувальним перерізом ØD1)
- зсув відводу (E)
- зсув відводу (E1)
- довжина каналу (L), мм
- наявність фланців (переріз AxB) (F - фланець, 0 - відсутній)
- ширина фланця (2 - 20 мм, 3 - 30 мм)

* вказується тільки в ізольованому виконанні

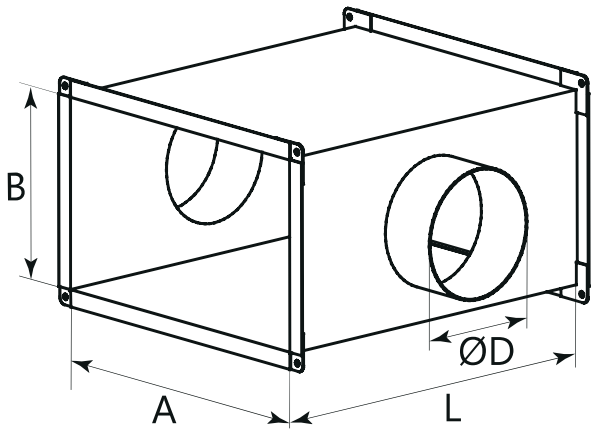

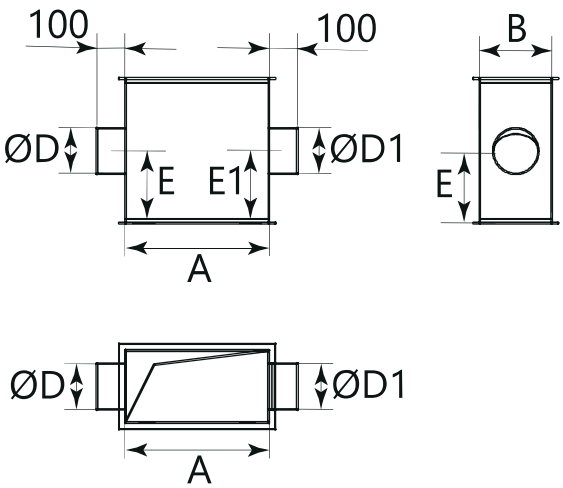

AD-KKP

ХРЕСТОВИНА ПРЯМОКУТНОГО ПЕРЕРІЗУ З ПРЯМОКУТНОЮ ВРІЗКОЮ

Хрестовина на кінцях має фланці та посилена поперечним гофруванням сталевого листа. Хрестовина дозволяє здійснювати монтаж вентиляційної системи з відводами під кутом 90 градусів.

Відводи WxH та W1xH1 розташовані співвісно між собою та співвісно з розміром основного каналу A.

В якості розміру W потрібно вказувати більший, тобто W≥W1.

AD-KKP-T/6-400x500-F/2-ZS/0,5-N-300x450-200x300-650-F/2-F/2

- найменування
- ізоляція (T - ізольований; 0 - відсутня)
- товщина ізоляції*, мм (6, 10, 15, 20)
- розмір (за прямокутним приєднувальним перерізом AxB)
- наявність фланців (переріз AxB) (F - фланець, 0 - відсутній)
- ширина фланця (2 - 20 мм, 3 - 30 мм)
- матеріал (ZS - оцинкована сталь; NS - нержавіюча сталь)
- товщина сталі, мм (0,5; 0,7; 1,0)
- клас (N - нормальний, P - щільний)
- розмір відводу (за приєднувальним перерізом WxH)
- розмір відводу (за приєднувальним перерізом W1xH1)
- довжина каналу (L), мм
- наявність фланців (переріз WxH) (F - фланець, 0 - відсутній)
- ширина фланця (2 - 20 мм, 3 - 30 мм)
- наявність фланців (переріз W1xH1) (F - фланець, 0 - відсутній)
- ширина фланця (2 - 20 мм, 3 - 30 мм)

* вказується тільки в ізольованому виконанні

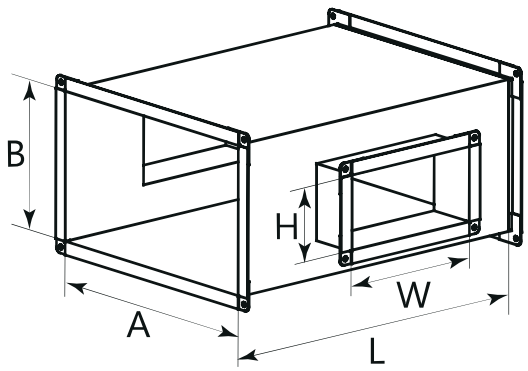

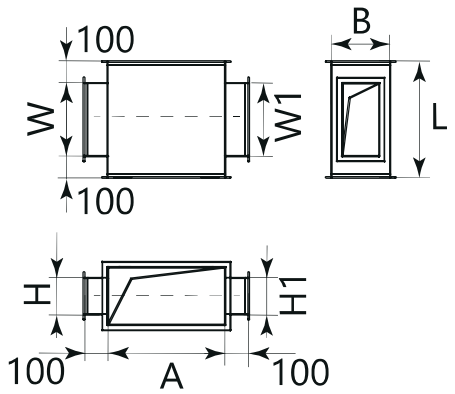

ВРІЗКА ПРЯМОКУТНА AD-VK

Прямокутні врізки призначені для приєднання повітроводу одного перерізу до системи повітроводів іншого діаметра або перерізу.

Перед монтажем між врізкою та повітроводом необхідно нанести шар силіконового герметика, кріпити за допомогою саморізів або витяжних заклепок.

Тип 3 - «даховий цоколь», який закінчується з одного боку фланцем, з іншого боку прикріплено основу довільних розмірів. Кут нахилу цоколю на замовлення від 90° до 10°.

AD-VK-T/6-1-500x300-ZS/0,5-N-800x500-45-150-F/2

- найменування
- ізоляція (T - ізольований; 0 - відсутня)
- товщина ізоляції*, мм (6, 10, 15, 20)
- тип (1; 2; 3)
- розмір (за прямокутним приєднувальним перерізом AxB)
- матеріал (ZS - оцинкована сталь; NS - нержавіюча сталь)
- товщина сталі, мм (0,5; 0,7; 1,0)
- клас (N - нормальний, P - щільний)
- розмір (по другому приєднувальному перерізу ExF або øD)
- кут нахилу цоколю (a°) (для типу 1 та 2 - 0)
- довжина каналу (L), мм
- наявність фланців (переріз AxB) (F - фланець, 0 - відсутній)
- ширина фланця (2 — 20 мм, 3 — 30 мм)

* вказується тільки в ізольованому виконанні

ТИП 1

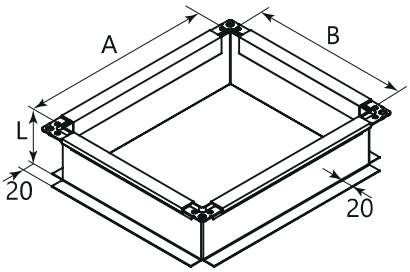

ТИП 2

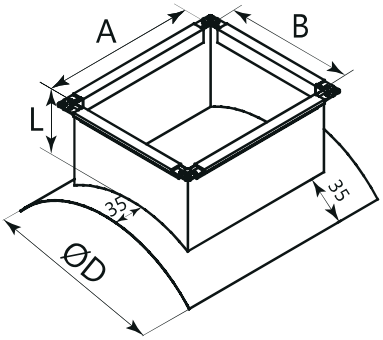

ТИП 3

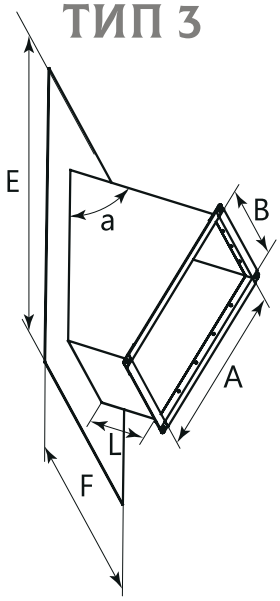

AD-Z ЗАГЛУШКА ПРЯМОКУТНОГО ПЕРЕРІЗУ

Заглушка призначена для глушіння вентиляційних каналів. Виконана з оцинкованого сталевого листа. Фланець виконаний у вигляді рамки з жерстяних профілів.

AD-Z-T/6-500x300-ZS/0,5-N-F/2

- найменування
- ізоляція (T - ізольований; 0 - відсутня)
- товщина ізоляції*, мм (6, 10, 15, 20)
- розмір (за прямокутним приєднувальним перерізом AxB)
- матеріал (ZS - оцинкована сталь; NS - нержавіюча сталь)
- товщина сталі, мм (0,5; 0,7; 1,0)
- клас (N - нормальний, P - щільний)
- наявність фланців (переріз AxB) (F - фланець, 0 - відсутній)
- ширина фланця (2 - 20 мм, 3 - 30 мм)

* вказується тільки в ізольованому виконанні

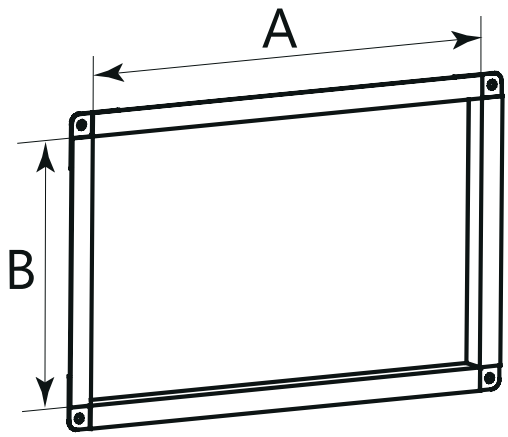

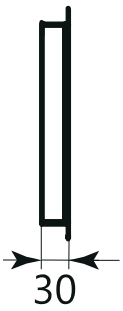

ТРІЙНИК ПРЯМОКУТНОГО ПЕРЕРІЗУ КОСИЙ НА ТРИ ПЕРЕРІЗИ AD-TKS

Трійник на кінцях має фланці та посилений поперечним гофруванням сталевого листа.

Трійник дозволяє здійснювати монтаж вентиляційної системи з відводами під кутом 90 градусів та зі звуженням відводу, а також з його зсувом (довільної величини M).

Довжина L трійника обчислюється за формулою L≥K+N+200.

AD-TKS-T/6-500x200-300x200-ZS/0,5-N-300x200-150-100-50-800-F/2-F/2-F/2

- найменування
- ізоляція (T - ізольований; 0 - відсутня)
- товщина ізоляції*, мм (6, 10, 15, 20)
- розмір (за прямокутним приєднувальним перерізом AxB)
- розмір (за прямокутним приєднувальним перерізом WxB)
- матеріал (ZS - оцинкована сталь; NS - нержавіюча сталь)
- товщина сталі, мм (0,5; 0,7; 1,0)
- клас (N - нормальний, P - щільний)
- розмір (KxB)
- вертикальний зсув (E), мм
- вертикальний зсув (N), мм
- горизонтальний зсув (M), мм
- довжина каналу (L), мм
- наявність фланців (переріз AxB) (F - фланець, 0 - відсутній)
- ширина фланця (2 - 20 мм, 3 - 30 мм)
- наявність фланців (переріз WxB) (F - фланець, 0 - відсутній)
- ширина фланця (2 - 20 мм, 3 - 30 мм)
- наявність фланців (переріз KxB) (F - фланець, 0 - відсутній)
- ширина фланця (2 - 20 мм, 3 - 30 мм)

* вказується тільки в ізольованому виконанні

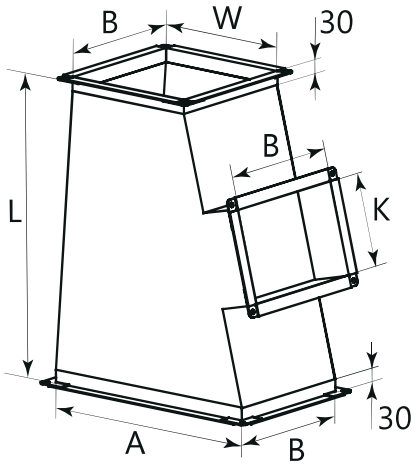

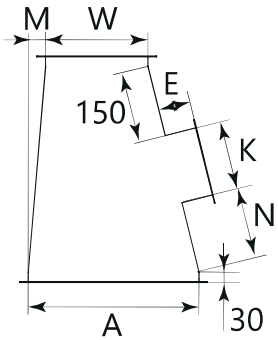

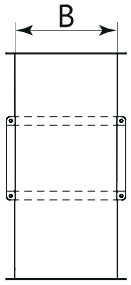

AD-TSH

ТРІЙНИК ПРЯМОКУТНИЙ АСИМЕТРИЧНИЙ ШТАНОПОДІБНИЙ З ВІДВОДАМИ

Асиметричний штаноподібний трійник на кінцях має фланці та посилений поперечним гофруванням сталевого листа.

Цей фасонний елемент дозволяє здійснювати монтаж вентиляційної системи з двома відводами під довільним кутом. Ширина обох відводів може бути різна. Можливе застосування розсікачів повітря.

AD-TSH-T/6-500x300-ZS/0,5-N-250x300-200x300-90-90-TDF/2-F/2-F/2

- найменування
- ізоляція (T - ізольований; 0 - відсутня)
- товщина ізоляції*, мм (6, 10, 15, 20)
- розмір (за прямокутним приєднувальним перерізом AxB)
- матеріал (ZS - оцинкована сталь; NS - нержавіюча сталь)
- товщина сталі, мм (0,5; 0,7; 1,0)
- клас (N - нормальний, P - щільний)
- висота відводу (CxB)
- висота відводу (WxB)
- кут (f за замовчуванням - 90°)
- кут (g за замовчуванням - 90°)
- наявність фланців (переріз AxB) (TDF - інтегрований фланець, F - фланець, 0 - відсутній)
- ширина фланця (2 - 20 мм, 3 - 30 мм)
- наявність фланців (переріз BxW) (TDF - інтегрований фланець, F - фланець, 0 - відсутній)
- ширина фланця (2 - 20 мм, 3 - 30 мм)
- наявність фланців (переріз BxC) (TDF - інтегрований фланець, F - фланець, 0 - відсутній)
- ширина фланця (2 - 20 мм, 3 - 30 мм)

* вказується тільки в ізольованому виконанні

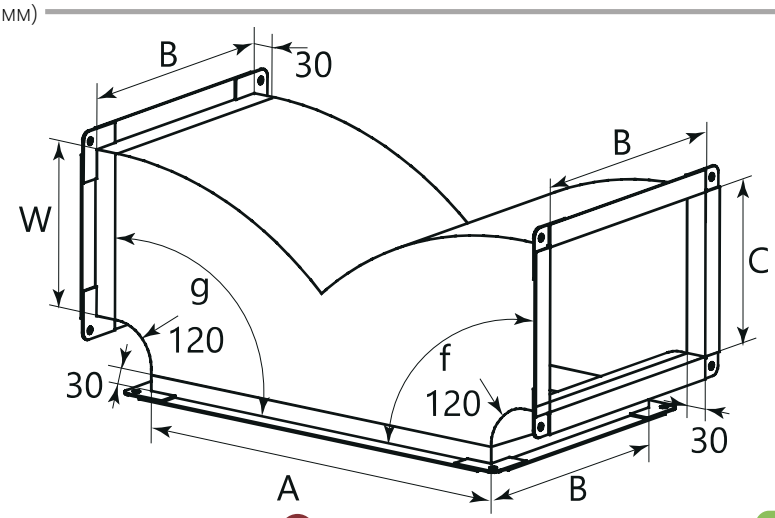

ТРІЙНИК ПРЯМОКУТНИЙ АСИМЕТРИЧНИЙ ШТАНОПОДІБНИЙ ЗІ ЗМІННИМ ПЕРЕРІЗОМ

AD-TSHP

Асиметричний штаноподібний трійник на кінцях має фланці та посилений поперечним гофруванням сталевого листа. Він дозволяє розбивати повітровід на два відводи, що йдуть паралельно.

Мінімальна відстань між отворами (розмір G) становить 100 мм.

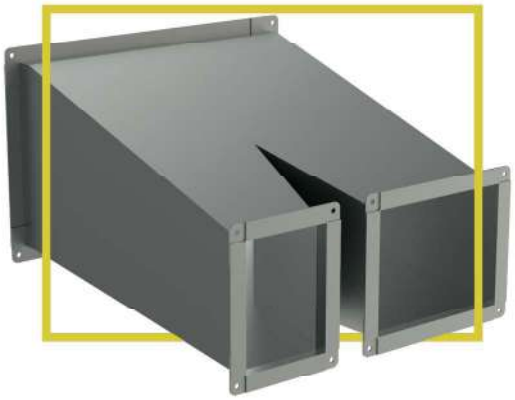

AD-TSHP-T/6-500x300-ZS/0,5-N-120x200-130x200-0-0-100-800-TDF/2-F/2-F/2

- найменування
- ізоляція (T - ізольований; 0 - відсутня)
- товщина ізоляції*, мм (6, 10, 15, 20)
- розмір (за прямокутним приєднувальним перерізом AxB)
- матеріал (ZS - оцинкована сталь; NS - нержавіюча сталь)
- товщина сталі, мм (0,5; 0,7; 1,0)
- клас (N - нормальний, P - щільний)
- размер (CxH)
- размер (WxH)
- зсув відводу по довжині E
- зсув відводу по висоті I
- відстань між отворами G
- довжина каналу (L), мм
- наявність фланців (переріз AxB) (TDF - інтегрований фланець, F - фланець, 0 - відсутній)
- ширина фланця (2 - 20 мм, 3 - 30 мм)
- наявність фланців (переріз WxH) (TDF - інтегрований фланець, F - фланець, 0 - відсутній)
- ширина фланця (2 - 20 мм, 3 - 30 мм)
- наявність фланців (переріз CxH) (TDF - інтегрований фланець, F - фланець, 0 - відсутній)
- ширина фланця (2 - 20 мм, 3 - 30 мм)

* вказується тільки в ізольованому виконанні

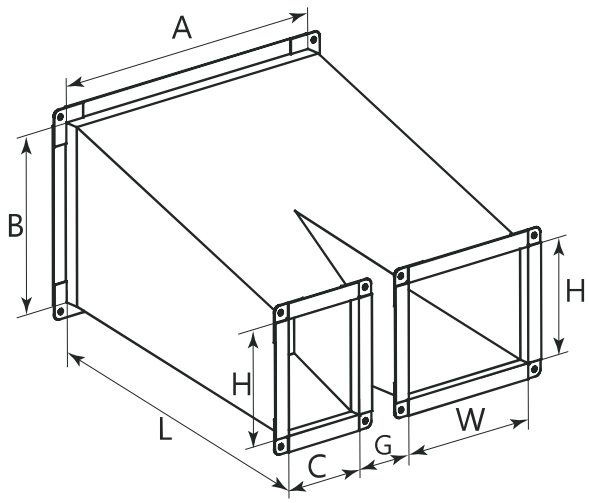

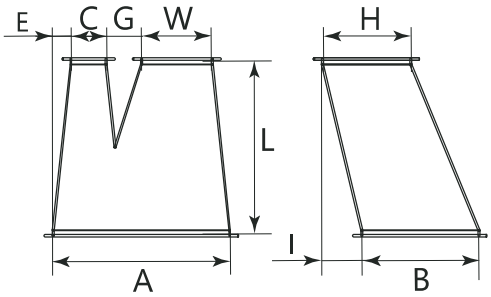

AD-TD

ТРІЙНИК ПРЯМОКУТНИЙ З ДУГОПОДІБНИМ ВІДВОДОМ

Трійник з дугоподібним відводом на кінцях має фланці та посилений поперечним гофруванням сталевого листа.

Дугоподібний відвід дозволяє м'яко розділяти повітряний потік без збільшення завихрення в повітроводі за допомогою застосування розсікача повітряного потоку.

Мінімальна довжина прямого відводу L_{min} = H+150 мм.

AD-TD-T/6-500x300-200x300-ZS/0,5-N-250x300-90-400-TDF/2-F/2-F/2

- найменування
- ізоляція (T - ізольований; 0 - відсутня)
- товщина ізоляції*, мм (6, 10, 15, 20)
- розмір (за прямокутним приєднувальним перерізом AxB)
- розмір відвода (CxB)
- матеріал (ZS - оцинкована сталь; NS - нержавіюча сталь)
- товщина сталі, мм (0,5; 0,7; 1,0)
- клас (N - нормальний, P - щільний)
- розмір відводу (HxB)
- кут (за замовчуванням 90)
- довжина каналу (L), мм
- наявність фланців (переріз AxB) (TDF - інтегрований фланець, F - фланець, 0 - відсутній)
- ширина фланця (2 - 20 мм, 3 - 30 мм)
- наявність фланців (переріз BxH) (TDF - інтегрований фланець, F - фланець, 0 - відсутній)
- ширина фланця (2 - 20 мм, 3 - 30 мм)
- наявність фланців (переріз BxC) (TDF - інтегрований фланець, F - фланець, 0 - відсутній)
- ширина фланця (2 - 20 мм, 3 - 30 мм)

* вказується тільки в ізольованому виконанні

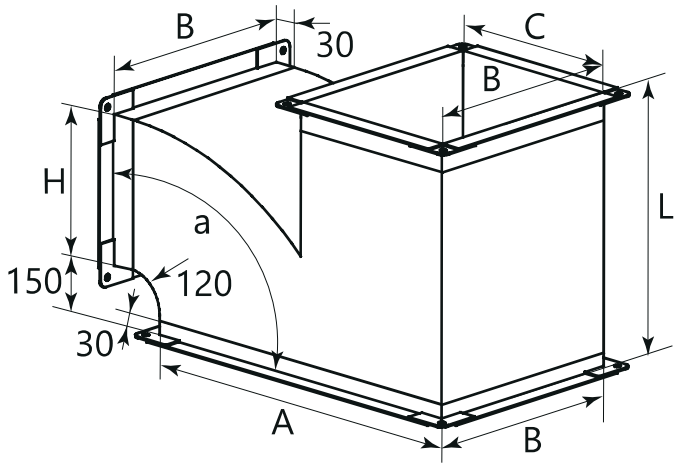

ТРІЙНИК ПРЯМОКУТНИЙ КОСИЙ З КРУГЛОЮ ВРІЗКОЮ AD-TK

Косий співвісний трійник з круглим відводом на кінцях має фланці та посилений поперечним гофруванням сталевого листа. Круглий відвід стандартно має розмір ніпельного з'єднання і розташований на боковій стінці трійника.

Трійник дозволяє здійснювати монтаж вентиляційної системи з круглим відводом під кутом, при цьому кут залежить від нахилу бічної стінки, на якій закріплений відвід.

Довжина каналу визначається як L_{min} = 2E; E_{min} = Ød/2 + 100 мм;

$Ød_{min}$ = 100 мм.

Ød повинен бути менше B та C.

AD-TK-T/6-500x400-400x400-ZS/0,5-N-300-150-90-30-30-600-F/2-F/2

- найменування
- ізоляція (T - ізольований, 0 - відсутня)
- товщина ізоляції*, мм (6, 10, 15, 20)
- розмір (за прямокутним приєднувальним перерізом AxB)
- розмір (WxC)
- матеріал (ZS - оцинкована сталь; NS - нержавіюча сталь)
- товщина сталі, мм (0,5; 0,7; 1,0)
- клас (N - нормальний, P - щільний)
- розмір (за круглим приєднувальним перерізом Ød)
- вертикальний зсув (E), мм
- горизонтальний зсув (F), мм
- вертикальний зсув (M), мм
- горизонтальний зсув (N), мм
- довжина каналу (L), мм
- наявність фланців (переріз AxB) (F - фланець, 0 - відсутній)
- ширина фланця (2 - 20 мм, 3 - 30 мм)
- наявність фланців (переріз WxC) (F - фланець, 0 - відсутній)
- ширина фланця (2 - 20 мм, 3 - 30 мм)

* вказується тільки в ізольованому виконанні

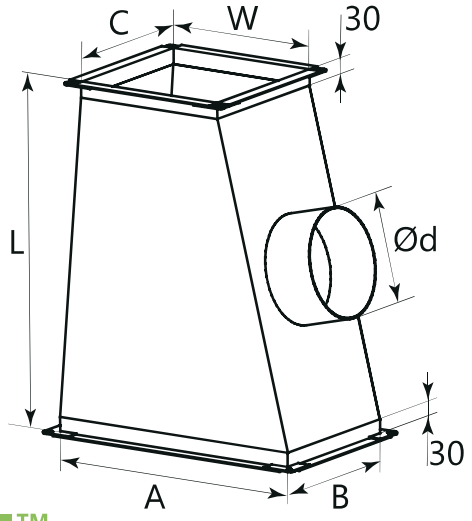

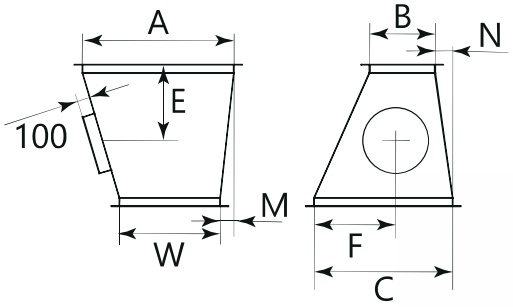

AD-KRP | ВІДВІД

Відвід з кутом 90° на кінцях має фланці та посилений поперечним гофруванням сталевого листа.

Відводи рекомендується застосовувати в системах вентиляції з високою швидкістю/тиском повітря.

Найчастіше "коліна" застосовуються для зміни напрямку вентиляційної системи на 90 градусів зі зміною перерізу повітроводу.

AD-KRP-T/6-700x300-ZS/0,5-N-600x300-TDF/2-F/2

- найменування
- ізоляція (T - ізольований; 0 - відсутня)
- товщина ізоляції*, мм (6, 10, 15, 20)
- розмір (за прямокутним приєднувальним перерізом AxB)
- матеріал (ZS - оцинкована сталь; NS - нержавіюча сталь)
- товщина сталі, мм (0,5; 0,7; 1,0)
- клас (N - нормальний, P - щільний)
- розмір (за другим прямокутним приєднувальним перерізом CxB)
- наявність фланців (переріз AxB) (TDF - інтегрований фланець, F - фланець, 0 - відсутній)
- ширина фланця (2 - 20 мм, 3 - 30 мм)
- наявність фланців (переріз CxB) (F - фланець, 0 - відсутній)
- ширина фланця (2 - 20 мм, 3 - 30 мм)

* вказується тільки в ізольованому виконанні

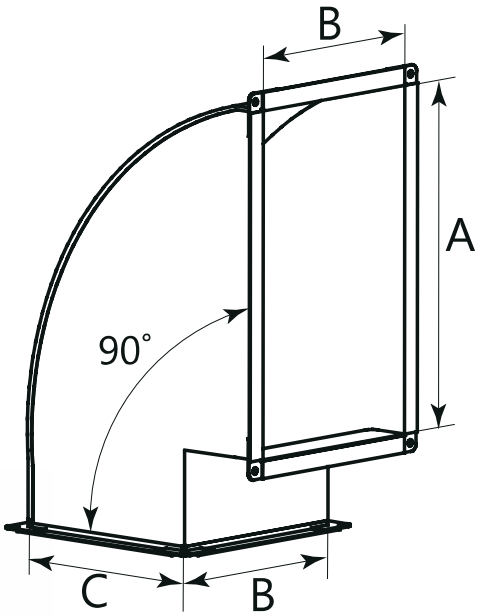

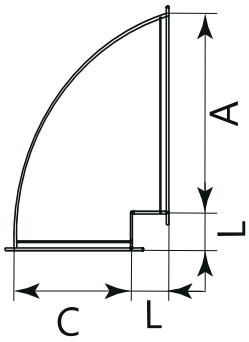

ДИФУЗОРНИЙ ВІДВІД AD-KRPP

Відвід з кутом 90° на кінцях має фланці та посилений поперечним гофруванням сталевого листа.

Відводи рекомендується застосовувати в системах вентиляції з високою швидкістю/тиском повітря.

Найчастіше "коліна" застосовуються для зміни напрямку вентиляційної системи на 90 градусів зі зміною перерізу повітроводу.

У дифузорному відводі розсікачі повітряного потоку не застосовуються. За спеціальним замовленням можливе додаткове зміцнення елемента.

AD-KRPP-T/6-500x300-ZS/0,5-N-300x400-90-F/2-F/3

- найменування
- ізоляція (T - ізольований; 0 - відсутня)
- товщина ізоляції*, мм (6, 10, 15, 20)
- розмір (за прямокутним приєднувальним перерізом AxB)
- матеріал (ZS - оцинкована сталь; NS - нержавіюча сталь)
- товщина сталі, мм (0,5; 0,7; 1,0)
- клас (N - нормальний, P - щільний)
- розмір (за прямокутним приєднувальним перерізом WxC)
- зсув (M), мм
- наявність фланців (переріз AxB) (F - фланець, 0 - відсутній)
- ширина фланця (2 - 20 мм, 3 - 30 мм)
- наявність фланців (переріз WxC) (F - фланець, 0 - відсутній)
- ширина фланця (2 - 20 мм, 3 - 30 мм)

* вказується тільки в ізольованому виконанні

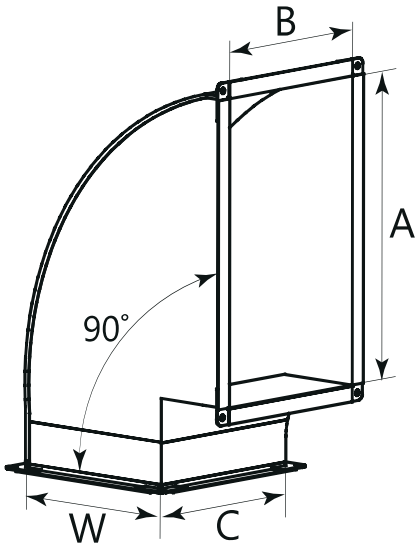

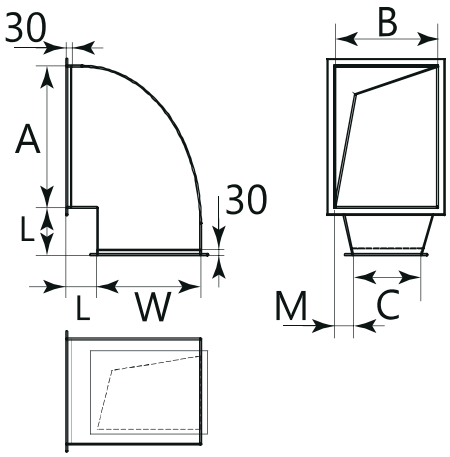

AD-ZP

Z-ПОДІБНИЙ АДАПТЕР ДЛЯ ПРЯМОКУТНОГО ПОВІТРОВОДУ (УТКА)

Z-подібний адаптер призначений для огинання перешкод, що розташовані на трасі повітроводу у вентиляційній системі, наприклад, в разі перетину вентиляційних каналів.

Адаптер на кінцях має фланці та посилений поперечним гофруванням сталевого листа. З метою досягнення певного повітряного потоку рекомендується застосовувати відповідні значення довжини L та відхилення E, при яких кут поворотів потоку в адаптері становитиме 30° чи 45°.

AD-ZP-T/6-400x300-ZS/0,5-N-100-800-F1/3

- найменування
- ізоляція (T - ізольований; 0 - відсутня)
- товщина ізоляції*, мм (6, 10, 15, 20)
- розмір (за прямокутним приєднувальним перерізом AxB)
- матеріал (ZS - оцинкована сталь; NS - нержавіюча сталь)
- товщина сталі, мм (0,5; 0,7; 1,0)
- клас (N - нормальний, P - щільний)
- вертикальний зсув (E), мм
- довжина каналу (L), мм
- наявність фланців (переріз AxB) (F2 - два фланця, F1 - один фланець, 0 - відсутній)
- ширина фланця (2 - 20 мм, 3 - 30 мм)

* вказується тільки в ізольованому виконанні

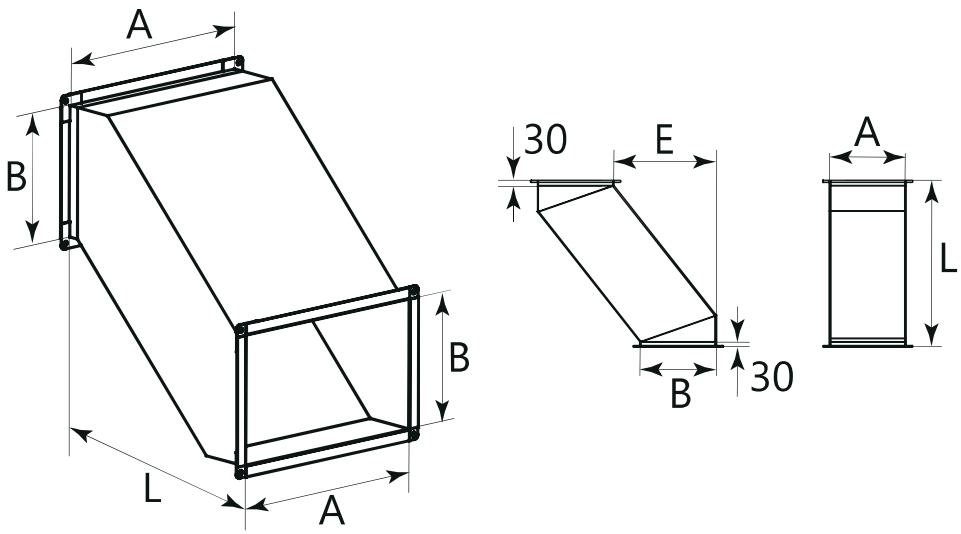

Z-ПОДІБНИЙ АДАПТЕР ЗМІННОГО ПЕРЕРІЗУ (УТКА) AD-ZPP

Z-подібний адаптер змінного перерізу призначений для огинання перешкод, що розташовані на трасі повітроводу у вентиляційній системі, зі зміною висоти повітроводу та плавною зміною перерізу.

Адаптер на кінцях має фланці та посилений поперечним гофруванням сталевого листа.

AD-ZPP-T/6-500x200-ZS/0,5-N-500x450-200-800-F/2-F/2

- найменування
- ізоляція (T - ізольований; 0 - відсутня)
- товщина ізоляції*, мм (6, 10, 15, 20)
- розмір (за прямокутним приєднувальним перерізом AxB)
- матеріал (ZS - оцинкована сталь; NS - нержавіюча сталь)
- товщина сталі, мм (0,5; 0,7; 1,0)
- клас (N - нормальний, P - щільний)
- розмір (за другим прямокутним приєднувальним перерізом AxH)
- вертикальний зсув (E), мм
- довжина каналу (L), мм
- наявність фланців (переріз AxB) (F - фланець, 0 - відсутній)
- ширина фланця (2 - 20 мм, 3 - 30 мм)
- наявність фланців (переріз AxH) (F - фланець, 0 - відсутній)
- ширина фланця (2 - 20 мм, 3 - 30 мм)

* вказується тільки в ізольованому виконанні

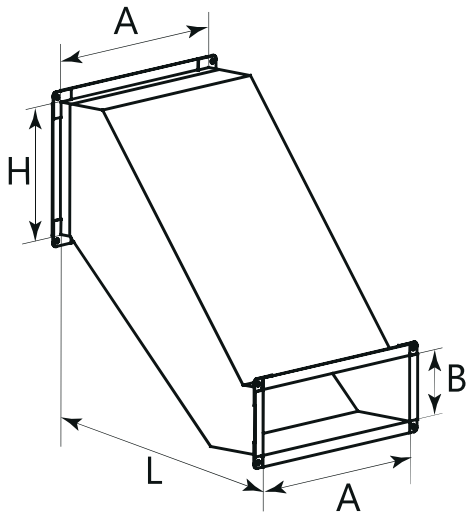

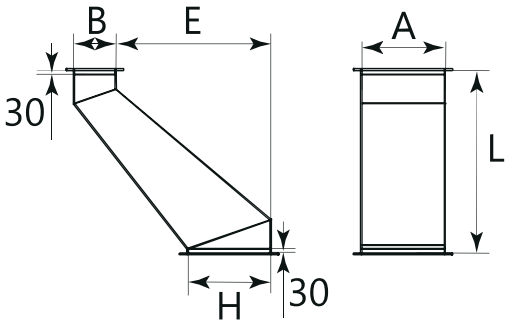

ЗАХИСТ ВІД ОПАДІВ

ГУСАК ВЕНТИЛЯЦІЙНИЙ ДАХОВИЙ ПРЯМОКУТНОГО ПЕРЕРІЗУ AD-KEU

Гусак вентиляційний AD-KEU призначений для встановлення на даху у місцях, де повітроводи виводяться назовні.

Для запобігання потраплянню дощової води у повітровод зовнішня частина гусака нахилена на кут 135 градусів. Для захисту від птахів, сміття та подібного, на зовнішній частині встановлено сітку. Стандартно сітка із дроту 1,8 мм має комірку 25x25 мм, по спеціальному замовленню можливі інші варіанти.

Для з'єднання з повітроводом можливо вибрати фланець 20 або 30 мм.

AD-KEU-300x400-135-ZS/0,5-F/2

- найменування
- розмір (за прямокутним приєднувальним перерізом AxB)
- кут нахилу
- матеріал (ZS - оцинкована сталь; NS - нержавіюча сталь)
- товщина сталі, мм (0,5; 0,7; 1,0)
- наявність фланця у нижній частині (переріз AxB) (F - фланець, 0 - відсутній)
- ширина фланця (2 - 20 мм, 3 - 30 мм)

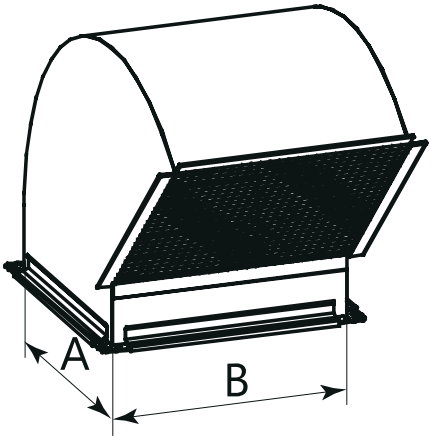

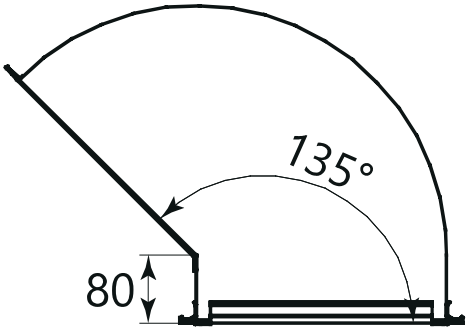

AD-OKEU

ГУСАК ВЕНТИЛЯЦІЙНИЙ ДАХОВИЙ КРУГЛОГО ПЕРЕРІЗУ

Гусак вентиляційний круглий AD-OKEU призначений для встановлення на даху у місцях, де повітроводи виводяться назовні.

Для запобігання потраплянню дощової води у повітровод зовнішня частина гусака нахилена на кут 135 градусів. Для захисту від птахів, сміття та подібного, на зовнішній частині встановлено сітку. Стандартно сітка із дроту 1,8 мм має комірку 25x25 мм, по спеціальному замовленню можливі інші варіанти.

Для з'єднання з повітроводом діаметр знизу зроблений з допуском згідно вентиляційних муфт, тобто "+" (див. таблицю на стор 6).

За запитом можливе виготовлення з фланцем для приєднання до повітроводу або з іншим допуском розміру діаметру.

AD-OKEU-400-135-ZS/0,5

- найменування
- розмір (за круглим приєднувальним перерізом ØD)
- кут нахилу
- матеріал (ZS - оцинкована сталь; NS - нержавіюча сталь)
- товщина сталі, мм (0,5; 0,7; 1,0)

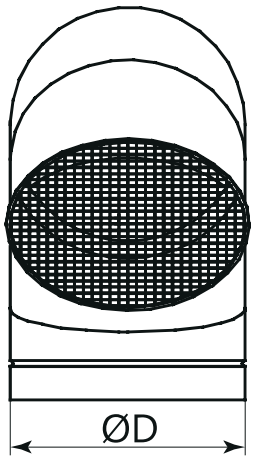

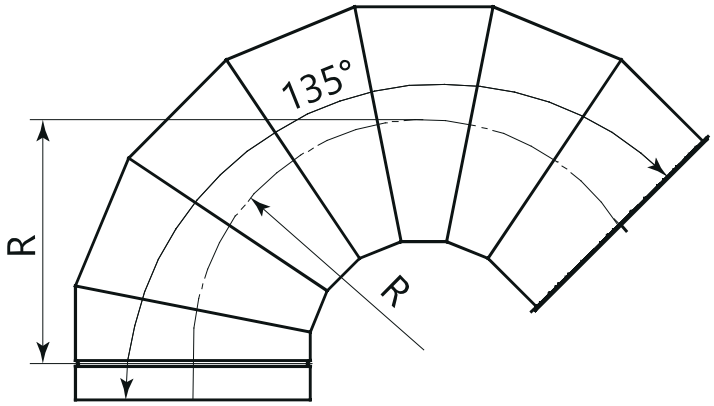

AD-ZNK

ЗАХИСТ ВІД ОПАДІВ ДАХОВИЙ КРУГЛОГО ПЕРЕРІЗУ

Зонт даховий круглий використовується для захисту зовнішньої частини повітроводу круглого перерізу від потрапляння в систему вентиляції атмосферних опадів.

Зонти круглого перерізу виготовляються на ніпельному та фланцевому з'єднанні в залежності від розміру D.

AD-ZNK-160-ZS/0,5-O

- найменування
- розмір (за круглим приєднувальним перерізом øD)
- матеріал (ZS - оцинкована сталь; NS - нержавіюча сталь)
- товщина сталі, мм (0,5; 0,7; 1,0)
- тип з'єднання (O - ніпель ø100-315; F - фланець ø400-1250)

Розміри, мм				Рекоменд. товщина металу, мм	Тип з'єднання	Маса, кг не більше
ØD	Ød	L	L1			
100	250	225	100	0,5	O	0,2
125	275	230	100			0,3
150	300	235	100			0,35
160	310	235	100			0,4
200	350	245	100			0,6
225	313	265	100			0,8
250	450	265	100			1,3
280	480	270	100			1,5
315	515	275	100			1,9
355	555	285	100			2,3
400	700	315	100	0,7	F	2,9
450	750	325	100			3,7
500	800	335	100			4,5
560	860	345	100			7,1
630	930	360	100			18,1
710	1110	510	215			23,1
800	1200	530	215	1,0		30,7
900	1300	550	215			37,2
1000	1400	570	215			49,7
1120	1504	600	215			55,6
1250	1650	620	215			74,8

O - НІПЕЛЬ

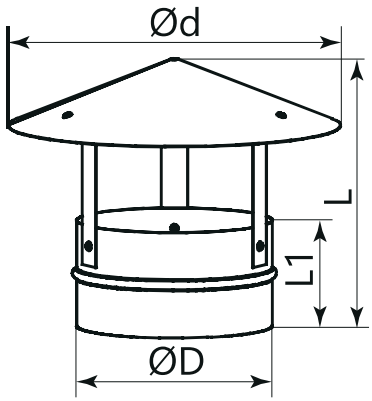

F - ФЛАНЕЦЬ

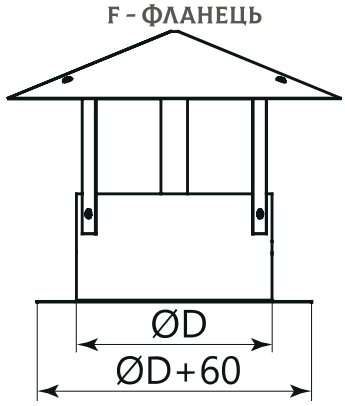

ЗАХИСТ ВІД ОПАДІВ ДАХОВИЙ ПРЯМОКУТНОГО ПЕРЕРІЗУ AD-ZNP

Зонт даховий прямокутний використовується для захисту зовнішньої частини повітроводу прямокутного перерізу від потрапляння в систему атмосферних опадів.

Особливості конструкції прямокутного зонта дозволяє використовувати деталь в природних та механічних вентиляційних системах.

З'єднання дахового зонта з повітроводом - фланцеве. Завдяки цьому здійснюється безперебійна вентиляція, повітроводи при цьому надійно захищені від будь-яких опадів.

AD-ZNP-500x200-400-900x600-ZS/0,7-F/2

- найменування
- розмір (за прямокутним приєднувальним перерізом AxB)
- висота зонта, мм (H)
- розмір (за прямокутним приєднувальним перерізом CxW)
- матеріал (ZS - оцинкована сталь; NS - нержавіюча сталь)
- товщина сталі, мм (0,7; 1,0)
- наявність фланців (переріз AxB) (F - фланець, 0 - відсутній)
- ширина фланця (2 - 20 мм, 3 - 30 мм)