ЗМІСТ

Серія компактних установок **SAB** 2

Маркування 2

Типорозмірний ряд 3

SAB-400 3

SAB-700 4

SAB-1100 5

SAB-2000 6

SAB-3000 7

Система автоматичного управління 8

Додаткова комплектація 11

Шумоглушник трубчастий C-GKK 11

Шумоглушник канальний C-GKD 12

Шумоглушник канальний пластинчастий C-GKP 12

Повітроохолоджувач канальний фреоновий C-FKO 13

Клапан повітряний універсальний C-KVK 13

Клапан зворотний C-KOL-K 14

Клапан дросельний C-DKK 14

Клапан канальний універсальний C-REG 15

Клапан канальний зворотний пелюстковий C-KOL 15

Хомут монтажний C-MK 16

Вставка гнучка канальна C-GKV 16

Регулятор обертів PROPELLER-01 17

Редакція від 29. 05. 2025 р.

SAB

компактні вентиляційні установки

Серія компактних установок SAB призначена для забезпечення припливної вентиляції приміщень і будівель різного призначення - об'єктів житлового, комерційного та промислового будівництва.
Компактний дизайн установок SAB дозволяє ефективно використовувати наявні площі та заьезпечує зручність монтажу навіть у невеликому обмеженому просторі.

ПЕРЕВАГИ:

- низька вартість;
- компактність конструкції, що забезпечує швидкий і легкий монтаж, а також простоту в обслуговуванні;
- мала висота – легко підібрати місце для монтажу;
- надійність – установки проходять обов'язковий технічний контроль;
- всі установки стандартно виготовлені з оцинкованої сталі, що надійно захищає корпус від корозії;
- максимальна заводська готовність – обладнання виробляється згідно з концепцією plug & play (підключив і користуйся);
- стислі терміни поставки;
- низькі експлуатаційні витрати;
- надійний і міцний корпус з високими показниками тепло- і звукоізоляції;
- інтегрована автоматика;
- пульт управління можна змонтувати в будь-якому зручному для користувача місці;
- на пульті управління можна спостерігати і обирати режими роботи установки.

До складу агрегату SAB входить високоефективний безкорпусний відцентровий вентилятор, фільтр кишеньковий класу М5, нагрівач, система автоматики з усіма необхідними датчиками, а також виносним пультом управління і 16-метровим кабелем.

SAB-400-E-4,5

- припливна установка
- типорозмір установки
- тип нагрівача
- потужність електрокалорифера

SAB-400

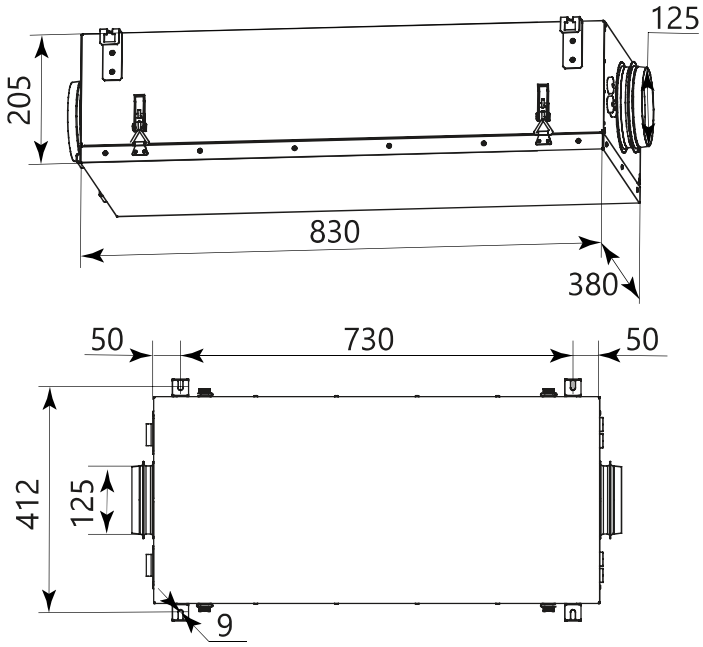

Найменування параметру	ЗНАЧЕННЯ
номінальна продуктивність повітря	400
ФІЛЬТР	
тип фільтра	кишеньковий
клас фільтра	M5
розмір фільтра	325x148x120/3
ВЕНТИЛЯТОР	
номінальна потужність, кВт	0,07
максимальний струм, А	0,3
напруга живлення	230
частота обертання двигуна, хв$^{-1}$	2450
клас захисту двигуна	IP54
Маса, кг	20

Тип установки	Живлення, В	Потужність нагрівача, кВт	ΔT, °C
SAB-400	1~220	2,4	18
	1~220	3,0	23
	1~220	4,5	33

SAB-400	Рівень звукової потужності, дБ							Загальний рівень звукового тиску, дБ (А) **
	Середнє значення частоти октавної смуги частот, Гц *							
	125	250	500	1000	2000	4000	8000	
на вході	48	54	52	48	41	37	28	49
на виході	52	56	62	55	52	46	39	64
до оточення	35	38	40	36	32	28	20	47

Примітка: * при максимальних обертах вентилятора, ** загальний рівень звукового тиску (не плутати з потужністю) на відстані 3 метри

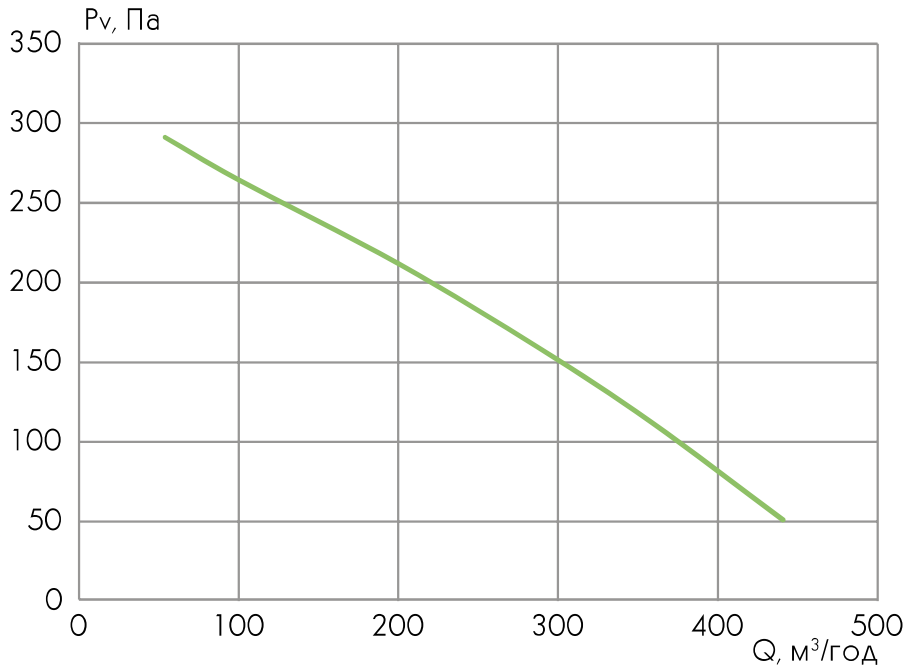

C-GKK

C-KVK

C-KOL-K

C-DKK

C-MK

PROPELLER

SAB-700

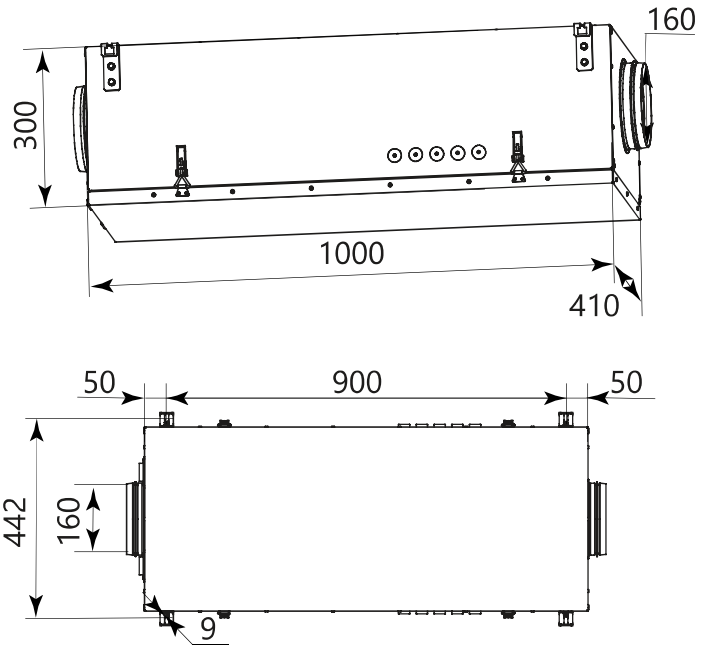

Найменування параметру	ЗНАЧЕННЯ
номінальна продуктивність повітря	700
ФІЛЬТР	
тип фільтра	кишеньковий
клас фільтра	M5
розмір фільтра	355x243x120/4
ВЕНТИЛЯТОР	
номінальна потужність, кВт	0,1
максимальний струм, А	0,47
напруга живлення	230
частота обертання двигуна, хв$^{-1}$	2580
клас захисту двигуна	IP54
Маса, кг	27

Тип установки	Живлення, В	Потужність нагрівача, кВт	ΔT, °C
SAB-700	1~220	4,5	19
	3~380	6,0	25
	3~380	9,0	38

SAB-700	Рівень звукової потужності, дБ							Загальний рівень звукового тиску, дБ (А) **
	Середнє значення частоти октавної смуги частот, Гц *							
	125	250	500	1000	2000	4000	8000	
на вході	57	62	63	60	59	48	41	68
на виході	57	64	60	62	57	52	43	71
до оточення	45	47	59	48	45	40	34	55

Примітка: * при максимальних обертах вентилятора, ** загальний рівень звукового тиску (не плутати з потужністю) на відстані 3 метри

C-GKK

C-KVK

C-KOL-K

C-DKK

C-MK

PROPELLER

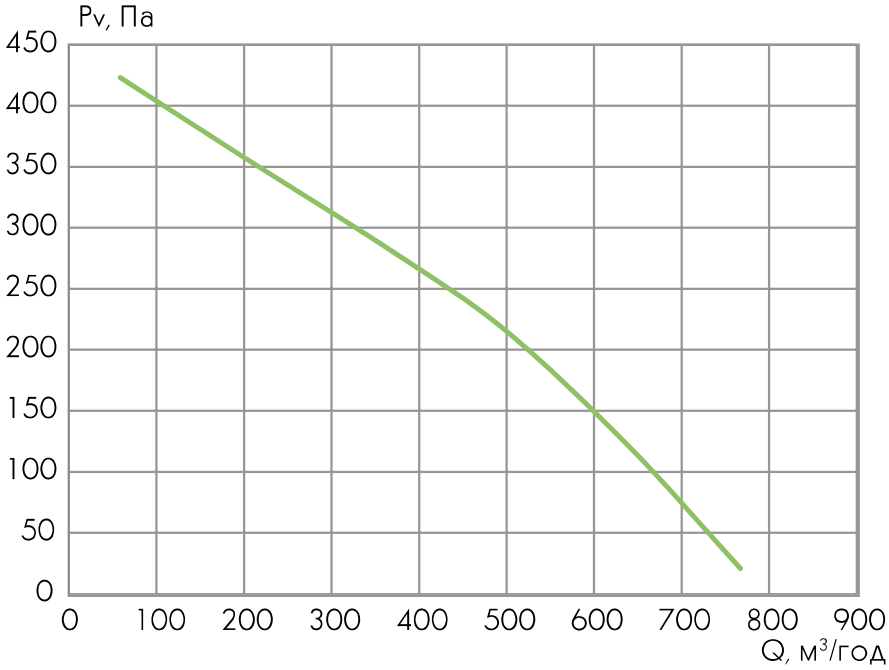

SAB-1100

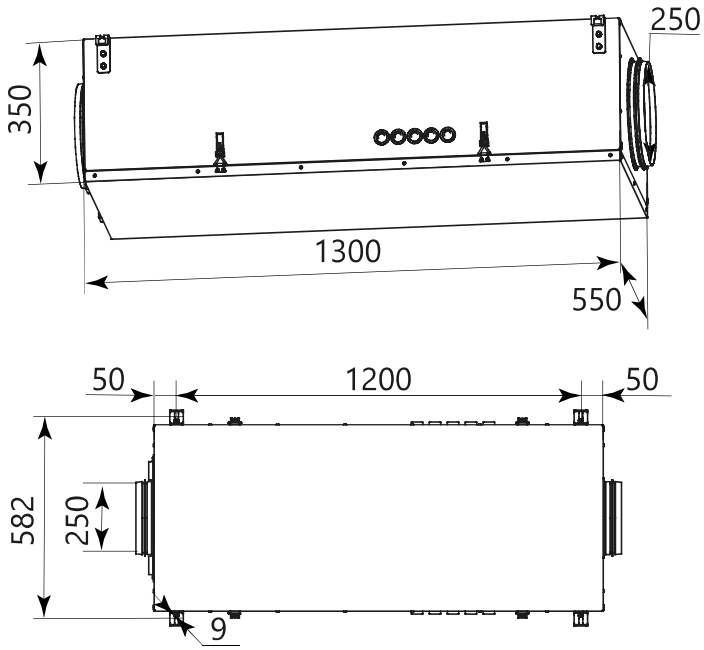

Найменування параметру	ЗНАЧЕННЯ
номінальна продуктивність повітря	1100
ФІЛЬТР	
тип фільтра	кишеньковий
клас фільтра	M5
розмір фільтра	495x293x120/5
ВЕНТИЛЯТОР	
номінальна потужність, кВт	0,2
максимальний струм, А	0,9
напруга живлення	230
частота обертання двигуна, хв$^{-1}$	2600
клас захисту двигуна	IP54
Маса, кг	60

Тип установки	Живлення, В	Потужність нагрівача, кВт	ΔT, °C
SAB-1100	3~380	9	23
	3~380	13,5	36,5
	3~380	18	48

SAB-1100	Рівень звукової потужності, дБ							Загальний рівень звукового тиску, дБ (А) **
	Середнє значення частоти октавної смуги частот, Гц *							
	125	250	500	1000	2000	4000	8000	
на вході	57	61	63	58	55	50	43	67
на виході	58	66	70	67	61	56	50	73
до оточення	45	48	50	48	46	41	37	55

Примітка: * при максимальних обертах вентилятора, ** загальний рівень звукового тиску (не плутати з потужністю) на відстані 3 метри

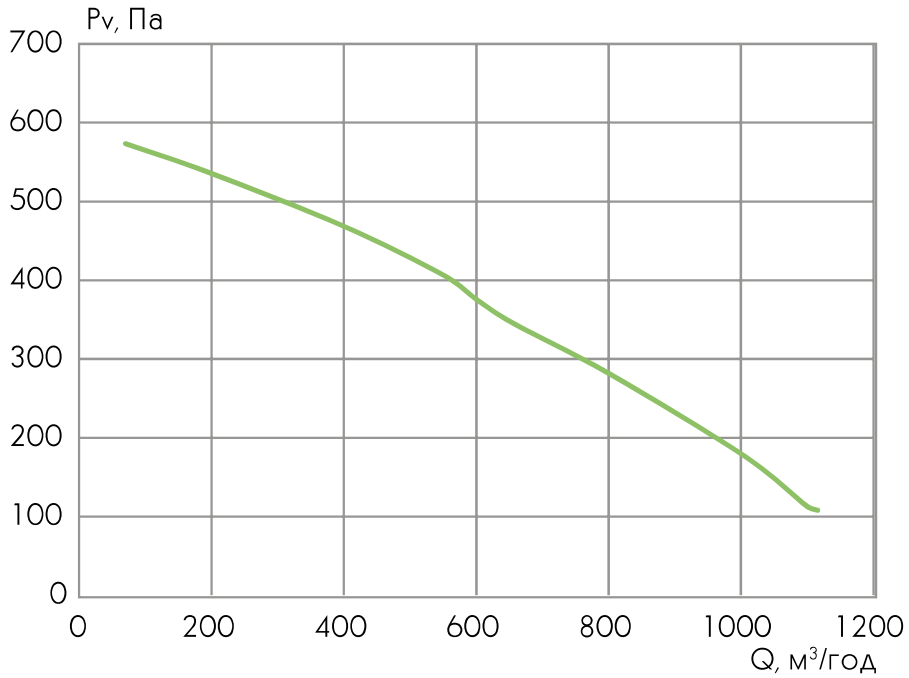

C-GKK

C-KVK

C-KOL-K

C-DKK

C-MK

PROPELLER

SAB-2000

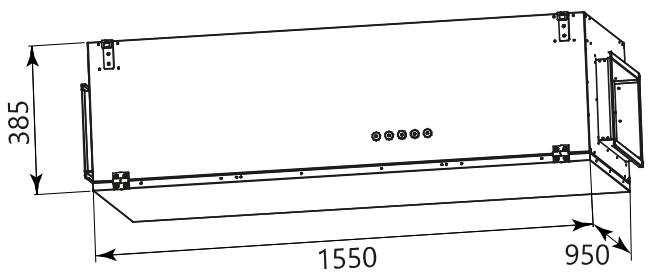

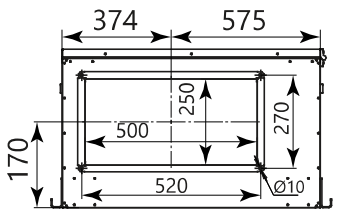

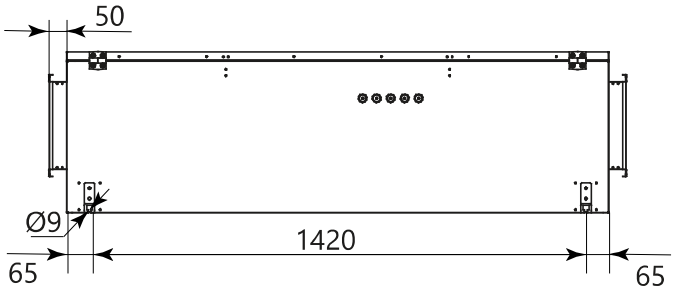

Найменування параметру	ЗНАЧЕННЯ
номінальна продуктивність повітря	2 000
ФІЛЬТР	
тип фільтра	кишеньковий
клас фільтра	M5
розмір фільтра	892x287x360
ВЕНТИЛЯТОР	
номінальна потужність, кВт	0,2x2
максимальний струм, А	0,9x2
напруга живлення	230
частота обертання двигуна, хв$^{-1}$	2600
клас захисту двигуна	IP54
Маса, кг	140

Тип установки	Живлення, В	Потужність нагрівача, кВт	ΔT, °C
SAB-2000	3~380	12	17,9
	3~380	18	26,8
	3~380	24	35,8

SAB-2000	Рівень звукової потужності, дБ							Загальний рівень звукового тиску, дБ (А) **
	Середнє значення частоти октавної смуги частот, Гц *							
	125	250	500	1000	2000	4000	8000	
на вході	42	75	72	63	59	52	49	78
на виході	76	77	76	75	68	63	58	82
до оточення	58	61	56	49	40	38	32	64

Примітка: * при максимальних обертах вентилятора, ** загальний рівень звукового тиску (не плутати з потужністю) на відстані 3 метри

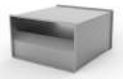
C-GKD

C-GKP

C-REG

C-KOL

C-GKV

C-FKO

PROPELLER

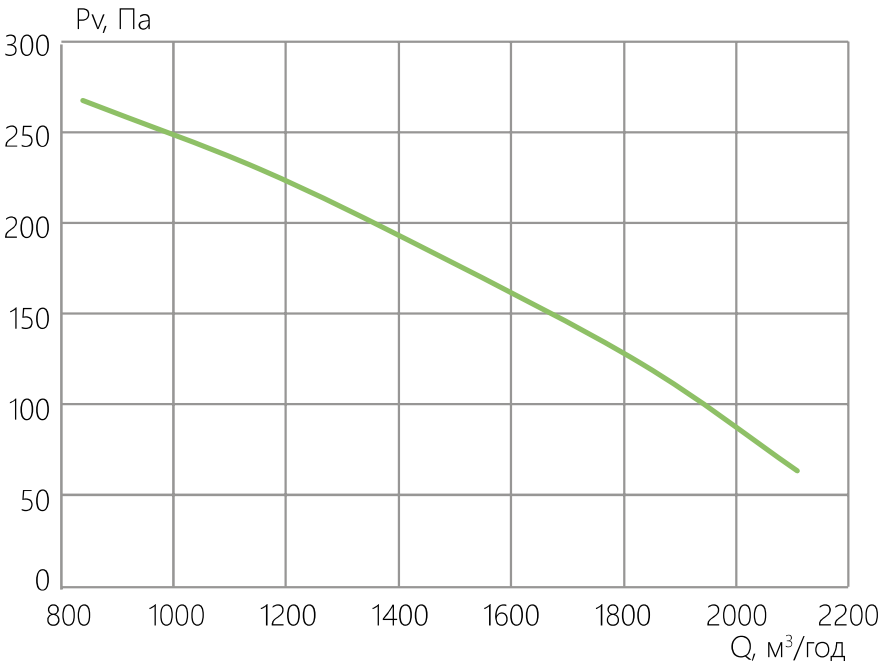

SAB-3000

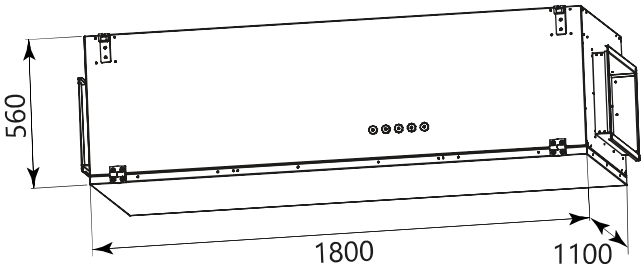

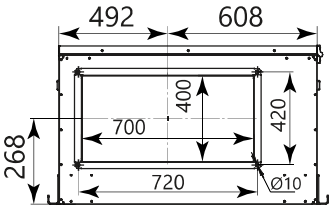

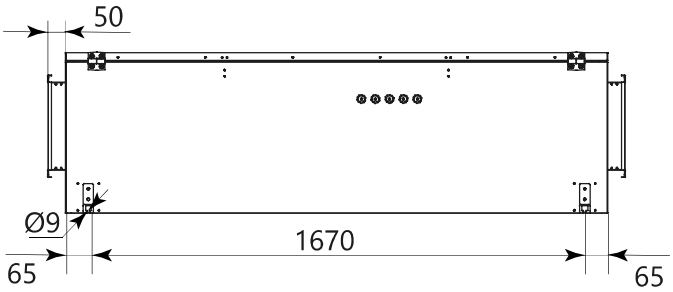

Найменування параметру	ЗНАЧЕННЯ
номінальна продуктивність повітря	3 000
ФІЛЬТР	
тип фільтра	кишеньковий
клас фільтра	M5
розмір фільтра	892x496x360
ВЕНТИЛЯТОР	
номінальна потужність, кВт	0,494
максимальний струм, А	2,25
напруга живлення	230
частота обертання двигуна, хв$^{-1}$	1383
клас захисту двигуна	IP54
Маса, кг	150

Тип установки	Живлення, В	Потужність нагрівача, кВт	ΔT, °C
SAB-3000	3~380	27	26,8
	3~380	31,5	31,3
	3~380	40,5	40,3

SAB-3000	Рівень звукової потужності, дБ							Загальний рівень звукового тиску, дБ (А) **
	Середнє значення частоти октавної смуги частот, Гц *							
	125	250	500	1000	2000	4000	8000	
на вході	57	65	71	68	66	65	62	75
на виході	60	63	74	78	74	70	63	81
до оточення	50	58	62	61	60	57	51	67

Примітка: * при максимальних обертах вентилятора, ** загальний рівень звукового тиску (не плутати з потужністю) на відстані 3 метри

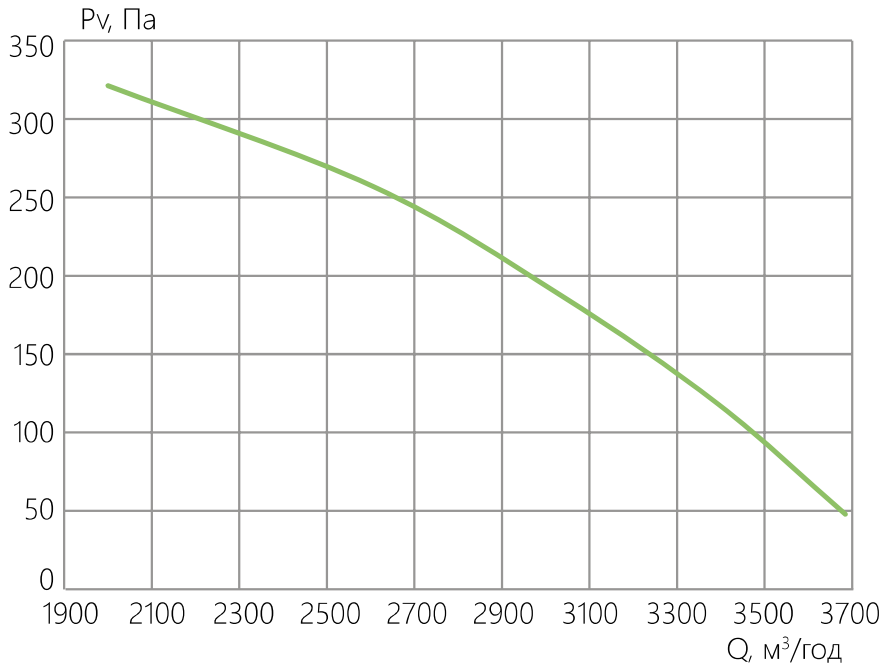

C-GKD C-GKP

C-REG

C-KOL

C-GKV

C-FKO

PROPELLER

СИСТЕМА АВТОМАТИЧНОГО УПРАВЛІННЯ

ФУНКЦІЇ УПРАВЛІННЯ

Управління установкою за допомогою пульта	пульт дає можливість управляти роботою установки: змінювати режими та параметри, в будь-який час вмикати і вимикати пристрій
Підтримка заданої температури припливного повітря	установка автоматично подає в приміщення повітря із заданою користувачем температурою (+ 15° ... + 40° С)
Корекція температури	можливість коригувати задану температуру припливного повітря або температуру в приміщенні на встановлений період часу
Вибір режиму підтримки температури	за допомогою пульта можливо обрати регульований параметр: температуру припливного повітря або температуру в приміщенні
Автоматична зміна режиму підтримки температури	в залежності від зміни зовнішньої температури відбувається автоматичний підбір режиму підтримки температури
Дистанційне управління вентиляційною установкою за допомогою додаткового зовнішнього пристрою	після активації цієї функції, пристрій починає працювати зі встановленою інтенсивністю, не дивлячись на поточні установки режиму роботи
Підтримка мінімальної температури	при недостатній потужності нагрівача в умовах занадто низької зовнішньої температури, задана користувачем температура підтримується зменшенням інтенсивності вентиляції
Програмування тижневого розкладу роботи установки	на пульті управління можна задати тижневий графік роботи з трьома подіями на кожен день тижня. Для кожного інтервалу часу при програмуванні встановлюється рівень інтенсивності вентиляції
Вибір сезону	для економічної роботи передбачені літній і зимовий режими

ФУНКЦІЇ ЗАХИСТУ

Захист електричного калорифера від перегріву	при виникненні небезпеки перегріву, калорифер автоматично вимикається; при виключенні установки, вентилятори працюють до тих пір, поки нагрівальні елементи охолонуть
Аварійне вимкнення під час пожежі	підключивши установку до системи пожежної сигналізації будівлі, установка автоматично вимкнеться при отриманні сигналу «Пожежа»
Аварійне вимкнення апарата при значному відхиленні температури повітря від заданої	при досягненні критичних значень температури припливного повітря, відбувається автоматичне вимкнення установки

ФУНКЦІЇ УПРАВЛІННЯ

Індикація забрудненості фільтрів	нагадування про очистку
Індикація режимів роботи і температури на екрані пульта	безперервне відображення даних на екрані пульта
Індикація несправностей	при несправності окремих вузлів або елементів відбувається аварійна зупинка пристрою, а на пульті відображається код помилки
Управління установкою з комп'ютера	доступний ModBus RTU, інтерфейс RS-485

ПРИКЛАДИ СХЕМ ЗОВНІШНІХ ПІДКЛЮЧЕНЬ

SAB-400-E-3,0

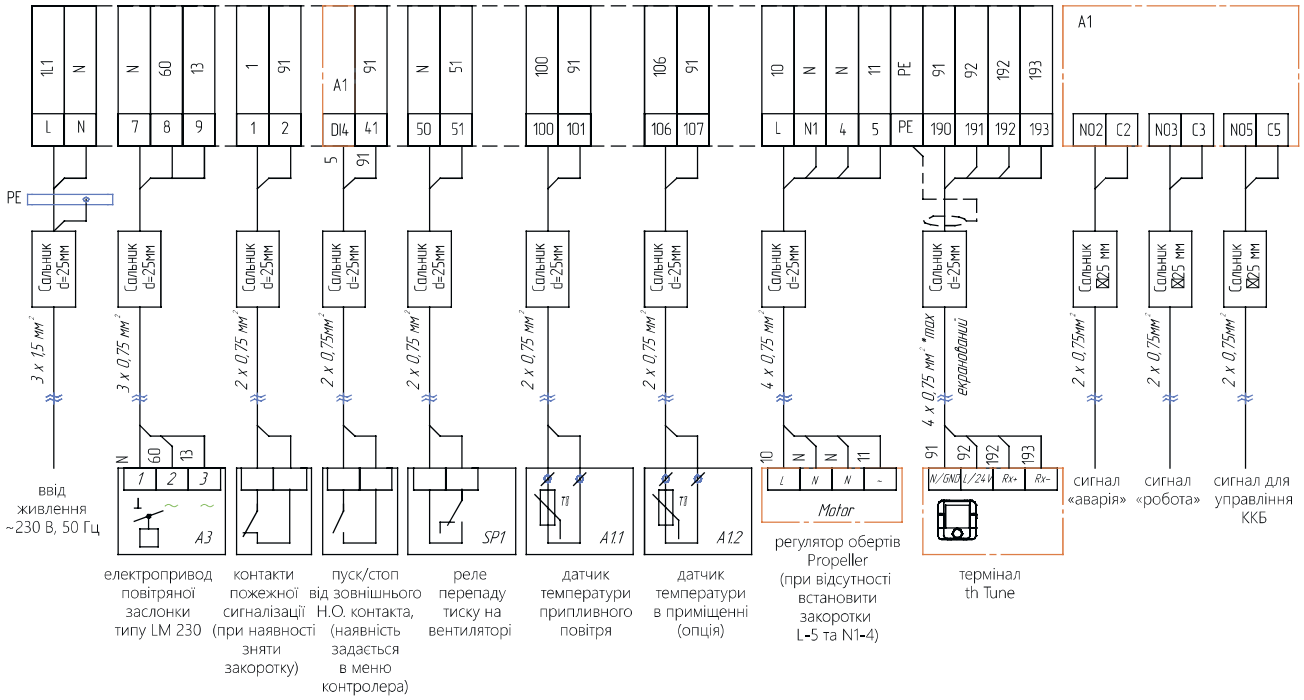

SAB-1100-E-13,5

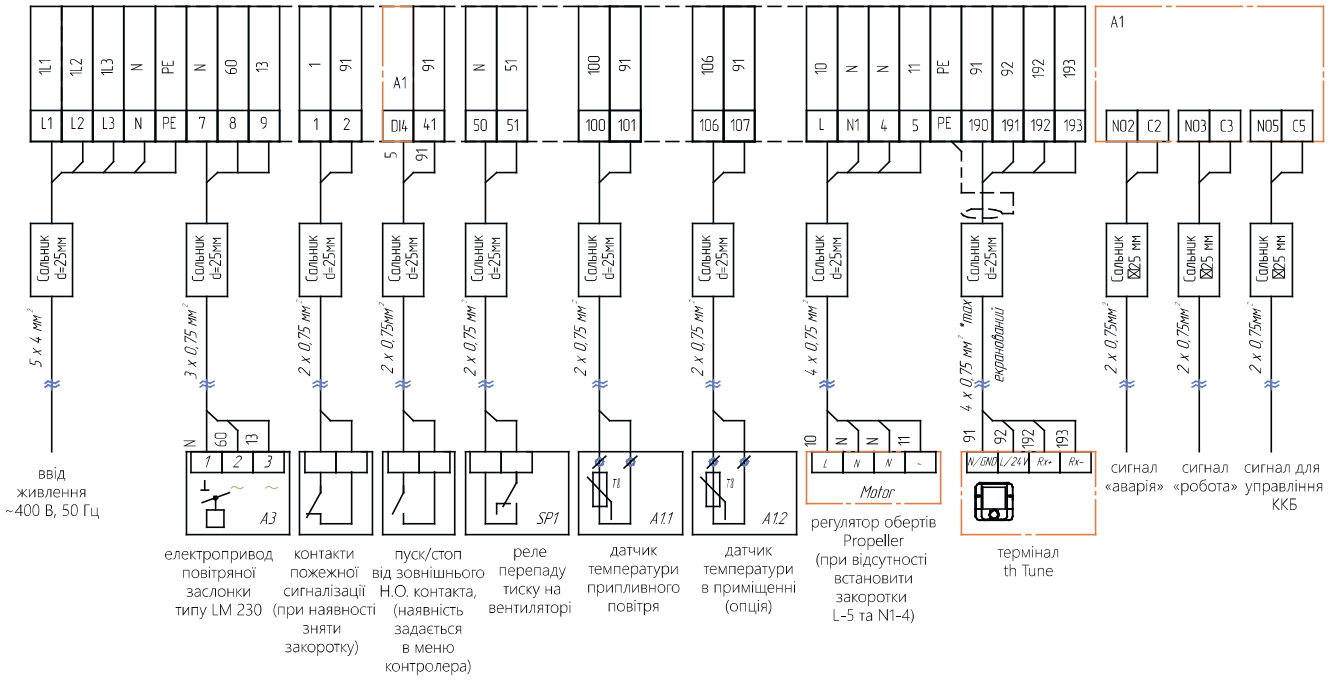

SAB-3000-E-40,5

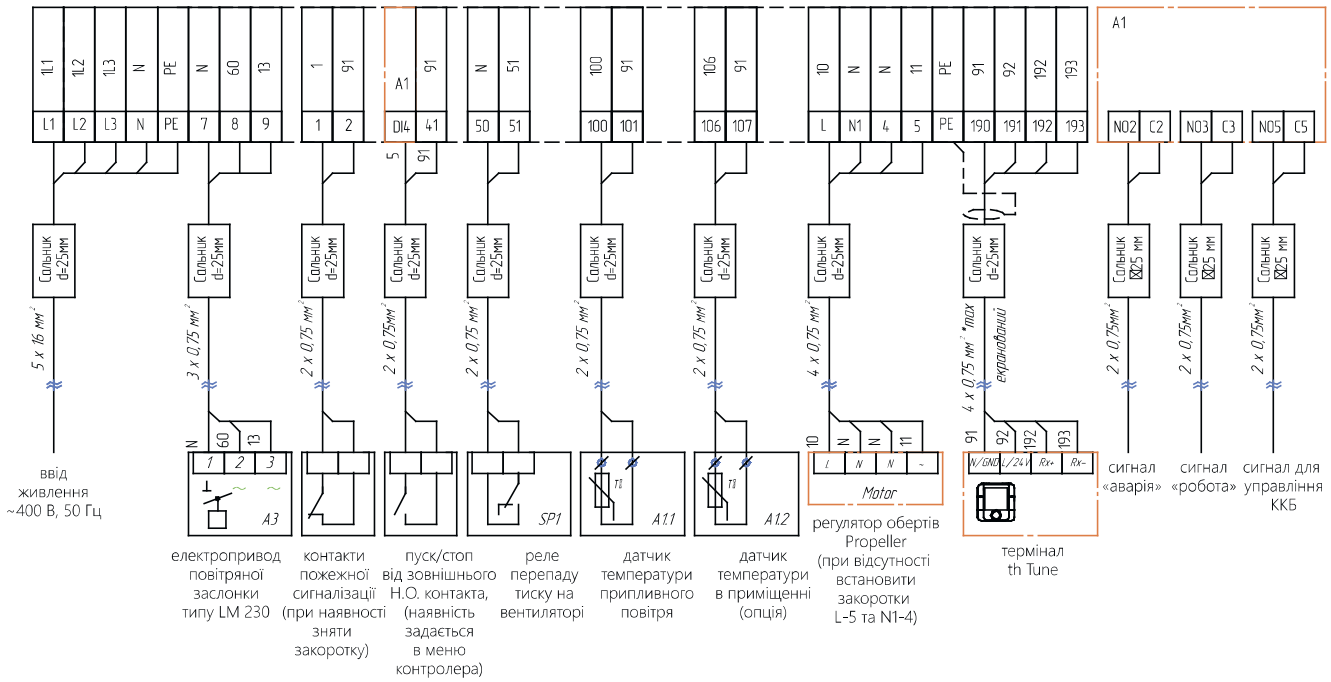

ДОДАТКОВА КОМПЛЕКТАЦІЯ

ШУМОГЛУШНИК ТРУБЧАСТИЙ

Трубчасті шумоглушники C-GKK призначені для зниження аеродинамічного шуму, що виникає при роботі обладнання в системах кондиціонування, в тому числі, з використанням установок SAB.
Шумоглушники використовуються як в якості елементів припливних, так і витяжних ділянок системи кондиціонування. Шумоглушники застосовуються для захисту від шуму обслуговуваних приміщень і для зниження шуму, що надходить назовні.
Шумоглушники монтуються незалежно від просторової орієнтації, зберігаючи працездатність. Перед шумоглушником рекомендується встановлювати повітровід довжиною не менше 1-1,5 м для вирівнювання швидкості повітря за перерізом повітроводу. Для значного зниження рівня шуму можна вико-ристовувати кілька шумоглушників, що встановлені один за одним.

C-GKK–160–600

- трубчастий шумоглушник
- типорозмір
- довжина шумоглушника

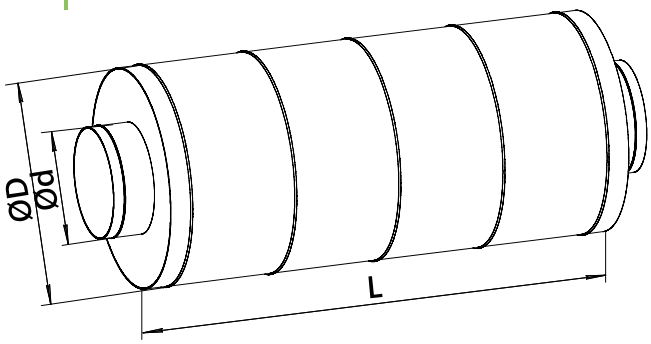

Позначення	Типорозмір установки	Розміри, мм			Маса, кг не більше
		d	D	L	
C-GKK-125-600	**SAB-400**	224	224	5,34	5,34
C-GKK-125-900		224	224	7,23	7,23
C-GKK-160-600	**SAB-700**	280	280	7,13	7,13
C-GKK-160-900		280	280	9,6	9,6
C-GKK-250-600	**SAB-1100**	355	355	10,03	10,03
C-GKK-250-900		355	355	13,14	13,14

ШУМОГЛУШНИК КАНАЛЬНИЙ

Канальний шумоглушник призначений для захисту від шуму приміщень,що обслуговуються і для зниження шуму, який надходить від установки назовні.

Застосовують в прямокутних повітроводах всередині приміщень. Використовуються в якості елементів припливних та витяжних систем.

Повітря не повинно містити твердих, липких або агресивних домішок.

Допустима температура повітря, що переміщується від -30 °С до +50 °С.

C-GKD-50-25

- шумоглушник канальний
- типорозмір (за прямокутним приєднувальним перерізом ВхН)

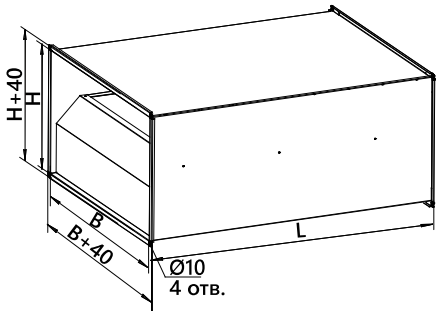

Позначення	Типорозмір установки	Розміри, мм			Маса кг, не більше
		B	H	L	
C-GKD-50-25	**SAB 2000**	500	250	950	20
C-GKD-70-40	**SAB 3000**	700	400		30

ШУМОГЛУШНИК КАНАЛЬНИЙ ПЛАСТИНЧАСТИЙ

Шумоглушник пластинчастий призначений для захисту від шуму обслуговуваних приміщень та для зниження шуму, що надходить від вентиляторів назовні. Застосовують в прямокутних повітроводах всередині приміщень.

Використовується як елемент припливних та витяжних систем.

Повітря не повинно містити твердих, липких або агресивних домішок.

Допустима температура переміщуваного повітря від -30° С до +50° С.

C-GKP-50-25

- шумоглушник канальний пластинчастий
- типорозмір (за прямокутним приєднувальним перерізом ВхН)

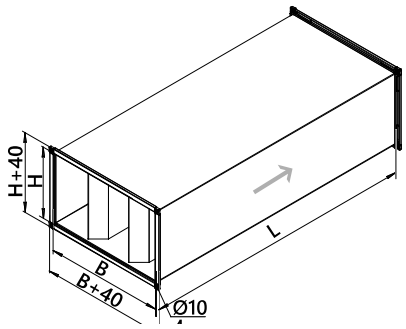

Позначення	Типорозмір установки	Розміри, мм			Маса кг, не більше
		B	H	L	
C-GKP-50-25	**SAB 2000**	500	250	1190±5	27
C-GKP-70-40	**SAB 3000**	700	400		48

ПОВІТРООХОЛОДЖУВАЧ КАНАЛЬНИЙ ФРЕОНОВИЙ

Призначений для охолодження повітря в канальних системах кондиціонування та вентиляції. Може використовуватися для осушення повітря.

Встановлюється безпосередньо в повітроводи прямокутного перерізу.

Опрацьоване повітря не повинно містити тверді, волокнисті, клейкі або агресивні домішки. Неприпустимо вміст речовин, що викликають корозію або розкладання алюмінію, міді, цинку.

Як холодоагентів допустимо застосування фреонів марки: R22, R407C, R410A.

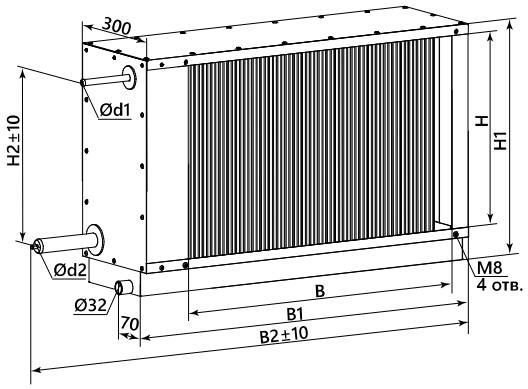

C-FKO-50-25

- повітроохолоджувач канальний фреоновий
- типорозмір (за прямокутним приєднувальним перерізом ВхН)

ПРИМІТКА:

При поставці фреонові теплообмінники наповнені інертним газом, який необхідно видалити при приєднанні до холодильногоконтуру.

Позначення	Типорозмір установки	Розміри, мм								Маса кг, не більше
		B	B1	B2	H	H1	H2	d1	d2	
C-FKO-50-25	**SAB 2000**	500	652	819	250	333	177	12	28	18
C-FKO-70-40	**SAB 3000**	700	852	1019	400	483	321	16	35	26

КЛАПАН ПОВІТРЯНИЙ

Універсальні повітряні клапани C-KVK призначені для герметизації внутрішнього обсягу ділянок вентиляційних мереж при зупиненій установці SAB.

Клапани мають круглий переріз і являють собою круглий корпус із встановленою всередині лопаткою. Конструктивні елементи клапана виконані з оцинкованої сталі. По периметру лопатка оснащена гумовим ущільнювачем. В якості виконавчого механізму використовується електричний привод для дистанційного керування клапаном.

Клапан зберігає працездатність незалежно від просторової орієнтації.

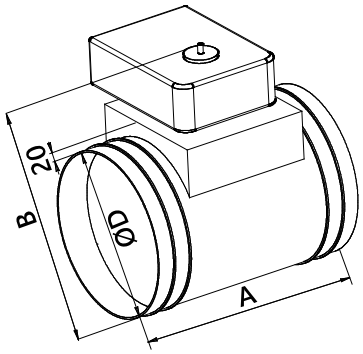

C-KVK-100-0

- клапан повітряний універсальний
- типорозмір
- тип привода (тип електричного привода, 0 - під привод, рукоятка - ручний привод)

Позначення	Типорозмір установки	Розміри, мм			Привод		Маса, кг, без привода не більше
		D	B	A	"відкрито-закрито"	пружинне повернення	
C-KVK-125	**SAB 400**	240	240	200	M220(24)	F220(24)	0,78
C-KVK-160	**SAB 700**	273	273	200			0,98
C-KVK-250	**SAB 1100**	363	363	200			1,85

КЛАПАН ЗВОРОТНИЙ

Призначений для герметизації внутрішнього обсягу ділянок вентиляційних мереж і тим самим виключення неконтрольованого перетікання повітряних мас з вулиці в обслуговуване приміщення.
Клапан складається з круглого корпусу, що виконаний з оцинкованої сталі, і встановлених в ньому підпружинених лопаток, які виконані з оцинкованої сталі. Під дією рухомого повітряного потоку, лопатки підтримуються в відкритому положенні.
Клапан C-KOL-K зберігає працездатність незалежно від просторової орієнтації при дотриманні умов монтажу, а також при забезпеченні допустимого рівня швидкостей в перерізі клапана.

C-KOL-K-160

- клапан зворотний
- типорозмір

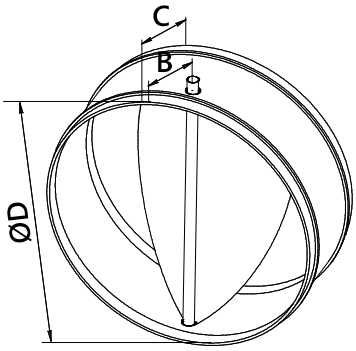

Позначення	Типорозмір установки	Розміри, мм			Маса, кг не більше
		D	B	C	
C-KOL-K-125	**SAB 400**	50	50	100	0,3
C-KOL-K-160	**SAB 700**	60	60	120	0,47
C-KOL-K-250	**SAB 1100**	80	80	140	0,93

КЛАПАН ДРОСЕЛЬНИЙ

Призначений для регулювання витрати припливного і витяжного повітря в системах вентиляції.
Клапан має круглий корпус з встановленою всередині простою листовою лопаткою, яка усічена з боків. Конструкція забезпечує пропорційну залежність витрати повітря через клапан в залежності від кута повороту лопатки.

C-DKK-160

- клапан дросельний
- типорозмір

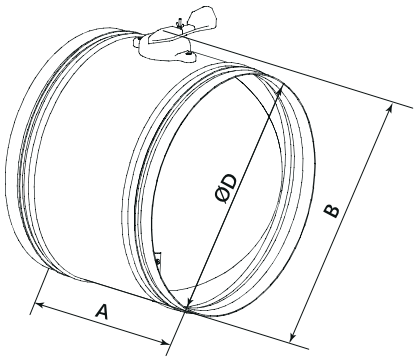

Позначення	Типорозмір установки	Розміри, мм			Маса, кг не більше
		D	B	A	
C-DKK-125	**SAB 400**	185	185	200	1,07
C-DKK-160	**SAB 700**	220	220	200	1,24
C-DKK-250	**SAB 1100**	310	310	200	2,06

КЛАПАН КАНАЛЬНИЙ УНІВЕРСАЛЬНИЙ

Призначені для регулювання витрати припливного та витяжного повітря в системах канальної вентиляції і кондиціонування. Може використовуватися для рециркуляційного повітря. Застосовують для герметизації внутрішнього обсягу вентиляційних мереж.

Опрацьоване повітря повинно бути підготовлено, не повинно містити тверді, волокнисті, клейкі або агресивні домішки.

Застосування клапана для зовнішнього виконання повинно врахувати захист клапана від можливого обмерзання лопаток.

Допустима температура переміщуваного повітря від –30 °С до +50 °С.

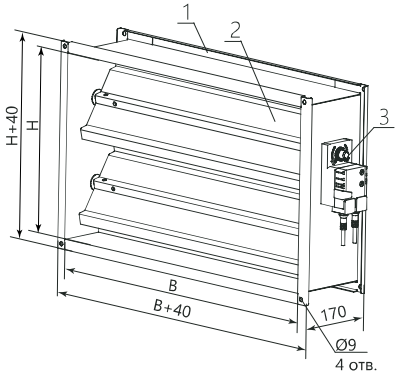

1 - корпус
2 - лопатка
3 - вісь привода

C-REG-50-25-HD

- клапан канальний універсальний
- типорозмір (за прямокутним приєднувальним перерізом ВхН)
- тип приводу (HD - ручний або тип електричного приводу (“відкрито-закрито “плавне рег. M24-SR, M220-SR, двопозиційний M24, M220; пружинний повернення плавне рег. F24-SR, двопозиційний F24, F220), 0 - під привод)

Позначення	Типорозмір установки	Розміри, мм		Маса, кг не більше	
		В	Н	з ручним приводом	з електро-приводом
C-REG-50-25	**SAB 2000**	500	250	5,3	5,6
C-REG-70-40	**SAB 3000**	700	400	8,6	8,9

ПРИМІТКА:

універсальна маркування електроприводу см. Довідкову інформацію. За спеціальним запитом клапан може поставлятися у вибухозахищеному виконанні.

КЛАПАН КАНАЛЬНИЙ ЗВОРОТНИЙ ПЕЛЮСТКОВИЙ

Запобігає перетіканню повітря і невибухонебезпечних повітряних сумішей з різних приміщень однієї вентиляційної системи.

Переміщуване повітряне середовище не повинно містити речовини агресивні по відношенню до алюмінію та алюмінієвих сплавів.

Допустима температура повітря, яке переміщується від -30 °С до + 50 °С.

Не допускається вміст липких речовин та волокнистих матеріалів. Вміст пилу і твердих домішок допускається не більше 0,1 г/м^3.

Мінімальна швидкість повітря через переріз клапана повинна бути:

на горизонтальній ділянці не менше 1,5 - 2 м/с;

на вертикальній ділянці не менше 4 м/с.

Максимальна швидкість через перетин клапана не більше 12 м/с.

C-KOL-50-25

- клапан канальний зворотний пелюстковий
- типорозмір (за прямокутним приєднувальним перерізом ВхН)

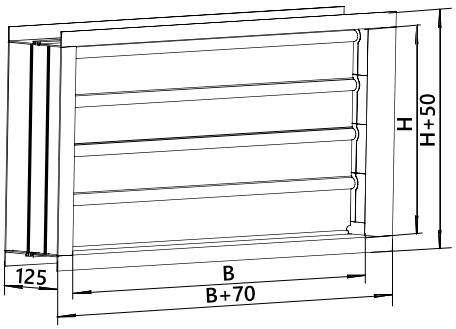

Позначення	Типорозмір установки	Розміри, мм		Маса, кг не більше
		В	Н	
C-KOL-50-25	**SAB 2000**	500	260	2,1
C-KOL-70-40	**SAB 3000**	700	420	3,7

ХОМУТ МОНТАЖНИЙ

C-MK-125

- хомут монтажний
- типорозмір

Призначений для з'єднання між собою і повітроводами елементів вентиляційної мережі круглого перерізу.
Монтажний хомут виконаний з оцинкованої листової сталі. З внутрішньої сторони забезпечений ізолюючим шаром ущільнювача, що надає герметичності з'єднань і знижує вібрацію. Передбачає наявність спеціальних "вушок", які відгинаються, забезпечуючи можливість підвішування. Хомути стягуються за допомогою двох гвинтів. Це забезпечує надійне кріплення.

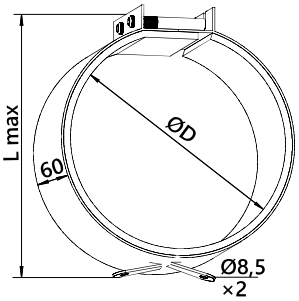

Позначення	Типорозмір установки	Розміри, мм		Маса, кг не більше
		D	L_{max}	
C-MK-125	**SAB 400**	125	185	0,31
C-MK-160	**SAB 700**	160	220	0,37
C-MK-250	**SAB 1100**	250	310	0,53

ВСТАВКА ГНУЧКА КАНАЛЬНА

C-GKV-50-25

- вставка гнучка канальна
- типорозмір (за прямокутним приєднувальним перерізом ВхН)

Призначена для поглинання механічних коливань, створюваних установкою в системі канальної вентиляції при переміщенні повітряного середовища. Необхідна для забезпечення швидкого і зручного монтажу вентилятора та зниження вібрації, що виникає в системі повітроводів.
Допустима температура повітря, що переміщується від -30 °С до + 50 °С.
УВАГА! Не призначені для несення механічного навантаження .

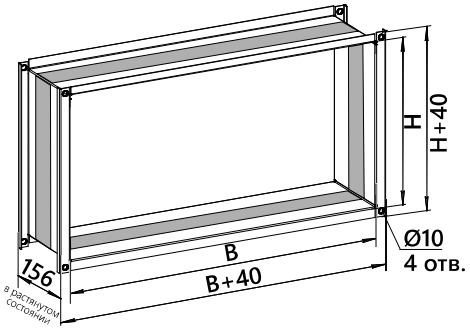

Позначення	Типорозмір установки	Розміри, мм		Маса, кг не більше
		B	H	
C-GKV-50-25	**SAB 2000**	500	250	2,1
C-GKV-70-40	**SAB 3000**	700	400	2,8

РЕГУЛЯТОР ОБЕРТІВ

Регулятори обертів призначені для регулювання продуктивності вентиляторів шляхом зміни напруги живлення (зміна швидкості обертання). Обороти двигуна регулюються рукояткою (потенціометром) на лицьовій панелі корпусу.
Використовується для плавного регулювання швидкості обертання однофазних вентиляторів з номінальним струмом до 2,5 А, 230 В, 50 Гц у системах вентиляції та кондиціонування.
Вибір режиму регулювання (від мінімальної до максимальної швидкості і навпаки) за допомогою перемички всередині корпусу.
Має додатковий нерегульований вихід 230 Vac для управління повітряним клапаном.
Додатковий нерегульований вихід для управління допоміжними приладами.

PROPELLER-01 (СЕРІЯ 500)

- регулятор обертів

- для регулювання обертів;
- для однофазних двигунів;
- для двигунів потужністю до 500 Вт;
- напруга живлення 230 VAC, 50 Hz;
- ступінь захисту: IP 40 (IEC 529).
- запобігання мережевих перешкод завдяки вбудованому фільтру;
- надійний захист двигуна вентилятора за допомогою вбудованого запобіжника;
- додатковий фазосзсувний демпфуючий конденсатор для нормального формування синусоїди;
- обмеження мінімальної швидкості обертання вентилятора резистором для підстроювання;
- можливе управління декількома вентиляторами, якщо загальний споживаний струм не перевищує гранично допустимої величини струму регулятора.

ПРИМІТКА:
Рекомендується установка регулятора максимально близько до вентилятору, однак, видалення не більше ніж на 50 м.