ЗМІСТ

SM-SS припливна установка для укриттів **2**

SM-SH припливна установка для укриттів з ручним приводом **2**

Габаритні та приєднувальні розміри **4**

Технічні характеристики **4**

Аеродинамічні характеристики **5**

КОМПАНІЯ ЗАЛИШАЄ ЗА СОБОЮ ПРАВО БЕЗ ПОПЕРЕДЖЕННЯ
ЗМІНЮВАТИ КОНСТРУКЦІЮ ТА КОМПЛЕКТАЦІЮ, ЗБЕРІГАЮЧИ ПРИ ЦЬОМУ ЇЇ СПОЖИВЧІ ВЛАСТИВОСТІ

Редакція від 30. 03. 2023 р.

SM ПРИПЛИВНА УСТАНОВКА ДЛЯ УКРИТТІВ

- припливна установка застосовується в системах припливу для невеликих укриттів;
- відповідає вимогам "Державних будівельних норм будинків та споруд. Захисні споруди цивільної оборони" ДБН 2.2.5-97;
- установка канального типу;
- підходить для всіх споруд з низьким та середнім класом пожежної небезпеки;
- температурний діапазон переміщуваного середовища варіюється від -20° С до +50° С;
- ступінь захисту IP44

SM-SH-03

- припливна установка для укриттів
- ручний привод (SS - без ручного приводу, SH - з ручним приводом)
- типорозмір

Повітропродуктивність установки SM-SH до 300 м^3/год. Повітропродуктивність установки SM-SS (без ручного приводу) до 5 500 м^3/год.

Вентиляційна установка для сховищ складається з:

- радіального вентилятора;
- фільтра-уловлювача радіоактивних ядерних опадів. Фільтр-уловлювач радіоактивних опадів призначений для використання у сховищах. Він безпечно задовольняє потреби людей у свіжому повітрі у бункері під час можливого радіоактивного випадання;
- фільтра з активованим вугіллям. Даний фільтр очищує повітря, значною мірою фільтруючи токсичні чи небажані молекули газу;
- фільтра грубого очищення G4 вловлює відносно великі частинки повітря;
- байпасного вузла. Він потрібен щоб не забруднювати фільтри в мирний час, заслінку можна перевернути і пропустити тільки через пиловловлюючий фільтр G4.

Припливна установка SM-SH укомплектована ручним приводом вентилятора.

За відсутності електроживлення ручний привод дозволяє забезпечити роботу припливної установки.

На вході в усі установки SM встановлений клапан, що регулює напрямок повітря:

- **в мирний час** в байпасний канал для проходу тільки через пиловловлюючий фільтр G4;
- **в надзвичайний час** направляє повітря через основний канал, який має в составі фільтри HEPA, вугільний та G4 для повного очищення.

Регулювання стандартно виконується ручним приводом, що одним поворотом закриває один канал та одночасно відкриває інший.

По спеціальному замовленню можливе встановлення замість ручного приводу – електричний (типу відкрито/закрито, с пружинним поверненням чи без). Слід зазначити, що установки SM призначені для підключення до них повітроводів розмірів HxB мм (див. таблицю). Повітря забирається з одного повітроводу та подається потрібного ступеню очищення в один повітровод. Канал по якому йде повітря змінюється лише всередині установки.

Усі установки SM мають у комплекті дріт з вилкою для підключення до розетки довжиною 2,5 м.

Установка SM-SH-03 потребує лише горизонтального просторового розташовування, тому що має у составі зворотний клапан.

Напрямок повітря вказаний на малюнку.

Якщо є потреба змінити напрямок в SM-SH-03, то необхідно відкрутити зворотний клапан (8 болтів) та прикрутити його лопатками догори. Після цього перевернути SM-SH-03 так щоб змінився напрямок потоку повітря (дивись стрілку на корпусі) та ручка вентилятору залишилась зі сторони обслуговування. Кришка фільтрів (HEPA, вугільного та G4) в такому разі опиниться знизу корпусу.

Установки типу SM-SS не мають у складі зворотного клапану та можуть працювати як горизонтально так і вертикально, для того щоб змінити напрямок потоку достатньо їх перевернути.

SM-SS

напрямок потоку повітря

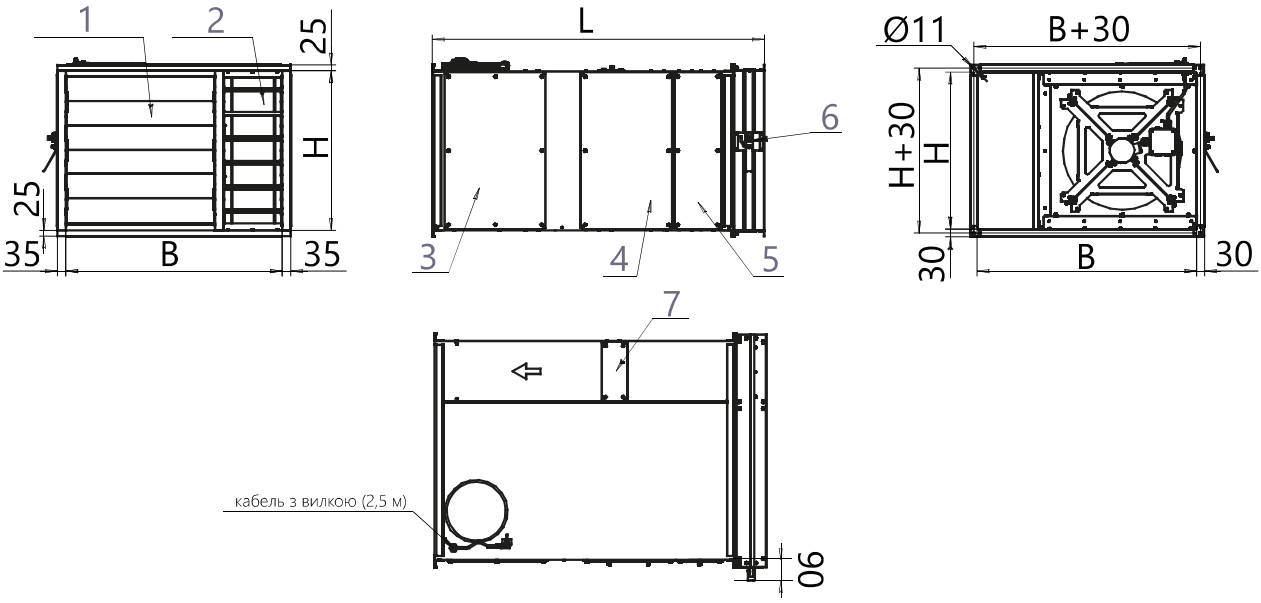

1 - відсік для максимального очищення повітря під час надзвичайної ситуації; 2 - відсік для очищення повітря у звичайний час;
3 - електричний вентилятор; 4 - фільтр HEPA для повного очищення повітря у надзвичайній ситуації;
5 - фільтри вугільний та G4 для повного очищення у надзвичайній ситуації;
6 - ручний привод регулюючого клапана, що перемекає режим фільтрації; 7 - фільтр G4 для звичайної вентиляції

SM-SH-03

напрямок потоку повітря

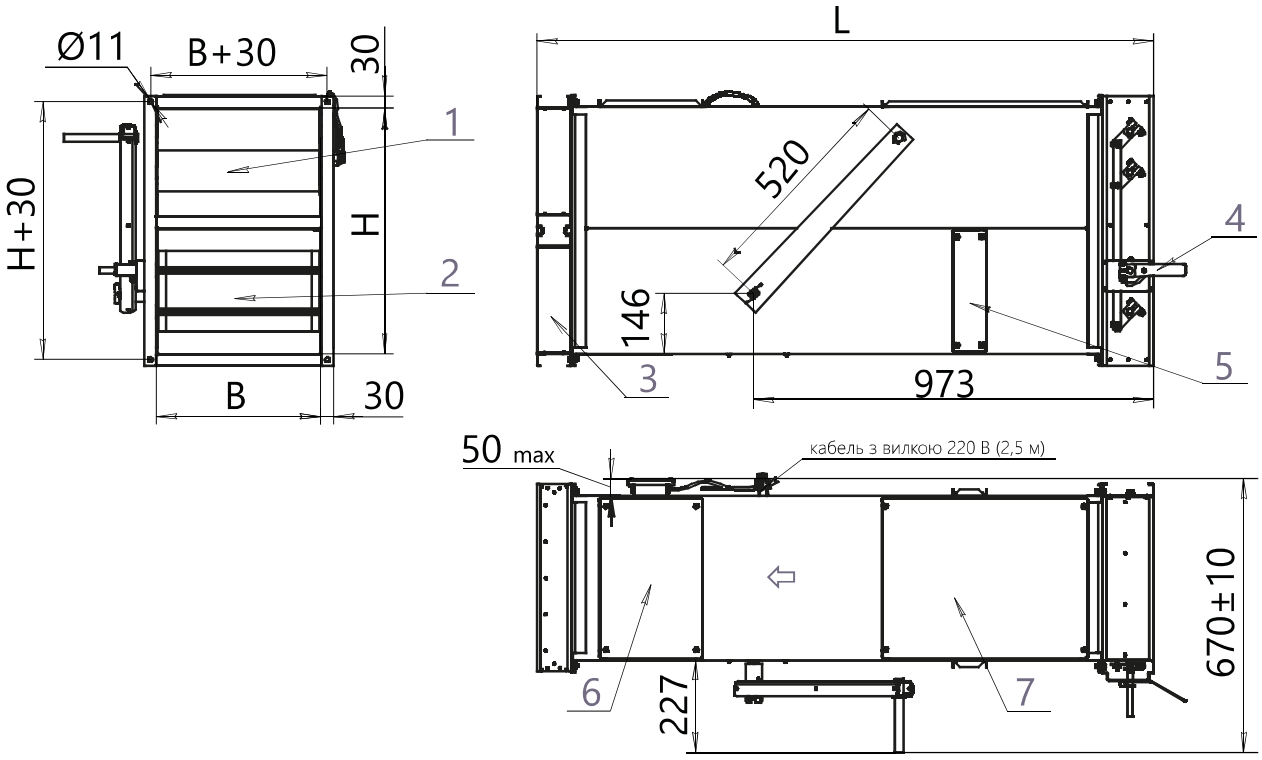

1 - відсік для максимального очищення повітря під час надзвичайної ситуації; 2 - відсік для очищення повітря у звичайний час;
3 - зворотний клапан; 4 - ручний привод регулюючого клапана КВР SM-SH, що перемекає режим фільтраці;
5 - фільтр G4 для звичайної вентиляції; 6 - електричний вентилятор; 7 - фільтр HEPA для повного очищення повітря у надзвичайній ситуації

ТИПОРОЗМІР	ГАБАРИТНІ ТА ПРИЄДНУВАЛЬНІ РОЗМІРИ, мм			Маса, кг не більше
	H	B	L	
SM-SS-03	300	400	1 010	43
SM-SS-05	350	500	1 250	55
SM-SS-07	350	500	1 250	55
SM-SS-09	350	500	1 250	55
SM-SS-13	350	900	1 300	80
SM-SS-18	450	900	1 280	92
SM-SS-30	650	900	1 360	127
SM-SS-36	650	900	1 360	140
SM-SS-43	650	900	1 360	140
SM-SS-54	650	1 300	1 350	180
SM-SH-03	600	400	1 500	99

ТИПОРОЗМІР	Напруга живлення, В	Частота, Гц	Потужність, Вт	Оберти вентилятора, об/хв	Витрата повітря, м³/год	Рівень шуму, дБ
SM-SS-03	230	50	150	2 710	300	89
SM-SS-05	230		150	2 680	500	91
SM-SS-07	230		150	2 712	700	95
SM-SS-09	230		260	2 712	900	96
SM-SS-13	230		260	2 610	1 300	99
SM-SS-18	230		480	1 465	1 800	89
SM-SS-30	230		640	1 420	3 000	91
SM-SS-36	230		900	1 365	3 600	95
SM-SS-43	380		1 430	1 370	4 300	96
SM-SS-54	380		1 430	1 320	5 400	96
SM-SH-03	230		150	2700	300	65

АЕРОДИНАМІЧНІ ХАРАКТЕРИСТИКИ

SM-SS-03

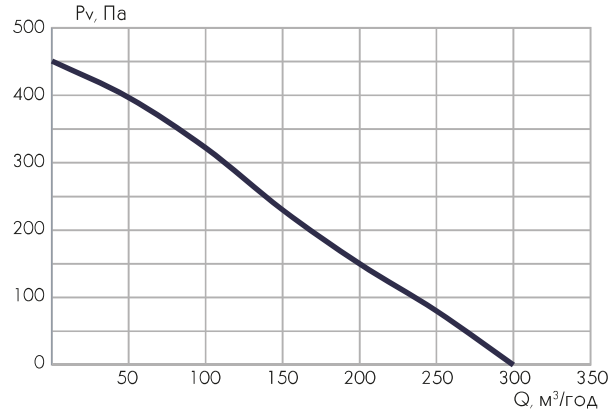

SM-SS-05

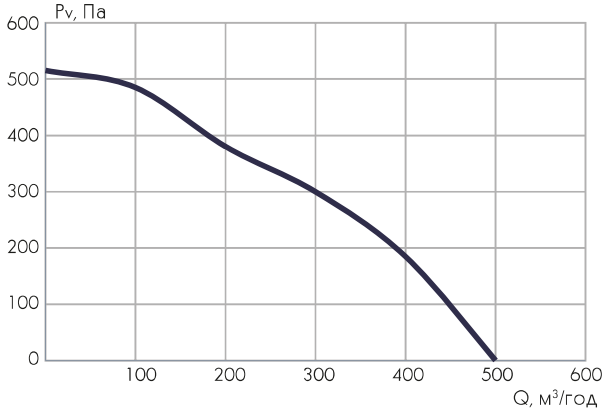

SM-SS-07

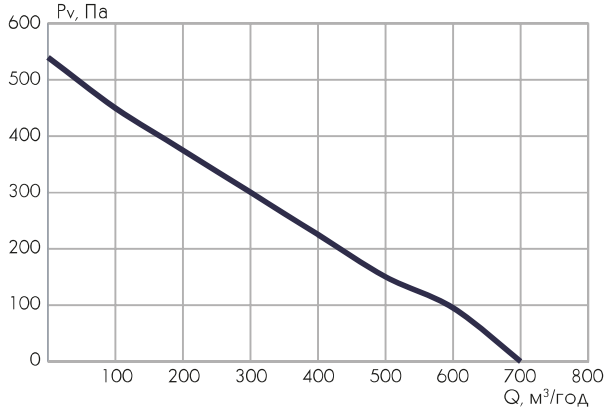

SM-SS-09

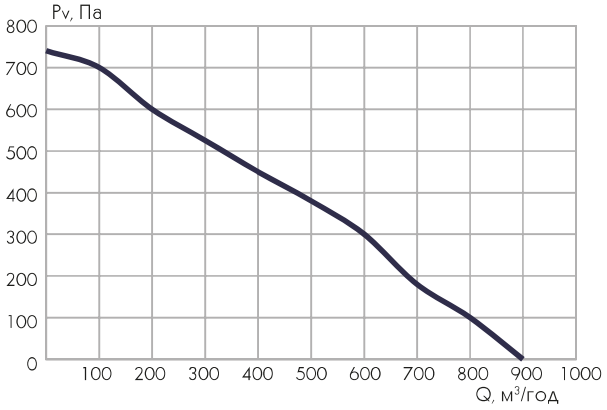

SM-SS-13

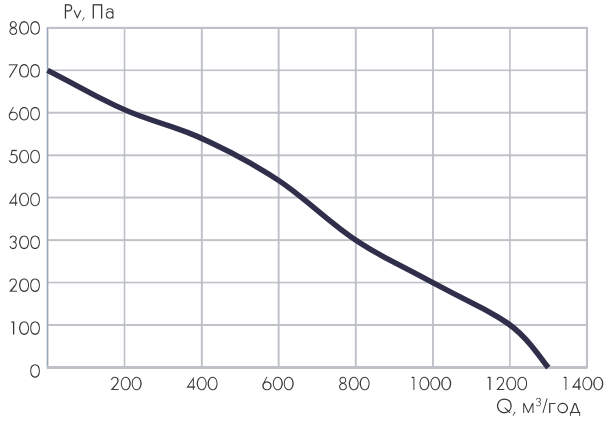

SM-SS-18

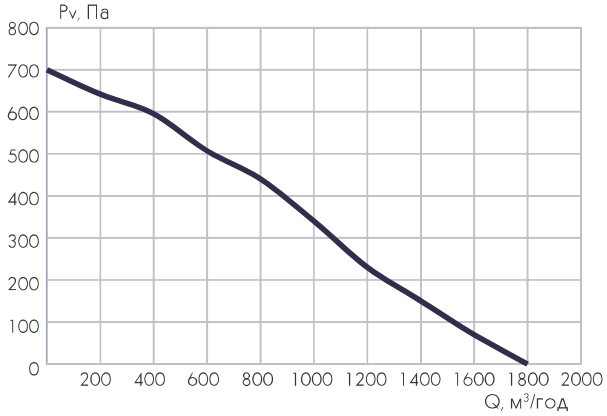

SM-SS-30

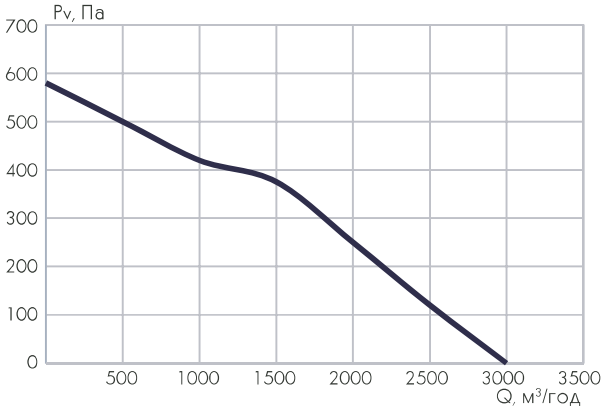

SM-SS-36

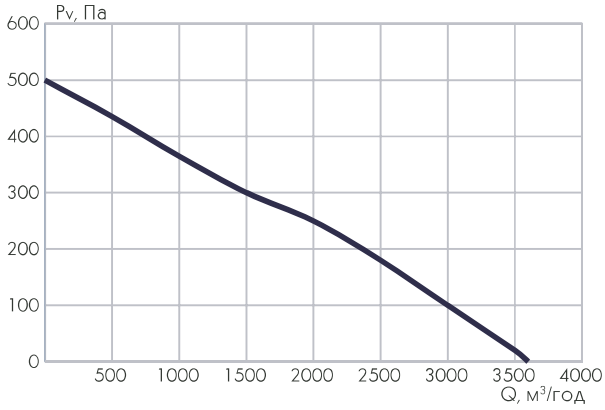

SM-SS-43

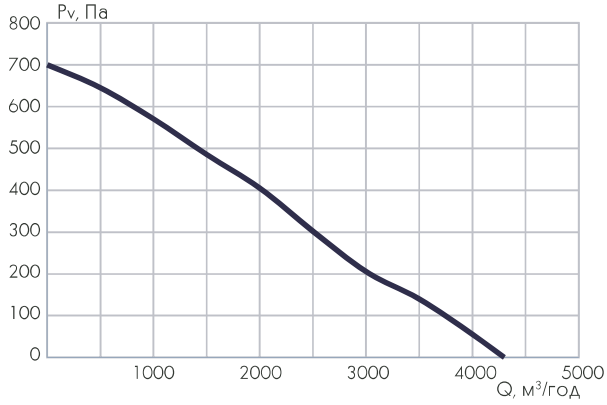

SM-SS-54

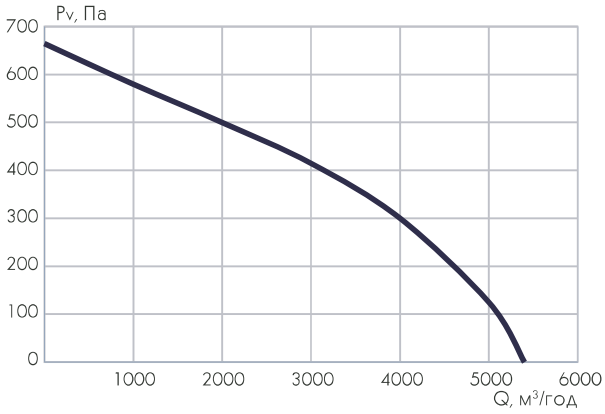
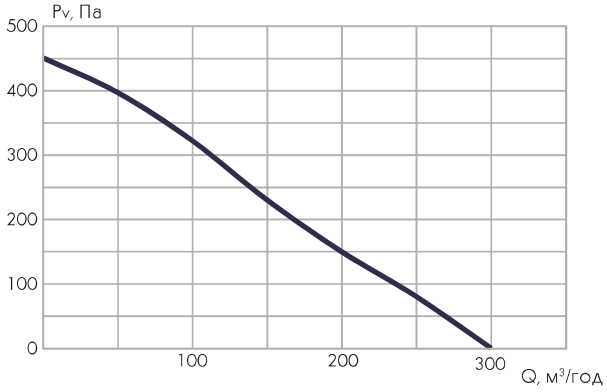
SM-SH-03