ЗМІСТ

ВЕНТИЛЯТОРИ ДЛЯ СХОВИЩ ТА ПРОТИРАДІАЦІЙНИХ УКРИТТІВ

ERV-2,5 вентилятор електроручний для укриттів високонапірний 2
ERV-2,8 вентилятор електроручний для укриттів високонапірний 4
ERV-3,15 ERV-4 вентилятори електроручні для укриттів 6

ФІЛЬТР ДЛЯ СХОВИЩ ТА ПРОТИРАДІАЦІЙНИХ УКРИТТІВ

K-FP фільтр-поглинач 9

КЛАПАНИ ДЛЯ СХОВИЩ ТА ПРОТИРАДІАЦІЙНИХ УКРИТТІВ

K-KG клапан герметичний 11
K-KIDM клапан надлишкового тиску 14
K-RB клапан круглий витратомір-відсікач 16
K-BB клапан прямокутний витратомір-відсікач 17
K-B клапан витратомір 18
K-G клапан здвоєний герметичний 19
K-RGZ регулююча заглушка 20

ПРОТИВИБУХОВІ ПРИСТРОЇ

K-MZS противибуховий пристрій 21
K-UZS противибуховий пристрій 22
K-RK-0,5 камера розширювальна 25
K-RK-2 камера розширювальна 26

ДОДАТКОВА КОМПЛЕКТАЦІЯ

K-LV люк-вставка 27
KIV-ERV комплект віброізоляторів 28
K-MZ-2 коробка монтажна 29
K-MK коробка для встановлення на повітрозаборі 30
K-UZ-3 коробка монтажна 31
K-RM рама монтажна 32
COM-100-ERV з'єднувач м'який 33
FOT-ERV контрфланець 35

КОМПАНІЯ ЗАЛИШАЄ ЗА СОБОЮ ПРАВО БЕЗ ПОПЕРЕДЖЕННЯ ЗМІНЮВАТИ КОНСТРУКЦІЮ ТА КОМПЛЕКТАЦІЮ, ЗБЕРІГАЮЧИ ПРИ ЦЬОМУ ЇЇ СПОЖИВЧІ ВЛАСТИВОСТІ

Редакція від 08. 03. 2024 р.

ВЕНТИЛЯТОРИ ДЛЯ СХОВИЩ ТА ПРОТИРАДІАЦІЙНИХ УКРИТТІВ

ERV-2,5 || ВЕНТИЛЯТОР ЕЛЕКТРОРУЧНИЙ ДЛЯ УКРИТТІВ ВИСОКОНАПІРНИЙ

ERV-2,5

- вентилятор електроручний
- діаметр робочого колеса

- вентилятори призначаються для роботи в системах припливної та витяжної вентиляції, працюють як від електричної мережі, так і від ручного приводу;
- застосовується для систем вентиляції сховищ та протирадіаційних укриттів, а також для вентиляції колодязів та інших інженерних споруд;
- при роботі виникає низький рівень шуму:
- вентилятор можливо застосовувати в системах з паралельною роботою кількох вентиляторів;
- температурний діапазон переміщуваного середовища варіюється від -20° С до +40° С;
- вентилятор може експлуатуватися в умовах помірного (Y), клімату 2-ї категорії розміщення (Y2) по ГОСТу 15150;
- клас захисту електродвигунів IP54.

ERV-2,5 складається з трьох основних частин: вентилятора, редуктора з рукояткою та електродвигуна.

В конструкції вентилятора ERV-2,5 застосовується робоче колесо лівого обертання із загнутими назад лопатками спеціальної форми, що забезпечують високий КПД та низький шум.

Вентилятор виготовляється з вуглецевої сталі з порошковим покриттям згідно каталогу RAL 7016.

Спіральний корпус – не поворотний.

Вентилятори комплектуються стандартними 3-фазними асинхронними одношвидкісними двигунами.

Редуктор має автоматичну муфту перемикання з ручного приводу на електричний та з електричного на ручний.

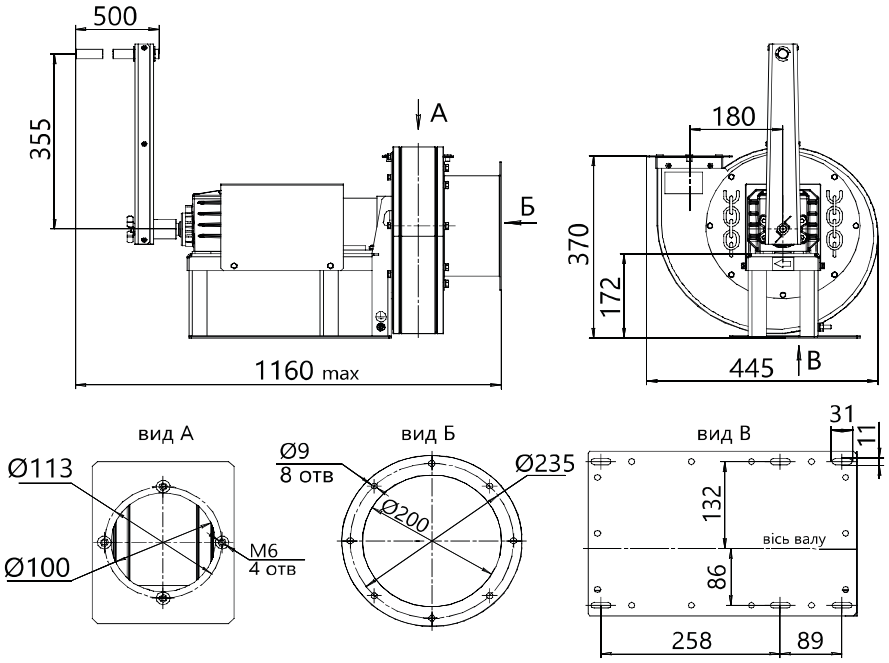

ДОДАТКОВА КОМПЛЕКТАЦІЯ		
клапан круглий витратомір **K-B**	комплект віброізоляторів **KIV-ERV**	рама монтажна **K-RM**
контрфланець **FOT-ERV**	з'єднувач м'який **COM-100-ERV**	

ХАРАКТЕРИСТИКИ	ERV-2,5		
Діаметр робочого колеса	2,5		
Продуктивність, м³/год	450	400	300
Повний тиск, Па	760	790	810
Потужність електродвигуна, кВт	0,18*		
Частота обертання, об/хв	3 000		
Потужність на рукоятці, Вт	103	125	117
Зусилля на рукоятці, Н	90	110	115
Маса, кг, не більше	35		

Продуктивність при роботі електричного приводу, або ручного приводу зі швидкістю обертання двигуна/рукоятки - 3 000/45 об/хв.
* можливе використання двигуна 0,25 кВт, що не погіршує характеристик вентилятора.

АЕРОДИНАМІЧНІ ХАРАКТЕРИСТИКИ

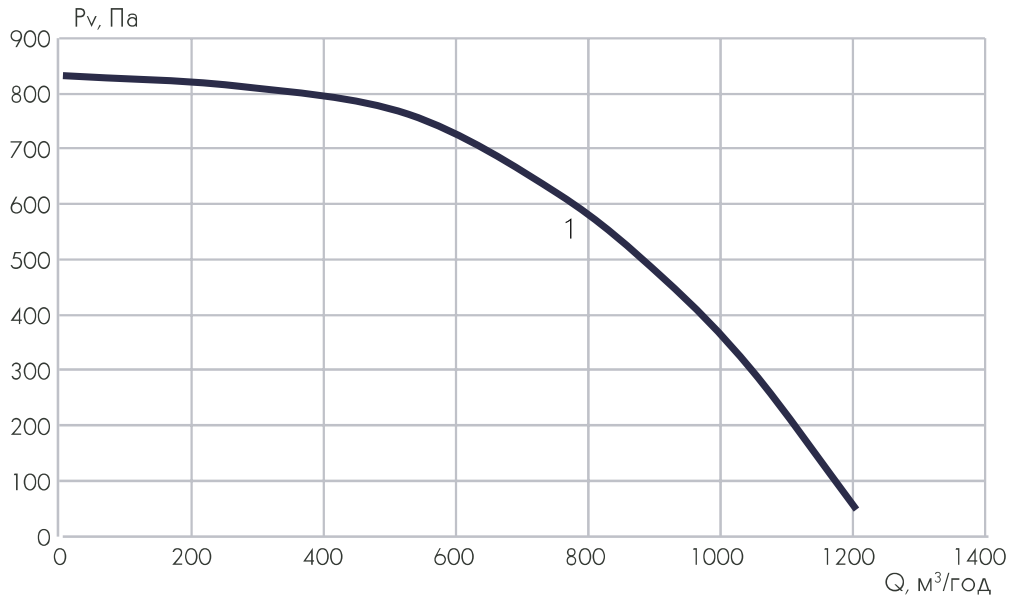

ПРИКЛАД МОНТАЖУ

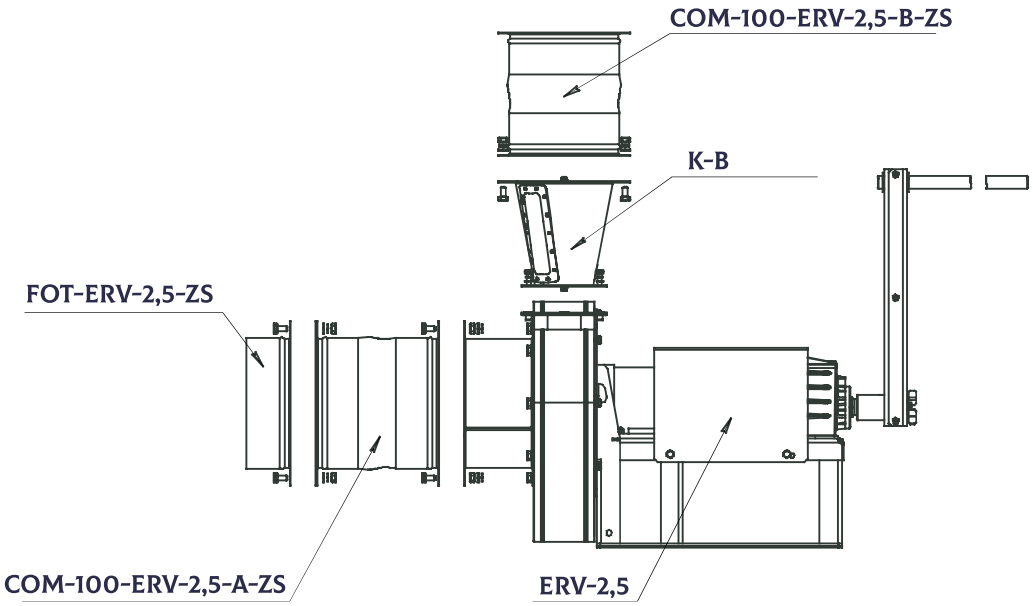

ERV-2,8

ВЕНТИЛЯТОР ЕЛЕКТРОРУЧНИЙ ДЛЯ УКРИТТІВ ВИСОКОНАПІРНИЙ

ERV-2,8

- вентилятор електроручний
- діаметр робочого колеса

- вентилятори призначаються для роботи в системах припливної та витяжної вентиляції, працюють як від електричної мережі, так і від ручного приводу;
- застосовується для систем вентиляції сховищ та протирадіаційних укриттів, а також для вентиляції колодязів та інших інженерних споруд;
- при роботі вентилятора виникає низький рівень шуму;
- вентилятор можливо застосовувати в системах з паралельною роботою кількох вентиляторів;
- температурний діапазон переміщуваного середовища варіюється від -20° С до +40° С;
- вентилятор може експлуатуватися в умовах помірного (Y), клімату 2-ї категорії розміщення (Y2) по ГОСТу 15150;
- клас захисту електродвигунів IP54.

ERV-2,8 складається з трьох основних частин: вентилятора, редуктора з рукояткою та електродвигуна.

В конструкції вентилятора ERV-2,8 застосовується робоче колесо лівого обертання із загнутими назад лопатками спеціальної форми, що забезпечують високий КПД та низький шум.

Спіральний корпус – не поворотний.

Вентилятор виготовляється з вуглецевої сталі з порошковим покриттям згідно каталогу RAL 7016.

Вентилятори комплектуються стандартними 3-фазними асинхронними одношвидкісними двигунами.

Редуктор має автоматичну муфту перемикання з ручного приводу на електричний та з електричного на ручний.

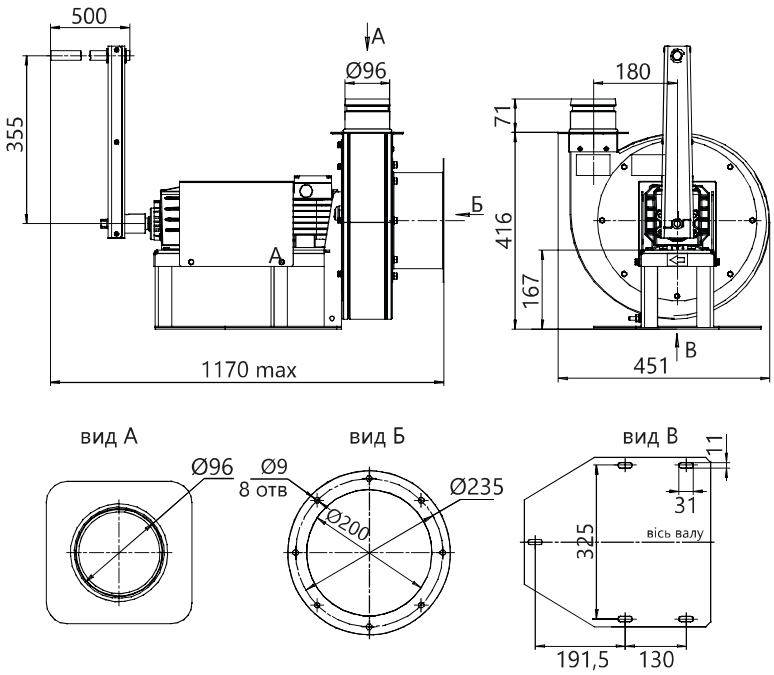

ДОДАТКОВА КОМПЛЕКТАЦІЯ		
клапан круглий витратомір-відсікач **K-RB**	комплект віброізоляторів **KIV-ERV**	рама монтажна **K-RM**
контрфланець **FOT-ERV**	з'єднувач м'який **COM-100-ERV**	

ХАРАКТЕРИСТИКИ	ERV-2,8	
Діаметр робочого колеса	2,8	
Продуктивність, м³/год	300	600
Повний тиск, Па	880	860
Потужність електродвигуна, кВт	0,55	
Частота обертання, об/хв	3 000	
Потужність на рукоятці, Вт	117	103
Зусилля на рукоятці, Н	115	90
Маса, кг, не більше	40	

Продуктивність при роботі електричного приводу, або ручного приводу зі швидкістю обертання двигуна/рукоятки - 3 000/45 об/хв.

АЕРОДИНАМІЧНІ ХАРАКТЕРИСТИКИ

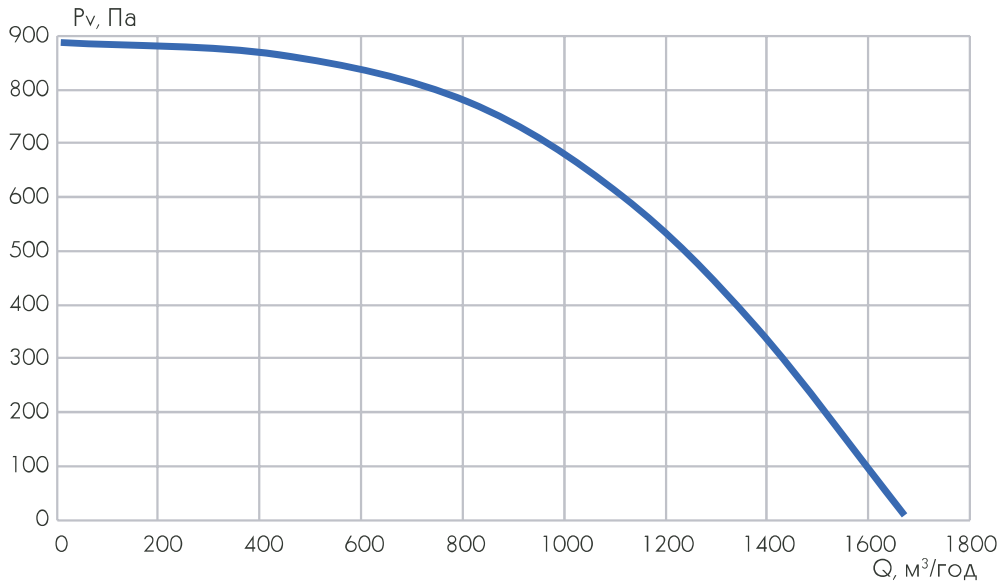

ПРИКЛАД МОНТАЖУ

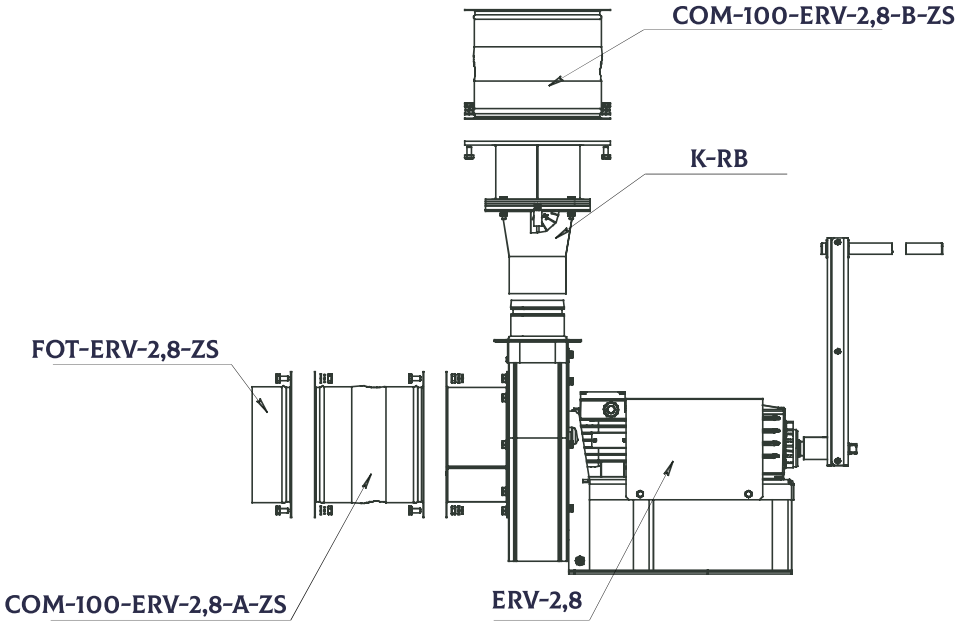

ERV-3,15; ERV-4

ВЕНТИЛЯТОР ЕЛЕКТРОРУЧНИЙ ДЛЯ УКРИТТІВ

ERV-3,15

- вентилятор електроручний
- діаметр робочого колеса (3,15; 4)

- вентилятори призначаються для роботи в системах припливної та витяжної вентиляції, працюють як від електричної мережі, так і від ручного приводу;
- застосовується для систем вентиляції сховищ та протирадіаційних укриттів, а також для вентиляції колодязів та інших інженерних споруд;
- вентилятори можуть додатково комплектуватися гнучкими вставками, віброопорами та клапаном витратомір-відсікач К-ВВ;
- температурний діапазон переміщуваного середовища варіюється від -20° С до +40° С;
- вентилятор може експлуатуватися в умовах помірного (У), клімату 2-ї категорії розміщення (У2) по ГОСТу 15150;
- вентилятори використовуються для переміщення повітря і інших газових сумішей зі змістом пилу і твердих домішок не більше 100 мг/м і липких речовин, що не містять, і волокнистих матеріалів.

Конструкція складається з трьох основних частин: вентилятора, редуктора з рукояттю і електродвигуна.

Має робоче колесо правого обертання із загнутими назад лопатками спеціальноїформи,що забезпечують високий ККД і низький шум.

Вентилятор виготовляється з вуглецевої сталі з порошковим покриттям згідно каталогу RAL 7016.

Спіральний корпус – не поворотний. Вентилятори комплектуються стандартними 3-фазними асинхронними одношвидкісними двигунами.

Редуктор має автоматичну муфту перемикання з ручного приводу на електричний і з електричного на ручний.

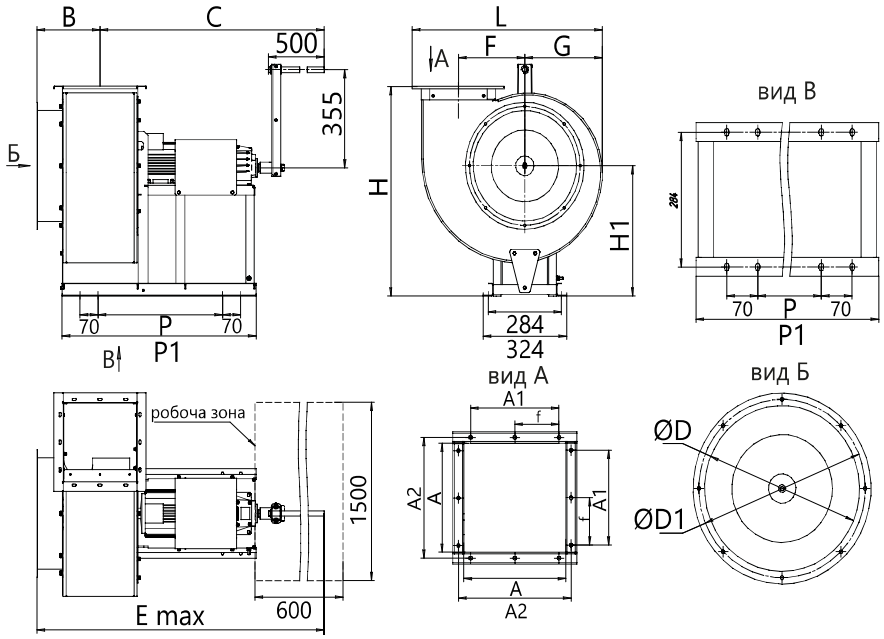

ТИПО-РОЗМІР	ГАБАРИТНІ ТА ПРИЄДНУВАЛЬНІ РОЗМІРИ, мм																Маса, кг не більше
	A	A1	A2	t	B	C	E_{max}	L	F	G	H	H1	P	P1	D	D1	
ERV-3,15	230	200	255	100	225	1 070	1 300	577	200	237	570	355	418	650	315	345	55
ERV-4	286	200	309	100	245	1 140	1 155	735	255	300	755	470	483	753	400	430	65

Додаткова комплектація		
клапан круглий витратомір-відсікач **К-ВВ-2** (для ERV-3,15); **К-ВВ-3** (для ERV-4);	комплект віброізоляторів **KIV-ERV**	рама монтажна **К-RM**
контрфланець **FOT-ERV**		з'єднувач м'який **COM-100-ERV**

ХАРАКТЕРИСТИКИ	ТИПОРОЗМІР					
	ERV-3,15			ERV-4		
Діаметр робочого колеса	3,15			4		
Продуктивність, м³/год	1 000	1 500	1 650	1 750	2 100	2 350
Повний тиск, Па	255	160	145	240	200	175
Потужність електродвигуна, кВт	0,25			0,37		
Частота обертання, об/хв	1 500			1 000		
Потужність на рукоятці, Вт	103	125	117	155	170	175
Зусилля на рукоятці, Н	100	120	130	180	196	205

ERV-3,15 продуктивність при роботі електричного приводу, або ручного приводу зі швидкістю обертання двигуна/рукоятки - 1 500/40 об/хв.
ERV-4 продуктивність при роботі електричного приводу, або ручного приводу зі швидкістю обертання двигуна/рукоятки - 1 000/30 об/мин.

АЕРОДИНАМІЧНІ ХАРАКТЕРИСТИКИ

ERV-3,15

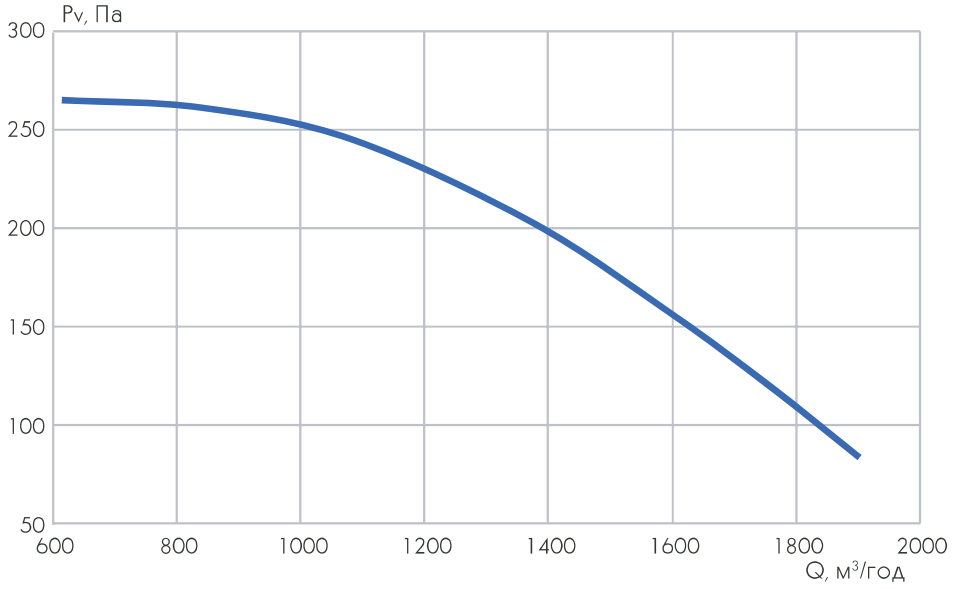

ERV-4

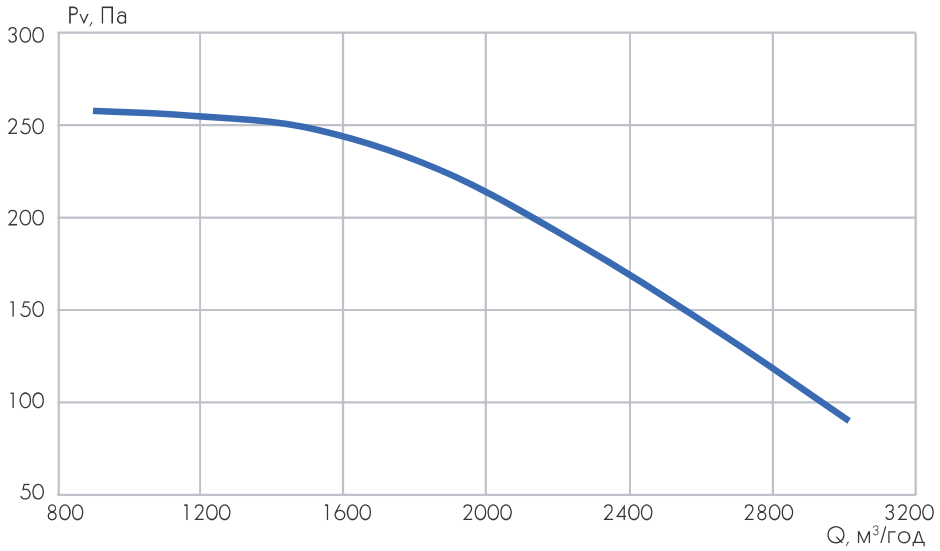

ПРИКЛАД МОНТАЖУ

ERV-3,15

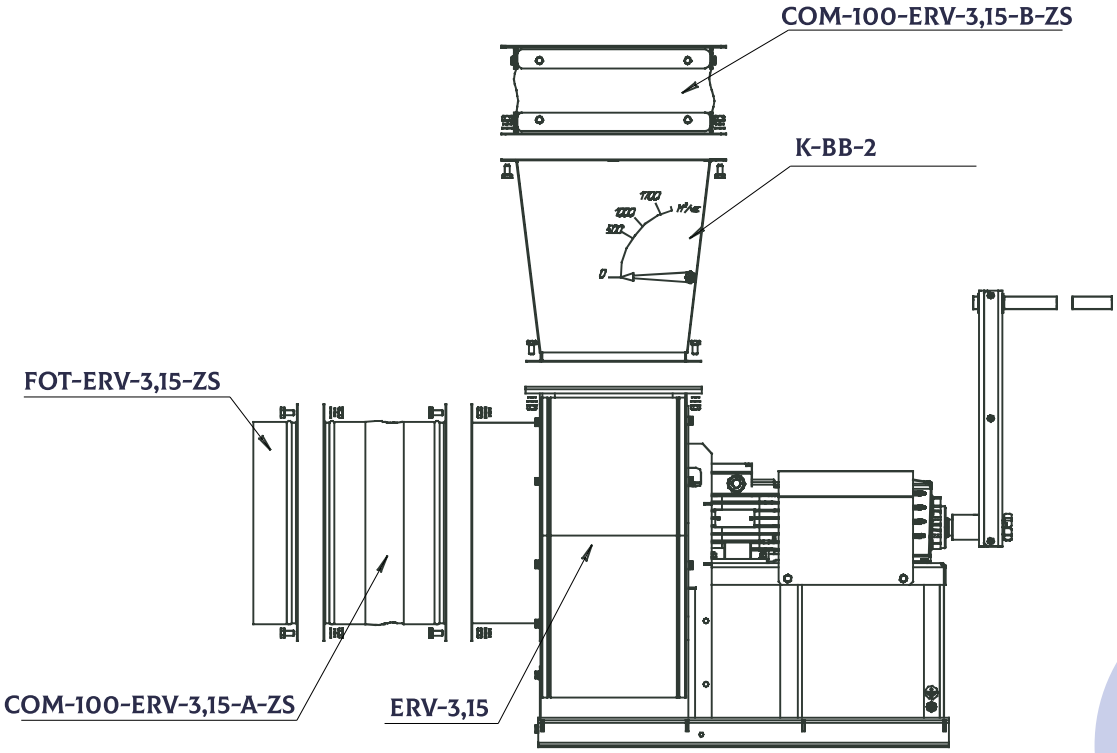

ERV-4

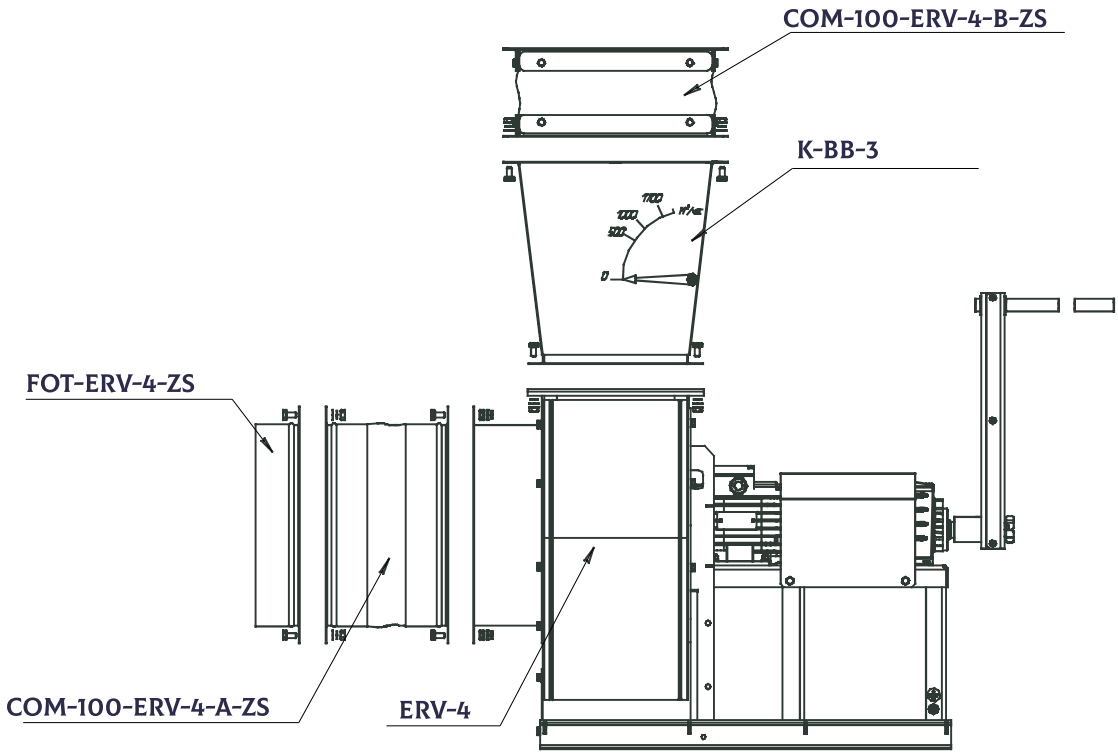

ФІЛЬТР ДЛЯ СХОВИЩ ТА ПРОТИРАДІАЦІЙНИХ УКРИТТІВ

K-FP | ФІЛЬТР-ПОГЛИНАЧ

K-FP-300

- обладнання для сховищ
- фільтр-поглинач
- об'ємна витрата повітря, м³/год

- призначений для очищення атмосферного повітря, яке подається всередину захисної споруди, від впливу бойових отруйних речовин, сильнодіючих отруйних речовин, радіоактивного пилу та біологічних аерозолів;
- можуть використовуватися як окремо, так і в складі кількох одиниць (двох, трьох фільтрів), підключених паралельно до вентиляційної системи сховища, так само можуть використовуватися в комплексі з іншими фільтровентиляційними агрегатами;
- температурний діапазон переміщуваного середовища варіюється від -50° С до +50° С, відносною вологістю до 95%, за винятком попадання в них крапельнорідкої вологи;
- фільтр може експлуатуватися в умовах помірного (Y), клімату 2-ї категорії розміщення (Y2) по ГОСТу 15150.

Фільтр має металевий корпус циліндричної форми з кришкою і дном. Фільтр має три отвори: два торцевих – для входу, одне бічне – для виходу повітря. Отвори для входу і виходу повітря заглушені прокладками і заглушками. Усередині корпусу між торцевими отворами знаходиться каркас фільтра навколо якого розміщений протидимний фільтр, а між двома циліндричними сітками – поглинач.

Фільтр виготовляється з вуглецевої сталі з порошковим покриттям.

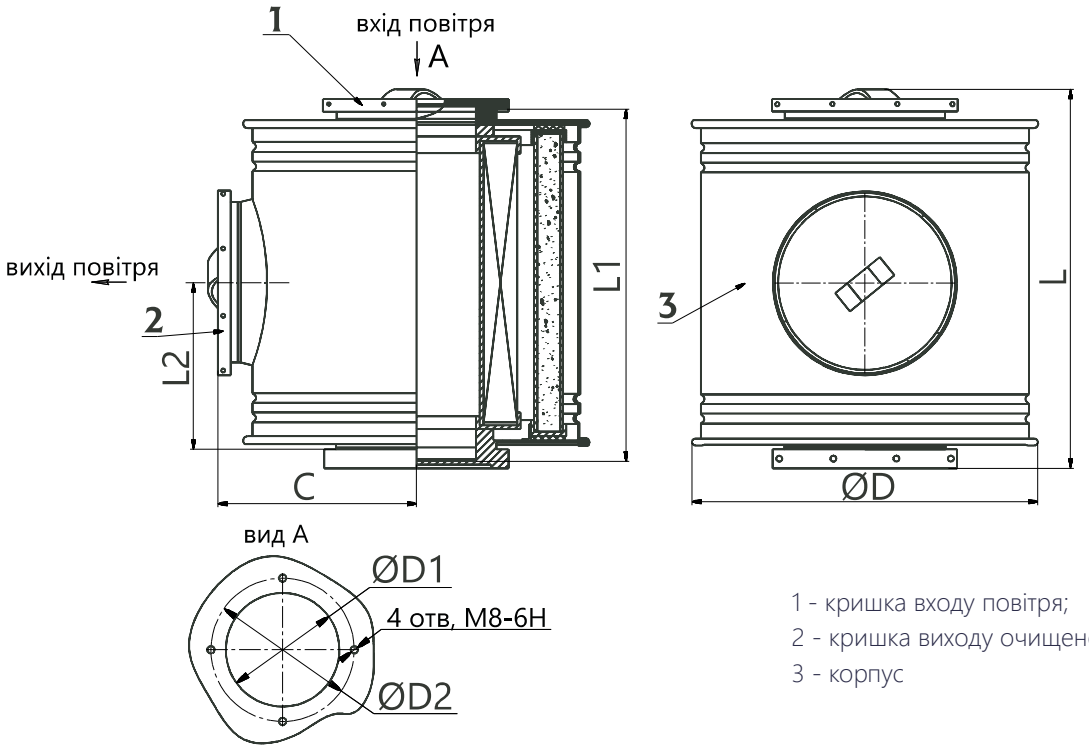

1 - кришка входу повітря;
2 - кришка виходу очищеного повітря;
3 - корпус

ТИПОРОЗМІР	ГАБАРИТНІ ТА ПРИЄДНУВАЛЬНІ РОЗМІРИ, мм							Маса, кг не більше
	L	L1	L2	C	D	D1	D2	
K-FP-100	500	475	240	300	550	50	125	45
K-FP-200	410	370	240	270	450	120	155	53
K-FP-300	590	550	270	310	570	150	170	65

ХАРАКТЕРИСТИКИ	K-FP-100	K-FP-200	K-FP-300
Об'ємна витрата повітря, м³/год	100	200	300
Опір постійному потоку повітря, Па, не більше	588,4	1 176,8	833,6
Коефіцієнт витоку повітря, %, не більше	0,1	0,1	0,1
Ефективність очистки, %, не менше	99,99	99.99	99,99
Температурний діапазон, °C	-50...+50	-50...+50	-50...+50

КЛАПАНИ ДЛЯ СХОВИЩ ТА ПРОТИРАДІАЦІЙНИХ УКРИТТІВ

K-KG КЛАПАН ГЕРМЕТИЧНИЙ

K-KG-01010-DN300

- обладнання для сховищ
- клапан герметичний фланцевий
- тип приводу (без позначення - з ручним приводом; 01013, 01010- через ручний редуктор, 01012, 01009 - з електроприводом оснащеним ручним дублером)
- номінальний діаметр

- встановлюється в системи загальнопромислової вентиляції і призначений для надійного відключення одних приміщень від інших, або відключення приміщень від зовнішнього середовища;
- повітря вентиляційних систем без механічних домішок, липких та волокнистих речовин;
- клапан є запірною арматурою та не призначений для регулювання повітряного потоку;
- температурний діапазон переміщуваного середовища варіюється від -45° С до +40° С;
- клапан може експлуатуватися в умовах помірного (У), клімату 2-ї категорії розміщення (У2) по ГОСТу 15150.

За типом приводу клапана виготовляються в трьох виконаннях:
- з ручним приводом,
- через ручний редуктор,
- з електроприводом оснащеним ручним дублером;

Установче положення клапана з електроприводом:
- на вертикальних повітроводах - будь-яке;
- на горизонтальних повітроводах - таке положення, щоб привід знаходився у верхній півсфері щодо горизонтальної площини (вал клапана розташований вище осі повітроводу).

Установче положення для клапана з ручним приводом, незалежно від положення повітроводу - будь-яке.

Принцип дії гермоклапана.

При відкритті клапана електропривод або ручний привід передає обертання валу, з'єднаного з таріллю. На початку повороту валу на 10-20° таріль відходить від сідла корпусу, повертаючись, що досягається за допомогою однієї чи кількох пружин. При подальшому повороті валу таріль спільно з важелем встановлюється паралельно осі проходу гермоклапана, відкриваючи прохід для середовища.

Закриття проходу клапана відбувається в порядку зворотному відкриттю. Таріль спочатку повертається на 90°, стає навпроти сідла, потім при подальшому повороті валу на 10-20° притискається до сідла.

Клапан виготовляється з вуглецевої сталі з порошковим покриттям за каталогом RAL 7016.

ХАРАКТЕРИСТИКИ	K-KG-DN100	K-KG-DN200	K-KG-DN300	K-KG-DN400	K-KG-DN500	K-KG-DN600	K-KG-DN700	K-KG-DN800
Номінальний діаметр DN, мм	100	200	300	400	500	600	700	800
Робоче середовище	повітря вентиляційних систем							
Температура робочого середовища, °С	від -45 до +40							
Робочий тиск, Рр, МПА (кгс/см²)	0,005 (0,05)							
Приєднання до повітроводу	фланцеве з фланцями у відповідь							
Напрямок подачі середовища	на таріль (напрямок, що посилює притискання гумового ущільнення тарелі до сідла корпусу в положення «закрито»)							

З РУЧНИМ ПРИВОДОМ

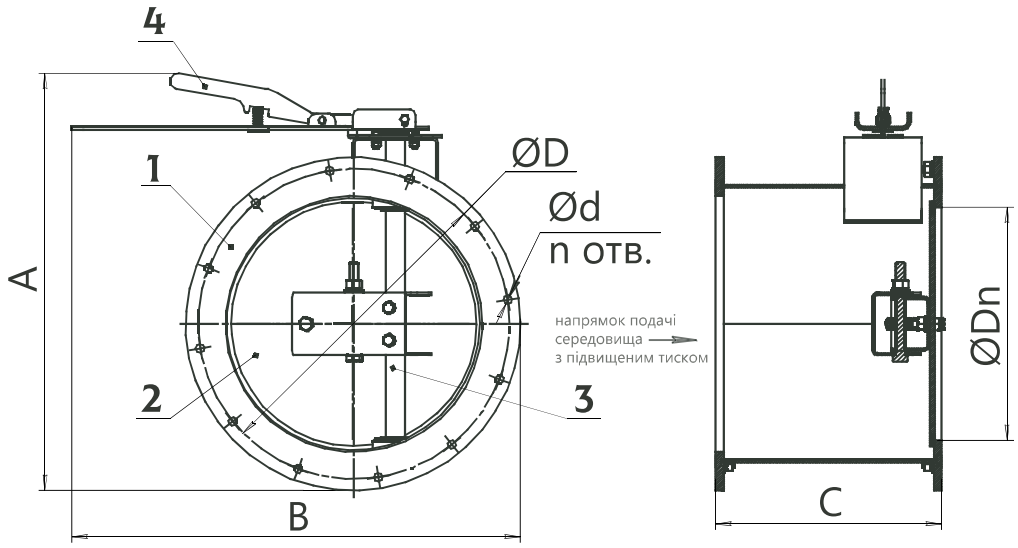

1 - корпус - зварна металоконструкція, складається з обичайки та фланців; 2 - таріль - є запірним елементом клапана;
3 - вал - служить для передачі обертаючого моменту від приводу на таріль; 4 - важіль - служить для передачі обертаючого моменту на вал

ТИПОРОЗМІР	ГАБАРИТНІ ТА ПРИЄДНУВАЛЬНІ РОЗМІРИ, мм							Маса, кг не більше
	D	Dn	d, мм	n, шт.	A, мм	B, мм	C, мм	
K-KG-DN100	200	100	11	8	338	494	205	9
K-KG-DN200	300	200	11	8	445	545	205	15
K-KG-DN300	400	300	11	12	540	580	290	33

З РУЧНИМ РЕДУКТОРОМ

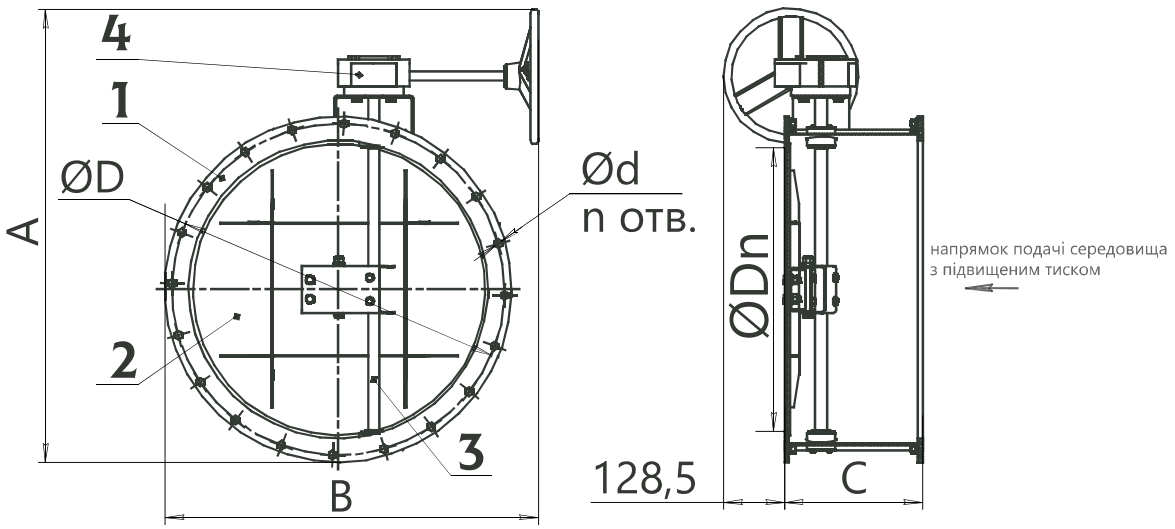

1 - корпус - зварна металоконструкція, складається з обичайки та фланців; 2 - таріль - є запірним елементом клапана;
3 - вал - служить для передачі обертаючого моменту від приводу на таріль;
4 - редуктор ручний - служить для передачі обертаючого моменту на вал

ТИПОРОЗМІР	ГАБАРИТНІ ТА ПРИЄДНУВАЛЬНІ РОЗМІРИ, мм							Маса, кг не більше
	D	Dn	d, мм	n, шт.	A, мм	B, мм	C, мм	
K-KG-01013-DN100	200	100	11	8	370	380	205	26
K-KG-01013-DN200	300	200	11	8	470	430	205	32
K-KG-01010-DN300	400	300	11	12	595	480	290	43
K-KG-01010-DN400	500	400	11	16	695	530	290	55
K-KG-01010-DN500	600	500	11	20	795	630	290	61
K-KG-01010-DN600	700	600	11	20	895	730	290	75

З ЕЛЕКТРОПРИВОДОМ

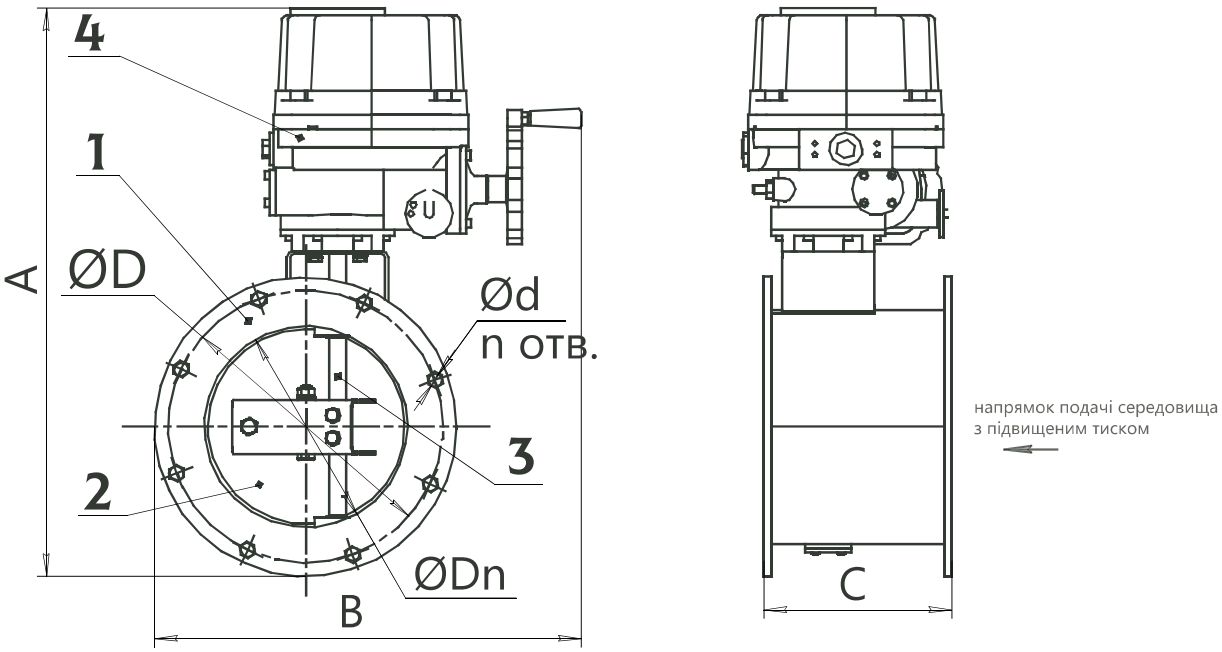

1 - корпус - зварна металоконструкція, складається з обичайки та фланців; 2 - таріль - є запірним елементом клапана;
3 - вал - служить для передачі обертаючого моменту від приводу на таріль;
4 – електропривод - служить для передачі обертаючого моменту на вал

ТИПОРОЗМІР	ГАБАРИТНІ ТА ПРИЄДНУВАЛЬНІ РОЗМІРИ, мм							Маса, кг не більше
	D	Dn	d, мм	n, шт.	A, мм	B, мм	C, мм	
K-KG-01012-DN100	200	100	11	8	505	388	205	65
K-KG-01012-DN200	300	200	11	8	615	435	205	90
K-KG-01009-DN300	400	300	11	12	710	505	290	125
K-KG-01009-DN400	500	400	11	16	810	555	290	140
K-KG-01009-DN500	600	500	11	20	930	630	290	200
K-KG-01009-DN600	700	600	11	20	1030	730	290	240
K-KG-01009-DN700	800	700	28	24	1200	830	290	343
K-KG-01009-DN800	900	800	28	28	1300	930	290	455

K-KIDM | КЛАПАН НАДЛИШКОВОГО ТИСКУ

K-KIDM-200

- клапан для укриттів надлишкового тиску модернізований
- номінальний діаметр

- використовується для автоматичного підтримання постійного потрібного надлишкового тиску (підпору) на об'єктах, що використовуються, і для необхідного перетікання повітря з одного об'єкта в інший тільки в одному напрямку (тільки горизонтальний потік) - для герметизації (при необхідності);
- температурний діапазон переміщуваного середовища варіюється від -20° С до +40° С;
- клапан може експлуатуватися в умовах помірного (Y), клімату 2-ї категорії розміщення (Y2) по ГОСТу 15150.

Клапан надлишкового тиску K-KIDM діє за принципом автоматичного відкриття та закриття клапана при певному тиску в системі. Коли тиск перевищує заданий рівень, клапан відкривається і надлишковий об'єм середовища виводиться із системи, що дозволяє знизити тиск до безпечних значень. Після зниження тиску клапан автоматично закривається і процес повторюється при необхідності.

Клапан надлишкового тиску K-KIDM обладнаний важелем противагою що дозволяє налаштувати межу надлишкового тиску, при якому клапан почне працювати. Це дозволяє налаштувати клапан під вимоги конкретної системи. Також є можливість запертя клапану у закритому положенні для повного відсікання перетоку повітря за допомогою фіксуючої гайки.

Встановлюється клапан надлишкового тиску у вертикальному положенні. Можливий допуск відхилення клапану від вертикалі ±3 градуси.

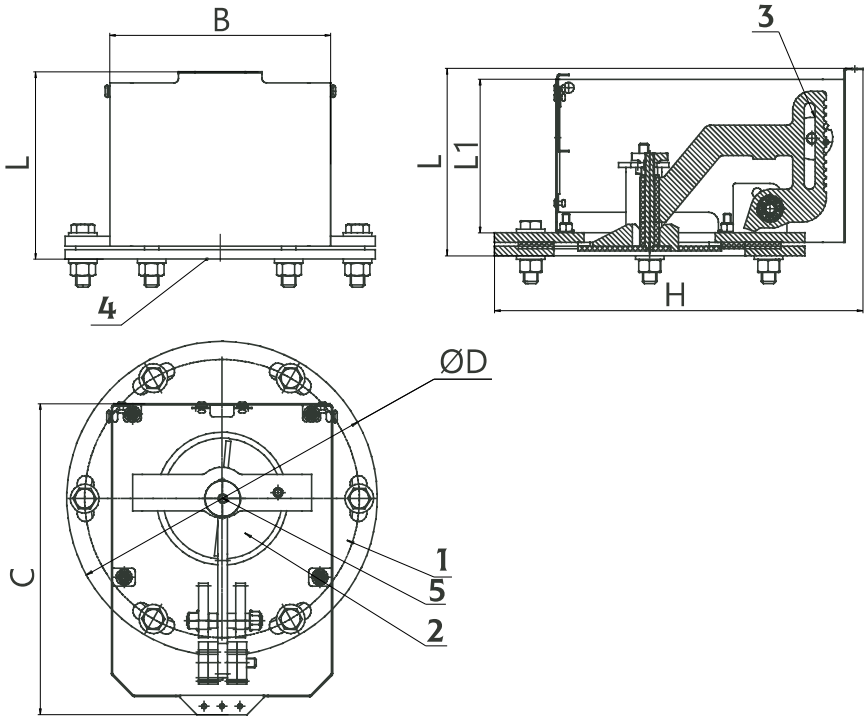

1 – корпус, 2 – лопать, 3 – важіль-противага, 4 – фланець для приварювання на повітроводі, 5 – запірний механізм

ТИПОРОЗМІР	ГАБАРИТНІ ТА ПРИЄДНУВАЛЬНІ РОЗМІРИ, мм								Маса, кг не більше
	Dy, умовний прохід	D	D1	B	C	H	L1	L	
K-KIDM-100	100	200	175	145	185	230	105	125	4,2
K-KIDM-150	150	260	230	185	250	310	140	155	7,6
K-KIDM-200	200	320	280	205	285	360	170	185	8,7
K-KIDM-250	250	385	330	305	430	455	190	210	9,4
K-KIDM-300	300	385	356	305	430	455	190	210	9,9

ХАРАКТЕРИСТИКИ	K-KIDM-100	K-KIDM-150	K-KIDM-200	K-KIDM-250	K-KIDM-300
Діаметр умовного проходу	100	150	200	250	300
Виконання клапана	загальнопромислове				
Початок автоматичного спрацювання клапана при перепаді тиску, Па (мм.вод. ст.)	від 49 до 196 (від 5 до 20)				
Фіксоване положення противісу на автоматичне спрацювання при перепаді тиску, Па (мм. вод. ст.)	49±1 (5±1) 98±1,5 (10±1,5) 147±2 (15±2) 196±2 (20±2)				
Вертикальність встановлення клапана	±3°	±3°	±3°	±3°	±3°
При закритому гайкою механізмі та розрядженні 392 Па (40 мм. вод. ст.)	забезпечує герметичність				

ВИТРАТА ПОВІТРЯ ЧЕРЕЗ КЛАПАН K-KIDM В ЗАЛЕЖНОСТІ ВІД ТИПОРОЗМІРУ ТА ПЕРЕПАДУ ТИСКУ

Тиск, Па	витрата повітря, м³/год				
	K-KIDM-100	K-KIDM-150	K-KIDM-200	K-KIDM-250	K-KIDM-300
5	12	30	35	50	100
10	23	100	110	100	210
20	40	120	150	210	375
30	50	160	215	300	480
40	58	200	280	380	570
50	65	220	320	430	630
60	75	240	360	500	690
70	80	280	395	550	740
80	84	300	420	595	800
90	90	320	445	620	830
100	98	340	480	650	895
110	102	350	490	690	910
120	108	350	500	700	970

K-RB

КЛАПАН КРУГЛИЙ ВИТРАТОМІР-ВІДСІКАЧ

K-RB

- клапан для сховищ
- витратомір-відсікач круглий

- призначається для визначення витрати повітря під час роботи електроручного вентилятора ERV-2,8;
- для перекриття отвору напірного патрубка вентилятора при його зупинці або зниженні продуктивності;
- температурний діапазон переміщуваного середовища варіюється від -20° С до +40° С;
- клапан може експлуатуватися в умовах помірного (Y), клімату 2-ї категорії розміщення (Y2) по ГОСТу 15150.

Конструкція клапана складається з металевого корпуса з дифузором та робочої частини, яка встановлюється на сталевому фланці.

Для щільного прилягання лопаток до корпусу по всій вісі внутрішньої сторони фланця виконана расточка, яка повністю виключає можливість перетоку повітря через корпус.

Клапан у вертикильному положенні встановлюється на патрубок вентилятору зі сторони нагнітання.

Маса клапана 4 кг.

Клапан виготовляється з вуглецевої сталі з порошковим покриттям за каталогом RAL 7016.

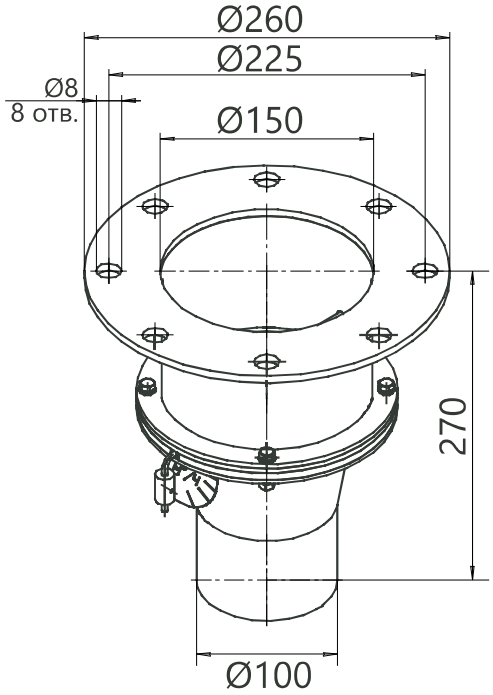

КЛАПАН ПРЯМОКУТНИЙ ВИТРАТОМІР-ВІДСІКАЧ K-BB

- призначається для визначення витрат повітря при роботі вентилятора ERV-3,15 та ERV-4 з ручним та електроручним приводом;
- спеціальний типоряд для комплектації з вентиляторами ERV:
  - для вентилятора ERV-3,15 застосовується K-BB-2;
  - для вентилятора ERV-4 застосовується K-BB-3;
- для перекриття отвору напірного патрубка вентилятора при його зупинці або зниженні продуктивності;
- встановлюється на фланець зі сторони нагнітання;
- температурний діапазон переміщуваного середовища варіюється від -20° С до +40° С;
- клапан може експлуатуватися в умовах помірного (Y), клімату 2-ї категорії розміщення (Y2) по ГОСТу 15150.

Клапан складається з:

- призматичної форми корпусу зварної конструкції з листової сталі;
- заслонки, яка встановлюється на горизонтальній вісі. Разом з віссю заслонка повертається під натиском повітря з вентилятора. На вісі встановлено стрілку, що вказує витрати повітря на шкалі.

Після завершення роботи вентилятора заслонка вертається у горизонтальне положення та відсікає вентилятор від вентиляційної мережі.

Знак встановлення (стрілка марковальна) на клапані показує, як потрібно встановити клапан по відношенню до вихлопного отвору вентилятора. Клапан встановлюється у вертикальному положенні.

Клапан виготовляється з вуглецевої сталі з порошковим покриттям згідно каталогу RAL 7016.

K-BB-2

- клапан для сховищ
- витратомір-відсікач прямокутний
- типорозмір (2, 3)

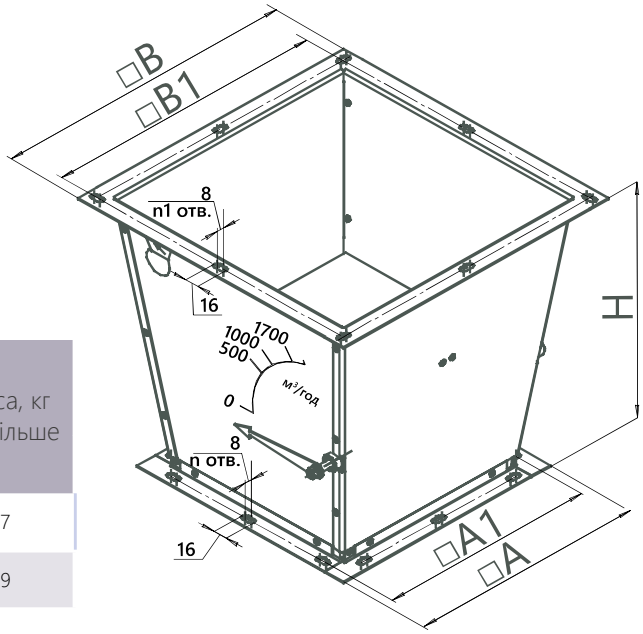

ТИПО-РОЗМІР	ГАБАРИТНІ ТА ПРИЄДНУВАЛЬНІ РОЗМІРИ, мм							Маса, кг не більше
	A	A1	B	B1	H	n	n1	
K-BB-2	277	255	355	330	320	12	12	7
K-BB-3	331	309	455	429	350	12	16	9

ХАРАКТЕРИСТИКИ	K-BB-2						
Витрата повітря, м³/год	500	1 000	1 250	1 400	1 500	1 630	1 750
Опір, Па	28,44	20,59	15,69	17,16	19,12	22,06	24,52

ХАРАКТЕРИСТИКИ	K-BB-3					
Витрата повітря, м³/год	1 000	1 500	1 750	2 000	2 500	2 700
Опір, Па	33,34	31,38	29,42	28,44	26,48	30,40

К-В КЛАПАН ВИТРАТОМІР

- для контролю за кількістю повітря, що подається вентилятором ERV-2,5 до приміщення;
- температурний діапазон переміщуваного середовища варіюється від -20° С до +40° С;
- клапан може експлуатуватися в умовах помірного (Y), клімату 2-ї категорії розміщення (Y2) по ГОСТу 15150.

Клапан-витратомір складається з конічного корпусу з вхідним отвором діаметром 90 мм та вихідним 150 мм, із пластмасового диску, латунної вісі та опорних планок.

Конструктивно у корпусі клапана присутні два прямокутні оглядові вікна зі шкалою. Таким чином, можна дізнатись кількість повітря, що подається в приміщення.

Клапан у вертикальному положенні монтується на фланці вентилятора зі сторони нагнітання.

Маса клапана 3 кг.

Клапан виготовляється з вуглецевої сталі з порошковим покриттям за каталогом RAL 7016.

К-В

- клапан для сховищ
- витратомір

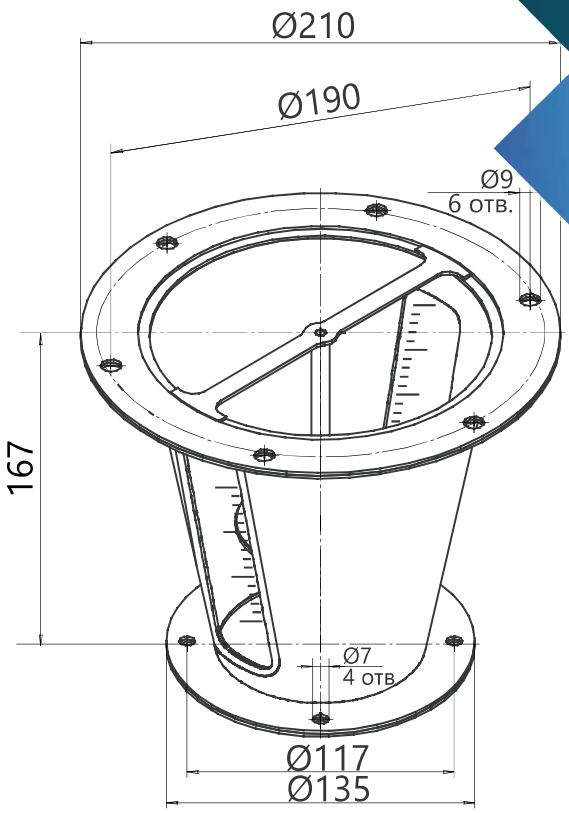

КЛАПАН ЗДВОЄНИЙ ГЕРМЕТИЧНИЙ K-G

- призначається для перемикання роботи фільтро-вентиляційного агрегату з режиму вентиляції на режим фільтрації;
- для повного відключення агрегату від повітроводів;
- температурний діапазон переміщуваного середовища варіюється від -20° С до +40° С;
- клапан може експлуатуватися в умовах помірного (Y), клімату 2-ї категорії розміщення (Y2) по ГОСТу 15150;

В конструкції клапана передбачено один вхідний патрубок діаметром 150 мм та два вихідних діаметром 100 мм. Вхідний патрубок має фланець для приєднання до повітроприймального каналу або протипилового фільтра. Вихідні патрубки призначені для приєднання до обвідної лінії та фільтрів-поглиначів.

Вхідні отвори перекриваються кутовими герметичними клапанами, притискання здійснюється шляхом накручування рукояті на сальник клапана.

Маса клапана 6 кг.

Клапан виготовляється з вуглецевої сталі з порошковим покриттям за каталогом RAL 7016.

K-G

- клапан для сховищ
- здвоєний герметичний

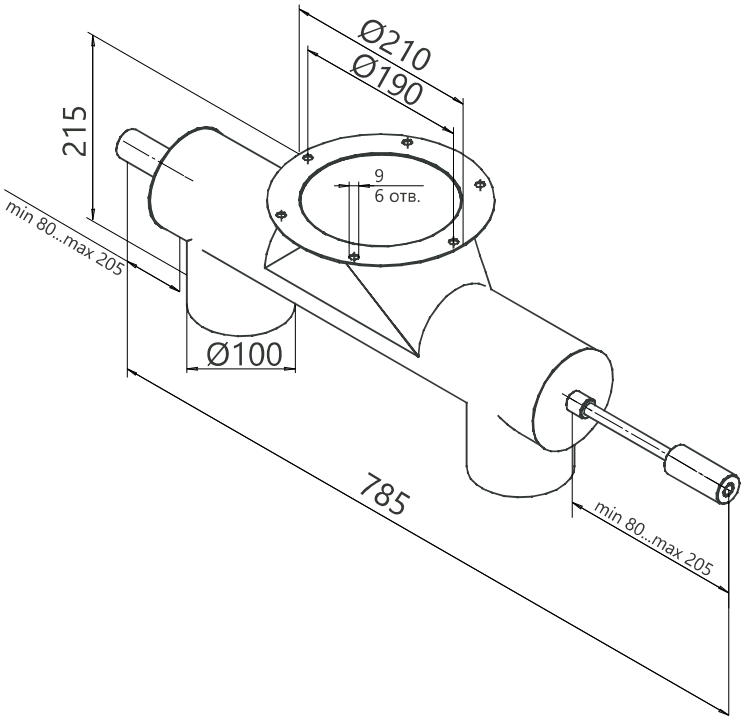

K-RGZ | РЕГУЛЮЮЧА ЗАГЛУШКА

- призначається для регулювання кількості повітря, що перетікає;
- встановлюється на вентиляційних отворах у стінах приміщень та використовуються як регулюючий та запірний пристрій;
- температурний діапазон переміщуваного середовища варіюється від -20° С до +40° С;
- пристрій може експлуатуватися в умовах помірного (Y), клімату 2-ї категорії розміщення (Y2) по ГОСТу 15150.

Враховуючи, що в закритому положенні заглушка герметична, для установки її в стіні повинна бути закладена герметична заставна труба з фланцем, що відповідає фланцю заглушки.

Фланець закладеної труби приварюється герметичним швом. Закладається труба у стіні так, щоб її фланець розташовувався від стіни на відстані 100 мм для зручності монтажу.

Регулююча заглушка виготовляється з вуглецевої сталі з порошковим покриттям за каталогом RAL 7016.

K-RGZ-150

- для сховищ
- регулююча заглушка
- діаметр отвору

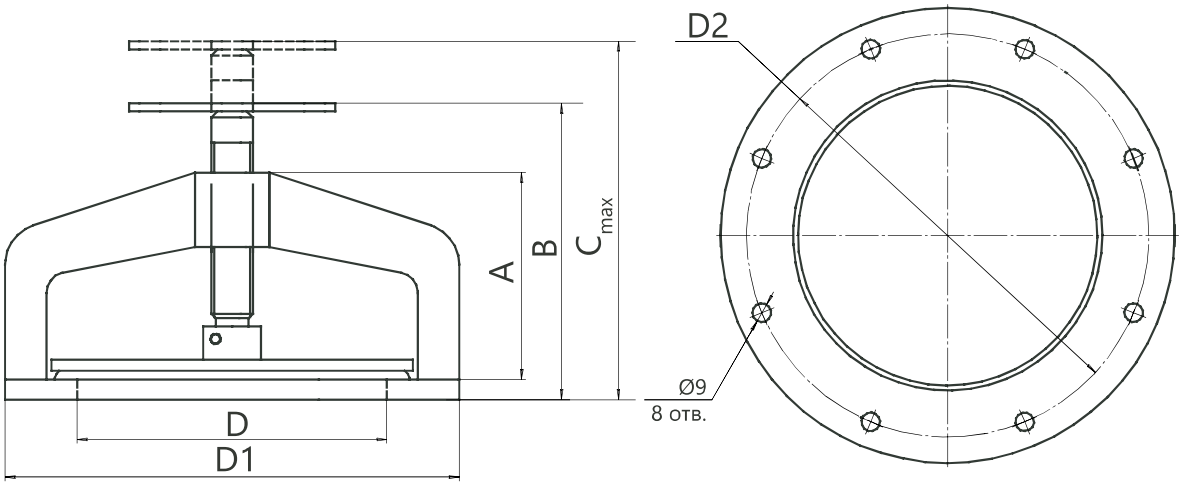

ТИПОРОЗМІР	ГАБАРИТНІ ТА ПРИЄДНУВАЛЬНІ РОЗМІРИ, мм						Маса, кг не більше
	A	B	Cmax	D	D1	D2	
K-RGZ-150	100	145	180	150	220	195	4,5
K-RGZ-200	100	145	180	200	270	245	5,3

K-MZS | ПРОТИВИБУХОВИЙ ПРИСТРІЙ

K-MZS

- для сховищ
- противибуховий пристрій

- противибухові пристрої служать для захисту вентиляційних пристроїв від вибухової хвилі великої тривалості з тиском від 0,3 до 10 кгс/см^2;
- противибухові пристрої автоматично, під дією ударної хвилі, перекривають вентиляційні шахти та забезпечують захист від проникнення вибухової хвилі до укриття;
- температурний діапазон переміщуваного середовища варіюється від -20° С до +40° С;
- пристрій може експлуатуватися в умовах помірного (Y), клімату 2-ї категорії розміщення (Y2) по ГОСТу 15150.

Противибухові пристрої слід розташовувати в межах захищених споруд із забезпеченням доступу до них, для обслуговування та ремонту.

Виріб представляє собою металеву решітку, до якої шарнірами кріплять жалюзійні металеві пластини. Під дією надлишкового тиску ударної хвилі жалюзі щільно прилягають до решітки, перешкоджаючи тим самим проникненню ударної хвилі у вентиляційну систему. Після спаду надлишкового тиску вони під дією пружин повертаються у початкове положення. Кут нахилу лопатей до площини решітки може регулюватися у межах від 0° до 45° і встановлюється підйомом-опусканням рухливої рамки за допомогою регулювальних гвинтів.

Пристрій виготовляється з вуглецевої сталі з порошковим покриттям за каталогом RAL 7016.

ДОДАТКОВА КОМПЛЕКТАЦІЯ:

- **K-MZ-2** монтажна коробка для K-MZS;
- **K-MK** коробка для встановлення на повітрозаборі для K-MZS;
- **K-RK-0,5** камера розширювальна.

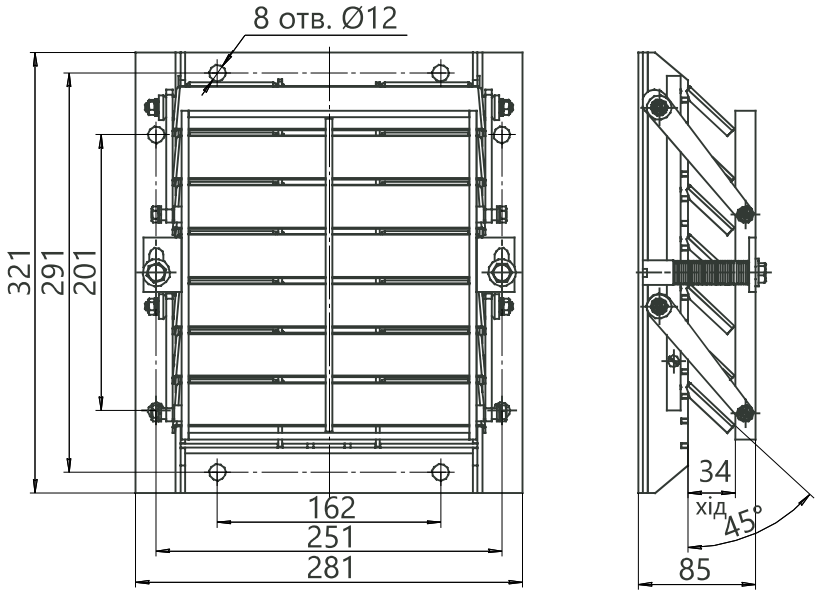

ХАРАКТЕРИСТИКИ	K-MZS
Номінальна витрата повітря, м^3/год	1 500
Номінальний аеродинамічний опір, кгс/м^2	2-25
Час спрацьовування, не більше, с	0,4
Об'єм розширювальної камери (дільниці трубопроводу) за противибуховим пристроєм, м^3	0,5
Маса, кг, не більше	7

ПРОТИВИБУХОВИЙ ПРИСТРІЙ K-UZS

- противибухові пристрої служать для захисту вентиляційних пристроїв від вибухової хвилі великої тривалості з тиском від 0,3 до 10 кгс/см^2;
- захисні противибухові секції автоматично, під дією ударної хвилі, перекривають вентиляційні шахти та забезпечують захист від проникнення вибухової хвилі до укриття;
- температурний діапазон переміщуваного середовища варіюється від -20° С до +40° С;
- пристрій може експлуатуватися в умовах помірного (Y), клімату 2-ї категорії розміщення (Y2) по ГОСТу 15150.

Противибуховий пристрій K-UZS-1 представляє собою металеву решітку, до якої шарнірами кріплять жалюзійні металеві пластини. Під дією надлишкового тиску ударної хвилі жалюзі щільно прилягають до решітки, перешкоджаючи тим самим проникненню ударної хвилі у вентиляційну систему. Після спаду надлишкового тиску вони під дією пружин повертаються у початкове положення. Кут нахилу лопатей до площини решітки може регулюватися у межах від 0° до 45° і встановлюється підйомом-опусканням рухливої рамки за допомогою регулювальних гвинтів.

Противибуховий пристрій K-UZS-8 складається з уніфікованої захисної секції K-UZS-1 та опорної рами. За допомогою спеціальних болтів секція з'єднується із опорною рамою. Секція повертається зсередини сховища та відкриває отвір у рамі, що забезпечує евакуацію людей по аварійному виходу.

Противибухова секція K-UZS-25 складається з опорної рами, дверної рами та укріплених на ній 3-х уніфікованих захисних секцій K-UZS-1. Опорна та дверна рами з'єднані між собою шарнірами та двома затворами. Шарніри та затвори допускають регулювання щільності підтискання дверної рами до опорної рами, між якими є гумові прокладки. Для забезпечення герметичності з'єднання між основою і опорною рамою противовибухової захисної секції встановлюються гумові прокладки. Також по всьому периметру рами та по опорній основі потрібно проклеїти гідроізоляційний підлоговлений матеріал на бітумі.

Противибухові захищені секції слід розташовувати в межах захищених споруд із забезпеченням доступу до них для обслуговування та ремонту.

Пристрій виготовляється з вуглецевої сталі з порошковим покриттям за каталогом RAL 7016.

K-UZS-8

- для сховищ
- противибуховий пристрій
- типорозмір (1, 8, 25)

ДОДАТКОВА КОМПЛЕКТАЦІЯ:

- **K-UZ-3** монтажна коробка для K-UZS-1;
- **K-RK-2-1** камера розширювальна тільки для K-UZS-1;
- **K-RK-2-2** камера розширювальна K-UZS-1.

ХАРАКТЕРИСТИКИ	K-UZS-1	K-UZS-8	K-UZS-25
Номінальна витрата повітря, м^3/год	8 000	8 000	25 000
Номінальний аеродинамічний опір, кгс/м^2	10-15	10-15	10-15
Час спрацьовування, не більше, с	0,72	0,72	0,72
Об'єм розширювальної камери (дільниці трубопроводу) за противибуховим пристроєм, м^3	2	2	6
Маса, кг, не більше	50	80	320

Примітка: величина аеродинамічного опору залежить від місця та способу встановлення противибухових пристроїв.

K-UZS-1

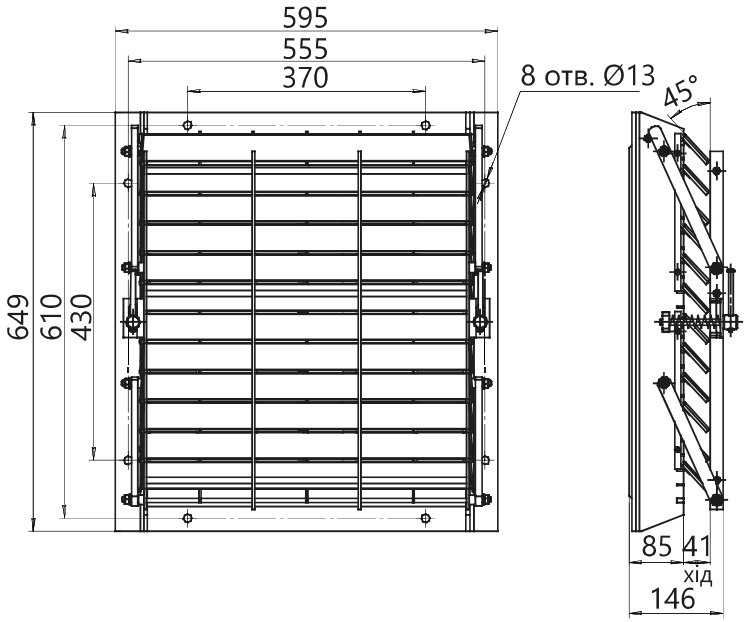
595
555
370
8 отв. Ø13
45°
649
610
430
85
41
хід
146

K-UZS-8

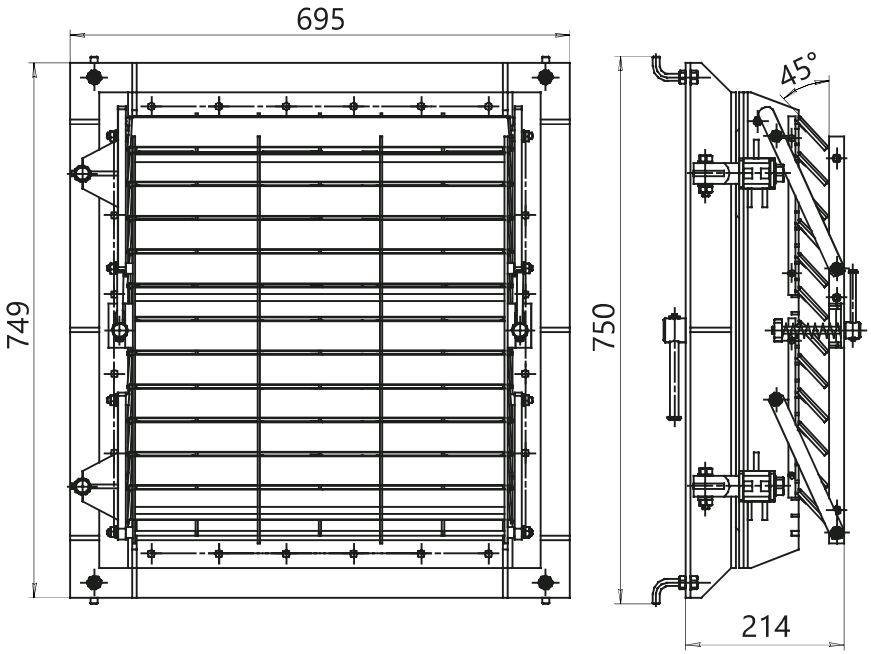
695
45°
749
750
214

K-UZS-25

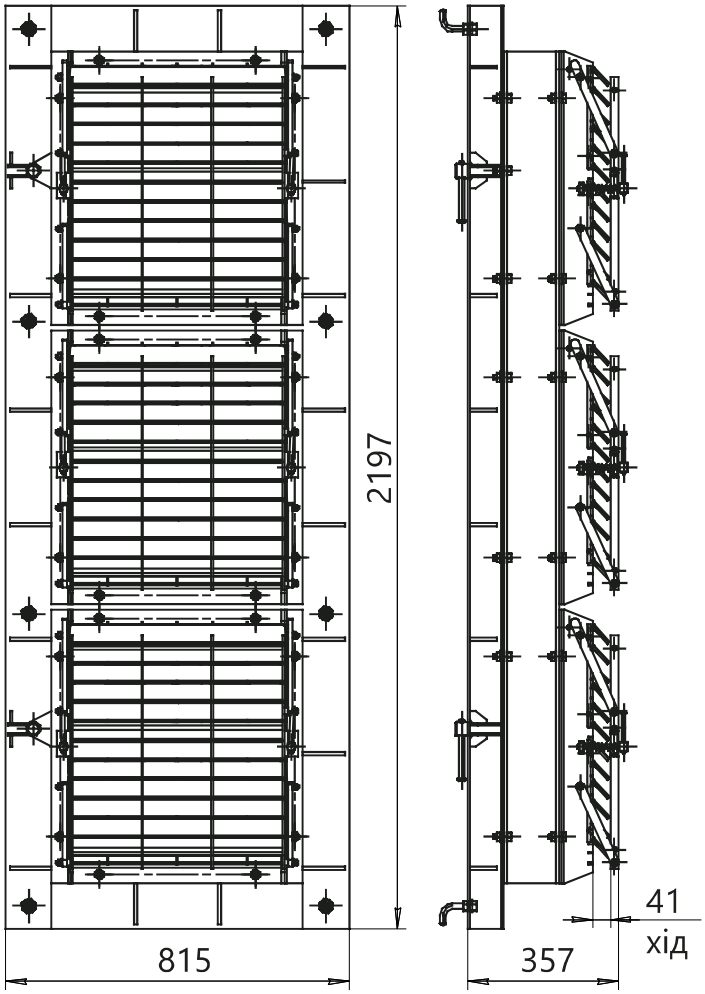

K-RK-0,5 КАМЕРА РОЗШИРЮВАЛЬНА

K-RK-0,5

- для сховищ
- камера розширювальна
- об'єм камери, м³ (0,5)

- призначені для зниження тиску ударної хвилі до безпечної величини за противибуховою захисною секцією – K-MZS у коробці K-MZ-2 та застосовуються при приєднанні повітроводів зверху;
- встановлюються на вентиляційних системах за ходом вибухової хвилі за противибуховими захисними секціями – K-MZS у коробках K-MZ-2;
- температурний діапазон переміщуваного середовища варіюється від -20° C до +40° C;
- пристрій може експлуатуватися в умовах помірного (Y), клімату 2-ї категорії розміщення (Y2) по ГОСТу 15150.

Розширювальна камера K-RK-0,5 складається з труби, з вварениими в неї з обох боків заглушками (кришка та дно) листового металу. Горловина (приєднувальний патрубок) із скатаного листового металу вварюється з торця виробу.

Розширювальна камера K-RK-0,5 приварюється до пластин, закладених у підлозі, по колу дна.

Розширювальні камери виготовляються з вуглецевої сталі з порошковим покриттям за каталогом RAL 7016.

ХАРАКТЕРИСТИКИ	Значення
Розрахункове навантаження конструкції, кг/см²	0,2 (20 000 Па)
Маса, кг, не більше	190

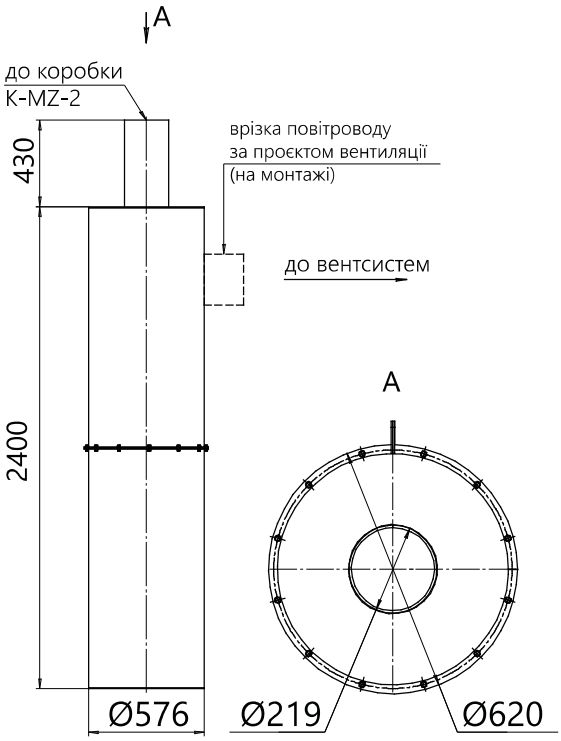

КАМЕРА РОЗШИРЮВАЛЬНА K-RK-2

- призначені для зниження тиску ударної хвилі до безпечної величини за противибуховою захисною секцією – K-UZS-1 у коробці K-UZ-3 та застосовуються при приєднанні повітроводів зверху та збоку;
- встановлюються на вентиляційних системах за ходом вибухової хвилі за противибуховими захисними секціями – K-UZS-1 у коробках K-UZ-3;
- температурний діапазон переміщуваного середовища варіюється від -20° С до +40° С;
- пристрій може експлуатуватися в умовах помірного (Y), клімату 2-ї категорії розміщення (Y2) по ГОСТу 15150.

Розширювальна камера K-RK-2 складається з труби з вваренними в неї з обох боків заглушками (кришка, дно) листового металу. Горловина (приєднувальний патрубок) із скатаного листового металу вварюється у стінку виробу.

Розширювальна камера K-RK-2 приварюється до пластин, закладених у підлозі, по колу дна.

Розширювальні камери виготовляється з вуглецевої сталі з порошковим покриттям за каталогом RAL 7016.

K-RK-2-1

- для сховищ
- камера розширювальна
- об'єм камери, м^3 (2)
- позначення приєднання до повітроводу (1 – збоку, 2 – зверху)

ХАРАКТЕРИСТИКИ	K-RK-2-1	K-RK-2-2
Розрахункове навантаження конструкції, кг/см^2	0,2 (20 000 Па)	0,2 (20 000 Па)
Маса, кг, не більше	330	360

K-RK-2-1

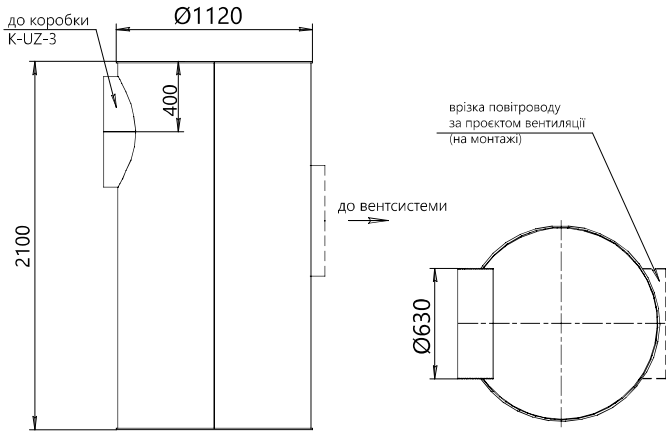

K-RK-2-2

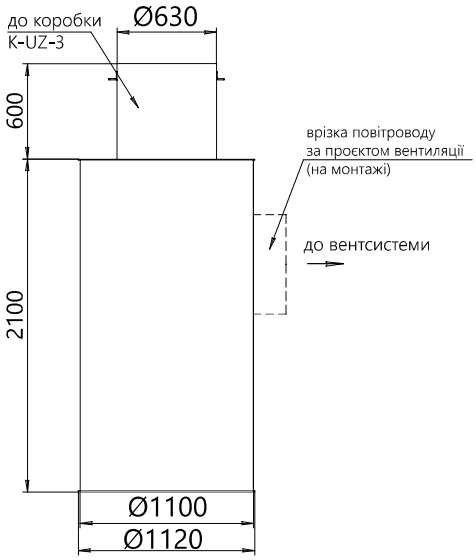

ДОДАТКОВА КОМПЛЕКТАЦІЯ

ЛЮК-ВСТАВКА K-LV

- призначені для установки на повітроводах вентиляційних систем і трубопроводах впритул до клапанів герметичних вентиляційних (тип KG-IA) та очищення їх від засорів;
- встановлюються на припливних та витяжних повітроводах, виконаних з листової сталі товщиною 2 мм та тонколистової сталі з порошковим покриттям;
- температурний діапазон переміщуваного середовища варіюється від -20° С до +40° С;
- пристрій може експлуатуватися в умовах помірного (Y), клімату 2-ї категорії розміщення (Y2) по ГОСТу 15150.

Люки-вставки K-LV можуть працювати як за негативних так і при позитивних температурах.

Люк-вставка складається з корпусу-трійника, з двома фланцями по торцях і бічним люком, який дозволяє візуально, а також навпомацки провести перевірку стану і, у разі потреби, прочистити місце притискання тарелі клапана герметичного вентиляційного (тип KG-IA) від можливих засмічень. Кришка, щільно закриває отвір бічного люка за допомогою болтових з'єднань через гумову прокладку. Фланець-відповідь, комплектується разом з люком-вставкою K-LV, для закріплення на повітроводі.

Спеціальні вимоги до коробки MZ-2 вказуються додатково і узгоджуються з виробником.

Люк-вставка виготовляється з листової сталі з порошковим покриттям за каталогом RAL 7016.

K-LV-8

- для сховищ
- люк-вставка
- номінальний діаметр

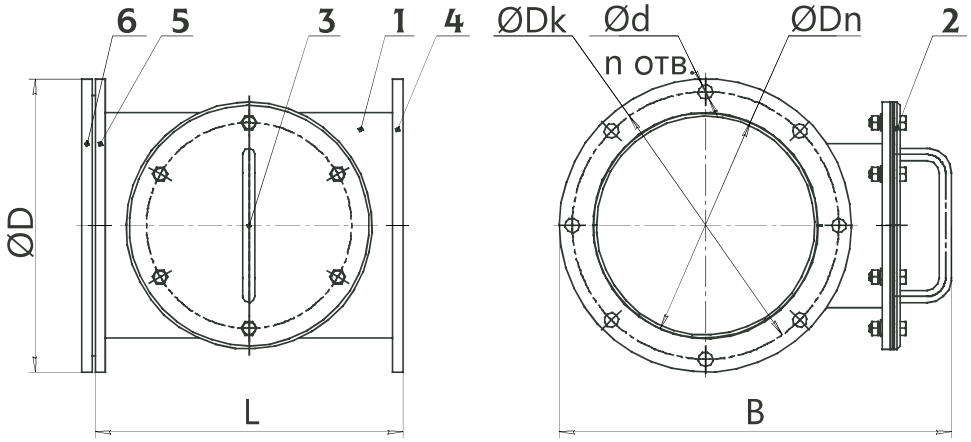

1 - корпус-трійник; 2 - кришка; 3 - ручка; 4, 5 - фланець; 6 - фланець зворотний

ТИПОРОЗМІР	ГАБАРИТНІ ТА ПРИЄДНУВАЛЬНІ РОЗМІРИ, мм						n, шт	Маса, кг не більше
	ØDn	ØDk	ØD	L	B	d		
K-LV-2	200	260	285	300	380	14	6	6,7
K-LV-3	300	403	428	360	502		8	11,9
K-LV-4	400	505	530	460	603			18,8
K-LV-6	600	700	725	540	802			32,4
K-LV-8	800	950	985	670	1 064	18	12	55,7
K-LV-10	1 000	1 198	1 230	670	1 307	22		94

KIV-ERV | КОМПЛЕКТ ВІБРОІЗОЛЯТОРІВ

- серія комплектів віброізоляторів розроблена для спрощення проектування і замовлення вентиляторів ERV;
- кожен з комплектів включає в себе потрібну кількість віброізоляторів і кріплення (гайки і шайби) необхідного для монтажу на раму або бетонну підлогу.

- ПРИЗНАЧЕННЯ:

Комплект KIV-ERV застосовується для монтажу вентиляторів для сховищ та протирадіаційних укриттів.

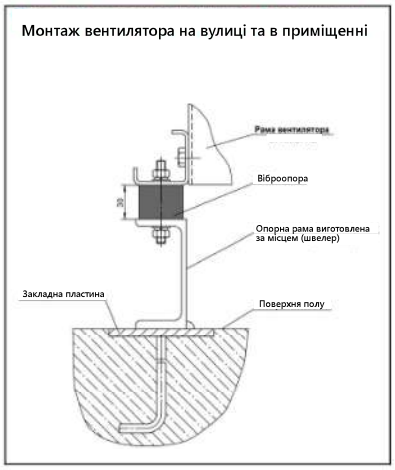

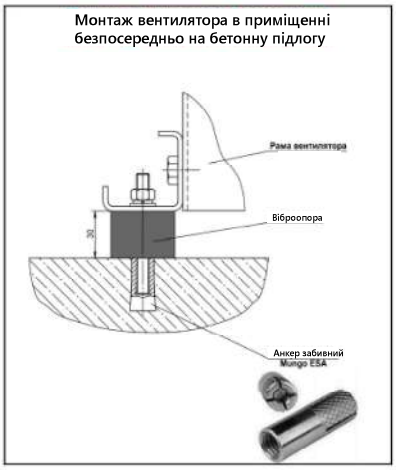

ТИП КОМПЛЕКТУ	МАКСИМАЛЬНЕ НАВАНТАЖЕННЯ НА КОМПЛЕКТ, кг	КІЛЬКІСТЬ ВІБРОІЗОЛЯ-ТОРІВ	КОМПЛЕКТ КРІПЛЕННЯ	МАСА, кг	АНКЕР ЗАБИВНИЙ СТАЛЕВИЙ Mungo*
KIV-ERV	130	4	M8	0,3	ESA M8

* Анкери не входять до складу KIV. Приклади найбільш популярних і доступних анкерів Mungo наведені в таблиці.

KIV-ERV

- комплект віброізоляторів
- для вентиляторів ERV

КОМПЛЕКТАЦІЯ ВЕНТИЛЯТОРІВ KIV

ТИП КОМПЛЕКТУ	ТИПОРОЗМІР ВЕНТИЛЯТОРА ERV
KIV-ERV	■ 2,5 ■ 2,8 ■ 3,15 ■ 3,55 ■ 4

K-MZ-2 КОРОБКА МОНТАЖНА

- призначена для встановлення у неї противибухового пристрою K-MZS;
- встановлюється на повітроводах діаметром 327 мм;
- температурний діапазон переміщуваного середовища варіюється від -20° С до +40° С;
- пристрій може експлуатуватися в умовах помірного (Y), клімату 1-ї категорії розміщення (Y1) по ГОСТу 15150.

Коробка K-MZ-2 складається з корпусу та знімної кришки. Коробки приварюються до повітроводів діаметром 330 мм. Противибуховий пристрій – K-MZS по направляючих вставляється в коробку K-MZ-2. Кришка щільно та герметично закриває коробку K-MZ-2.

Коробки K-MZ-2 розміщуються на вертикальних та горизонтальних повітроводах кришкою вбік. При монтажі коробки K-MZ-2 на повітроводі необхідно створити умови для вільного доступу фахівців до коробки K-MZ-2 та забезпечити можливість безперешкодного відкривання кришки коробки K-MZ-2. Установка коробки на повітроводі повинна дозволяти фахівцям діставати та встановлювати противибуховий пристрій – K-MZS, а також проводити профілактичні та ремонтні роботи.

Коробка K-MZ-2 виготовляється з вуглецевої сталі з порошковим покриттям за каталогом RAL 7016.

Спеціальні вимоги до коробки K-MZ-2 вказуються додатково і узгоджуються з виробником.

K-MZ-2

- для сховищ
- коробка монтажна
- тип

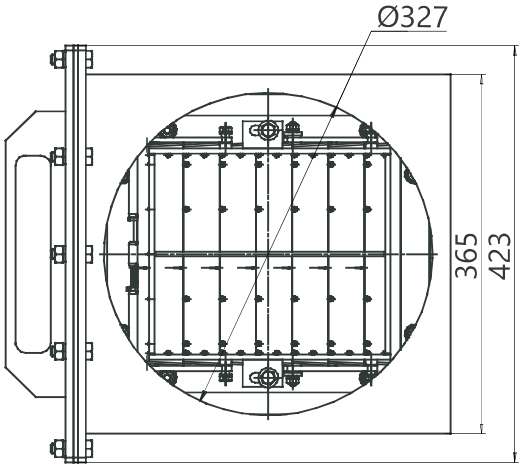

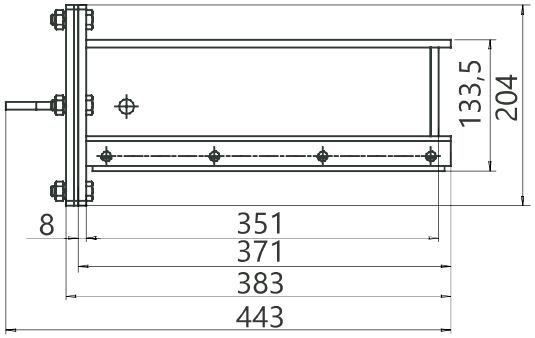

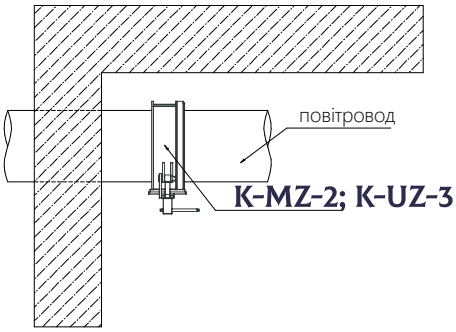

ХАРАКТЕРИСТИКИ	K-MZ-2
Тиск ударної хвилі, кгс/см^2	до 10
Діаметр отвору під повітровод, мм	327
Маса, кг, не більше	35

КОРОБКА ДЛЯ ВСТАНОВЛЕННЯ НА ПОВІТРОЗАБОРІ К-МК

- призначена для розміщення в ній малогабаритної захисної секції K-MZS, при встановленні останньої на головці повітрозабору;
- встановлюється на повітроводах діаметром 200 мм;
- температурний діапазон переміщуваного середовища варіюється від -20° С до +40° С;
- пристрій може експлуатуватися в умовах помірного (Y), клімату 1-ї категорії розміщення (Y1) по ГОСТу 15150.

Спецперехідник приєднується до повітроводу діаметром 200 мм за допомогою відповідного фланця. Кожух з малогабаритною захисною секцією K-MZS кріпиться до спецперехіднику болтовим з'єднанням. Кожух захищає секцію від механічних пошкоджень та атмосферних опадів. При монтажі малогабаритної захисної секції K-MZS на сталевому кожусі зі спецперехідником необхідно забезпечити доступ до виробу для проведення його огляду та ремонту.

Коробка для встановлення K-MZS на повітрозаборі виготовляється з вуглецевої сталі з порошковим покриттям за каталогом RAL 7016.

Спеціальні вимоги до коробки для встановлення K-MZS на повітрозаборі вказуються додатково і узгоджуються з виробником

К-МК

- для сховищ
- коробка для встановлення на повітрозаборі

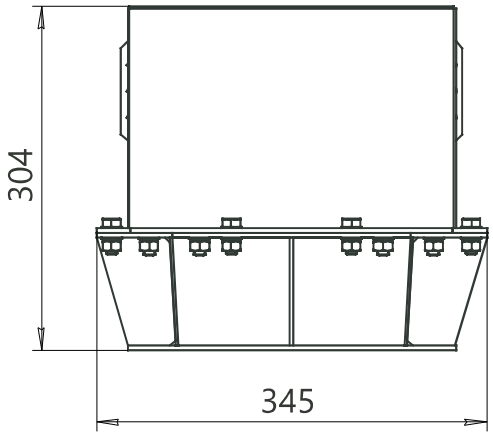

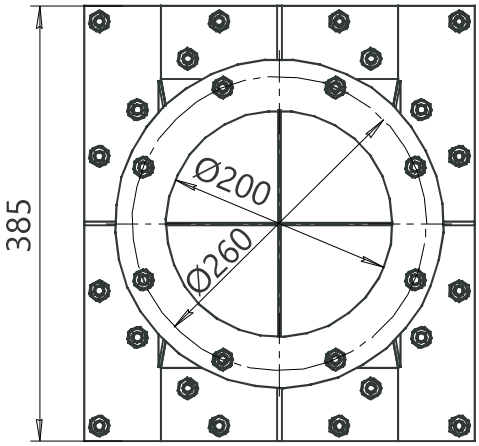

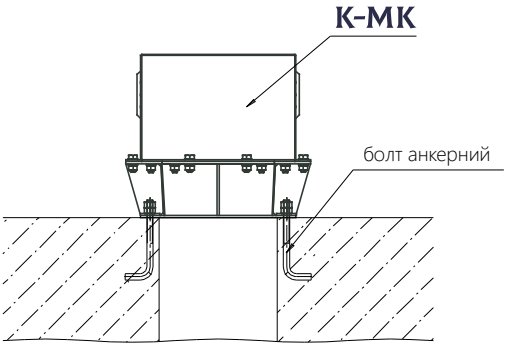

ХАРАКТЕРИСТИКИ	К-МК
Тиск ударної хвилі, кгс/см²	до 10
Діаметр отвору під повітровод, мм	200
Маса, кг, не більше	12

K-UZ-3 КОРОБКА МОНТАЖНА

K-UZ-3

- для сховищ
- монтажна коробка
- тип

- призначена для встановлення у неї противибухового пристрою K-UZS-1;
- встановлюється на повітроводах діаметром 630 мм;
- температурний діапазон переміщуваного середовища варіюється від -20° С до +40° С;
- пристрій може експлуатуватися в умовах помірного (Y), клімату 1-ї категорії розміщення (Y1) по ГОСТу 15150.

Коробка K-UZ-3 складається з корпусу та знімної кришки. Коробки K-UZ-3 приварюються до повітроводів діаметром 630 мм. Противибуховий пристрій – K-UZS-1 по направляючих вставляється в коробку K-UZ-3. Кришка щільно та герметично закриває коробку.

Коробки K-UZ-3 розміщуються на вертикальних та горизонтальних повітроводах кришкою вбік. При монтажі коробки на повітроводі необхідно створити умови для вільного доступу фахівців до коробки K-UZ-3 та забезпечити можливість безперешкодного відкривання кришки коробки. Установка коробки на повітроводі повинна дозволяти фахівцям діставати та встановлювати противибуховий пристрій – K-UZS-1, а також проводити профілактичні та ремонтні роботи.

Коробка K-UZ-3 виготовляється з вуглецевої сталі з порошковим покриттям за каталогом RAL 7016.

Спеціальні вимоги до коробки K-UZ-3 вказуються додатково і узгоджуються з виробником.

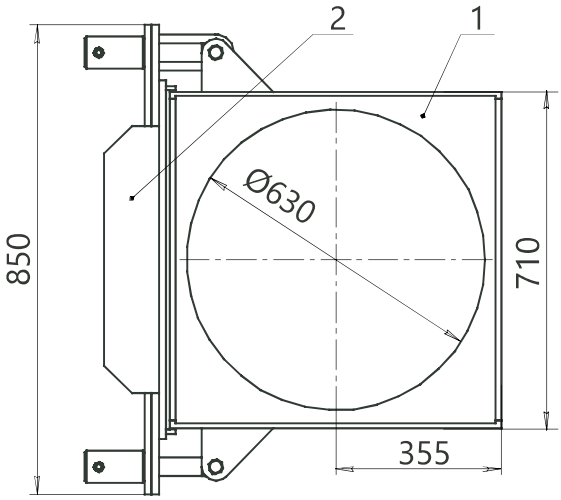

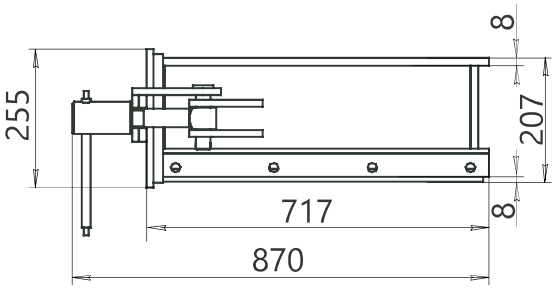

1 - корпус, 2 - знімна кришка

ХАРАКТЕРИСТИКИ	K-UZ-3
Тиск ударної хвилі, кгс/см^2	до 10
Діаметр отвору під повітровод, мм	630
Маса, кг, не більше	120

K-RM РАМА МОНТАЖНА

- призначена для монтажу вентиляторів електроручних;
- пристрій може експлуатуватися в умовах помірного (Y), клімату 2-ї категорії розміщення (Y2) по ГОСТу 15150.

Монтажна рама K-RM спільно з віброопорами застосовується в якості перехідного елемента між вентилятором і фундаментом для зручного їх монтажу.

Корпус рами K-RM виготовлений з вуглецевої сталі з порошковим покриттям за каталогом RAL 7016. Спеціальні фланці біля основи рами дозволяють легко і надійно монтувати її на поверхні.

K-RM-2,8

- для сховищ
- монтажна рама
- типорозмір вентилятора (2,5; 2,8; 3,15; 4)

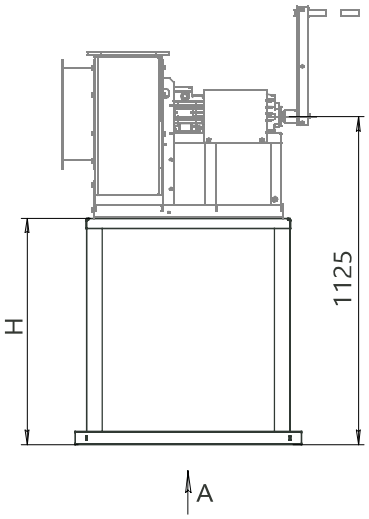

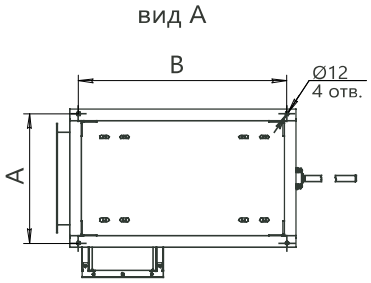

Типорозмір вентилятора	ERV-2,5	ERV-2,8	ERV-3,15	ERV-4
H, мм	904	904	777	662
A, мм	334	444	444	444
B, мм	443	443	714	814
Маса, кг, не більше	16	18	20	21

З'ЄДНУВАЧ М'ЯКИЙ COM-100-ERV

- призначений для з'єднання вентиляторів електроручних серії ERV з повітроводами або клапанами;
- температурний діапазон переміщуваного середовища від -40° С до +70° С;
- загальнопромислове виконання;
- переміщуване середовище - неагресивне;
- робочий тиск - 1 500 Па.
- пристрій може експлуатуватися в умовах помірного (У), клімату 2-ї категорії розміщення (У2) по ГОСТу 15150.

З'єднувач м'який COM-100-ERV призначений для з'єднання вентиляторів електроручних серії ERV з повітроводами або клапанами для запобігання передачі вібронавантажень або резонуючого силового впливу елементів повітряних систем.

З'єднувач м'який COM-100-ERV складається зі спеціального рукава та металевих фланців, закріплених в рукаві. Фланці можуть бути виготовлені з нержавіючої або оцинкованої сталі, а також зі сталі Ст3 з лакофарбовим покриттям. З'єднувачі COM-100-ERV можуть мати прямокутний і круглий перерізи.

COM-100-ERV-3,15-A-ZS

- з'єднувач м'який
- вентилятор для сховищ
- типорозмір вентилятора (2,5; 2,8; 3,15; 4)
- сторона розташування з'єднувача (А – установка СОМ на стороні всмоктування; В – установка СОМ на стороні нагнітання)
- матеріал фланця (•С - сталь Ст3 •ZS - оцинкована сталь •NS - нержавіюча сталь)

НА СТОРОНІ ВСМОКТУВАННЯ

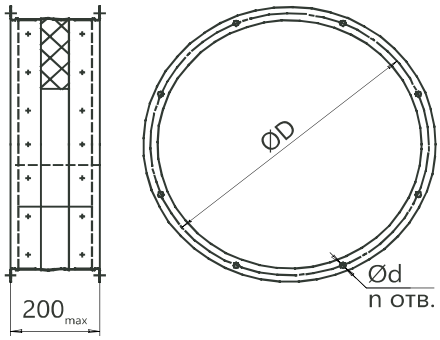

Типорозмір вентилятора	ERV-2,5	ERV-2,8	ERV-3,15	ERV-4
D, мм	235	235	345	430
d, мм	7	7	7	9
n, мм	8	8	8	8
Маса, кг, не більше	2,3	2,3	3,3	4,2

НА СТОРОНІ НАГНІТАННЯ

2,5...2,8

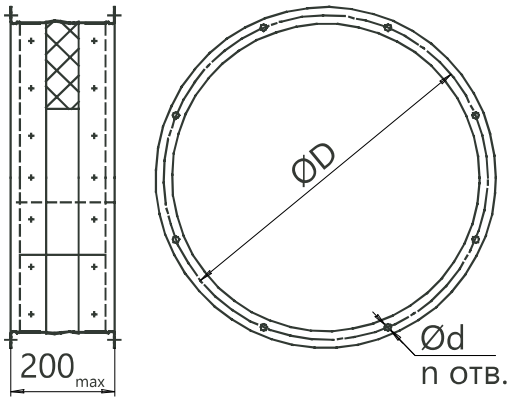

3,15...4

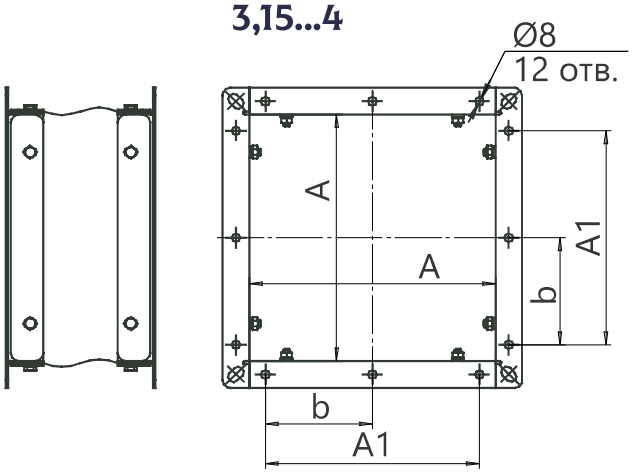

Типорозмір вентилятора	ERV-2,5	ERV-2,8	ERV-3,15	ERV-4
D, мм	190	225	—	—
d, мм	10	8	—	—
A, мм	—	—	305	404
A1, мм	—	—	330	429
b, мм	—	—	165	143
n, мм	6	8	8	12
Маса, кг, не більше	1,9	2,3	4,2	6,1

КОНТРФЛАНЕЦЬ FOT-ERV

- використовується для з'єднання вхідного отвору вентилятора з повітроводами за допомогою зварювання за місцем;
- температурний діапазон переміщуваного середовища від -40° С до +70° С;
- загальнопромислове виконання;
- переміщуване середовище - неагресивне;
- робочий тиск - 1 500 Па.
- пристрій може експлуатуватися в умовах помірного (Y), клімату 2-ї категорії розміщення (Y2) по ГОСТу 15150.

FOT-ERV-3,15-ZS

- контрфланець
- вентилятор для сховищ
- типорозмір вентилятора
- матеріал фланця (С - сталь Ст3 з порошковим покриттям за каталогом RAL 7016; ZS - оцинкована сталь; NS - нержавіюча сталь)

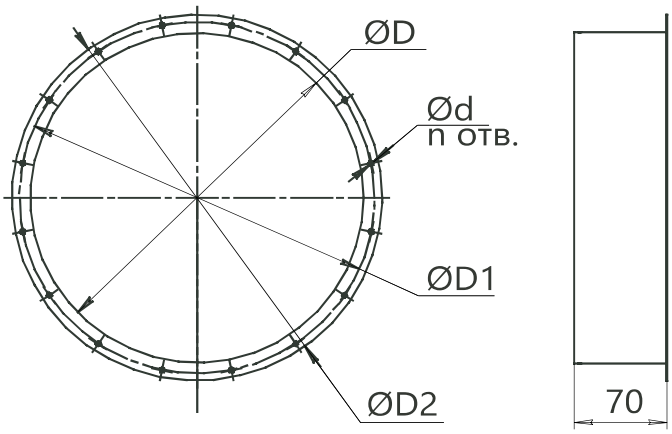

Типорозмір вентилятора	ERV-2,5	ERV-2,8	ERV-3,15	ERV-4
D, мм	208	208	318	400
D1, мм	235	235	345	430
D2, мм	268	268	378	460
d, мм	10	10	10	10
n, шт	8	8	8	8
Маса, кг, не більше	0,85	0,85	1,1	1,4