ВЕНТИЛЯТОРИ КАНАЛЬНІ ДЛЯ КРУГЛИХ КАНАЛІВ типу C-VENT

ПОСІБНИК З ЕКСПЛУАТАЦІЇ, ТЕХНІЧНИЙ ПАСПОРТ
C-VENT–00 ПЕ, ПС

Вентилятори типу C-VENT (далі вентилятор) застосовуються в компактних стаціонарних системах припливної та витяжної вентиляції, а також в системах кондиціонування повітря виробничих, суспільних та житлових будівель.

Виробництво вентиляторів здійснюється відповідно до технічної документації. Даний посібник є основним експлуатаційним документом вентиляторів.

Кожен вентилятор повинен супроводжуватися технічним паспортом, кожен екземпляр ПЕ, ПС має бути засвідчений справжньою печаткою ТОВ «ССК ТМ» (синій колір друку), копії – недійсні.

1. ЗАГАЛЬНІ ВІДОМОСТІ ПРО ВИРІБ

1.1 Застосування вентиляторів даного типу дозволяє створювати вентиляційні мережі в умовах обмеженого простору з використанням гнучких та напівжорстких повітроводів, які швидко монтуються, а також пластикових або оцинкованих повітроводів стандартного діаметру.

1.2. Вентилятори розміщуються в місцях, захищених від впливу атмосферних опадів.

1.3 Клас захисту IP54.

2. ПРИЗНАЧЕННЯ ВИРОБУ

Вентилятори призначені для переміщення середовищ, допустимий вміст пилу та інших твердих домішок, в яких не перевищує 0,1 г/м^3. Наявність липких, волокнистих, абразивних компонентів, а також вибухонебезпечних домішок в переміщуваних середовищах не допускається. Температурний діапазон переміщуваного середовища варіюється від -30° С до +50° С.

3. ТЕХНІЧНІ ХАРАКТЕРИСТИКИ

3.1. На Рисунку 1 показаний загальний вигляд виробу та в таблиці 1 його конструктивні розміри.

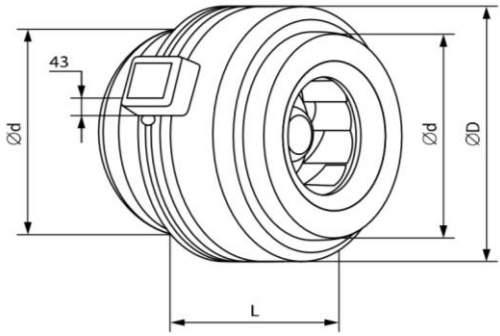

Рисунок 1. Габаритні, установчі та приєднувальні розміри осьових вентиляторів

Таблиця 1. Конструктивні розміри

Типорозмір	Розміри, мм			Потужність, Вт	Обертів, об/хв	Витрата повітря, $м^3$/год	Рівень шуму, дБ(А)	Маса, кг не більше
	Ød	ØD	L					
C-VENT-100	100	246	208	80	2600	290	47	2,6
C-VENT-125	100	246	208	80	2600	410	47	2,7
C-VENT-160	160	270	196	85	2600	710	51	3,2
C-VENT-200	200	333	255	122	2675	1000	52	4,4
C-VENT-250	250	331	234	145	2685	1120	54	5,3
C-VENT-315	315	401	283	201	2615	1750	57	6,9
C-VENT-355	355	401	225	380	2480	2200	59	14

4. КОМПЛЕКТ ПОСТАВКИ

Найменування	**Кількість**	**Заводський №**	**Примітка**
Вентилятор **C-VENT –**_____	1		
Технічний паспорт	1		

Вентилятори транспортуються у зібраному вигляді без паковання будь-яким видом транспорту.

5 БУДОВА І ПРИНЦИП РОБОТИ

Вентилятори мають круглий корпус, виконаний з оцинкованої сталі, яка забезпечує надійний захист від корозії.

Всередині корпусу встановлено робоче колесо з загнутими назад лопатками, яке пройшло ретельне статичне та динамічне балансування.

Вентилятори комплектуються однофазними електродвигунами з зовнішнім ротором, який дозволяє регулювати частоту обертання робочого колеса за допомогою регуляторів обертів. Для захисту вентилятора від перевантаження рекомендовано використовувати теплове реле або автомат захисту двигуна.

Конструкція вентиляторів забезпечує прямолінійність повітряного потоку, який проходить крізь нього.

6 ВКАЗІВКИ ЗАХОДІВ БЕЗПЕКИ

6.1. Під час підготовки вентилятору до роботи та під час його експлуатації необхідно дотримуватись загальних та спеціальних правил техніки безпеки.

6.2. До монтажу та експлуатації допускаються особи, які вивчили будову, правила експлуатації та пройшли інструктаж з техніки безпеки.

6.3. Обслуговування та ремонт проводяться лише за умови відключення вентилятору від мережі та повної зупинки частин які обертаються.

6.4. Робітник, який вмикає вентилятор, зобов'язаний вжити заходи з припинення будь-яких робіт з обслуговування (ремонту, очищення тощо) даного вентилятору та електродвигуна та сповістити персонал про запуск.

6.5. Вхідний та вихідний фланці повинні бути огороджені від випадкового потрапляння в них сторонніх предметів (у випадку від'єднання їх від системи повітроводів).

6.6. Вентилятор повинен бути надійно заземлений. Пускове обладнання повинно відповідати вимогам п. 5.3.55 – 5.3.62 ПУЕ та монтується в місцях, які дозволяють спостерігати за роботою вентилятору.

6.7. Під час робіт, пов'язаних з небезпекою ураження електричним струмом (у тому числі статичною електрикою), застосовувати засоби захисту.

7 ПІДГОТОВКА І ПОРЯДОК РОБОТИ

7.1. Перед монтажем вентилятора слід провести огляд вузлів; помічені пошкодження, отримані внаслідок невірного транспортування, зберігання, усунути.

7.2. Під час запуску вентилятору всі роботи біля самого вентилятору повинні бути припинені. Змонтований вентилятор необхідно випробувати, для цього проводять пробний пуск та перевіряють роботу впродовж однієї години.

7.3. При виявлені підвищеної вібрації та виникненні додаткового шуму вентилятор необхідно зупинити, з'ясувати причину несправностей та усунути їх.

8 СВІДОЦВО ПРО ПРИЙМАННЯ

Вентилятор **C-VENT**_____ зав. № _____

Відповідає технічній документації та визнаний придатним до експлуатації.

Начальник ВТК

М.П.

_____ _____

особистий підпис розшифрування підпису

_____

рік, місяць

9 ГАРАНТІЙНІ ЗОБОВ’ЯЗАННЯ

9.1 Виробник гарантує відповідність вентилятора вимогам технічної документації за умови дотримання споживачем встановлених умов транспортування, зберігання, монтажу та експлуатації.

9.2 Термін гарантії встановлюється 12 місяців з моменту початку монтажу, але не більше 18 місяців з дня відвантаження вентилятора виробником.

9.3 Підприємство-виробник не несе жодної відповідальності за будь-які можливі збитки, завдані споживачеві, у разі недотримання останніх вимог, викладених у цьому паспорті, а також неправильне використання вентилятора, застосування його не за призначенням, в інших цілях та умовах, не передбачених цим паспортом.

10 ПОРЯДОК ПРЕД'ЯВЛЕННЯ РЕКЛАМАЦІЙ

10.1. Одержувач повинен пред'явити рекламацію постачальнику виробу при невідповідності якості та комплектності поставленого виробу, маркування та пломбування умов договору, технічним умовам, а також супровідних документів, що засвідчують якість та комплектність виробу, що поставляється, як при прийманні виробу, так і при підготовці його до монтажу, в процесі монтажу, експлуатації та зберігання.

10.2. Рекламацію пред'являють у формі рекламаційного акта, складеного комісією. Комісію включають представників одержувача, постачальника виробу і, при необхідності, представників постачальника комплектуючих вироби та підрядника. Виклик представників постачальника та виробника виробу є обов'язковим. У разі неявки представника постачальника (виготовлювача) для складання двостороннього акта останній має бути складений за участю експерта торгово-промислової палати.

10.3. Акт має містити: найменування та позначення виробу, заводський номер; номер та дату повідомлення про виклик; відомості про проведення пуско-налагоджувальних робіт, дату введення в експлуатацію; режим роботи (безперервний чи змінний, робочий перепад тиску, температури корпусів підшипників тощо); загальне напрацювання в годинах; опис та характер несправності (зовнішнє її прояви, вжиті заходи щодо її усунення); можливу причину виходу виробу з ладу. Перелічені відомості заповнюються з вахтового журналу виробу.

УКРАЇНА, ТОВ «ССК ТМ»

61052, м. Харків,
вул. Велика Панасівська, 183
тел: (057) 752-17-77
E-mail: ccktm@ccktm.com

www.ccktm.com